CATALOGUE PIECES DETACHEES

GABARE 1624 DT 1928 DT
2027 DT 2336 DT

Remorque Autochargeuse

CATALOGUE PIECES DETACHEES

GABARE 1624 DT 1928 DT
2027 DT 2336 DT

Remorque Autochargeuse

Distribué/importé par :

4 rue de la Faverie
35133 PARIGNE
Tél. : +33 299 973 678
Fax : +33 299 972 424
www.belair-sarl.com

COMMANDE DE PIECES DETACHEES

Lorsque vous demandez un devis ou une commande de pièces détachées, veillez à bien indiquer :

- le modèle de la machine et son numéro de série (visible sur le côté droit à l'avant) ;
- le repère, la désignation complète, la référence, la quantité, le numéro de page du catalogue ou se trouve la pièce et la version du catalogue (date en bas à droite) ;
- le type de livraison souhaitée : Poste, Messagerie, Express ou enlèvement par vos soins au magasin.

Sur devis, la pièce sera expédiée après avoir reçu votre bon pour accord. Sur commande la pièce sera expédiée au prochain passage du transporteur, dès lors qu'elle est en stock à la Société Bélair (délai indiqué sur le devis/ la commande).

A SAVOIR

Les illustrations et photos présentes dans ce catalogue sont données à titre indicatif. La Société Bélair se réserve le droit de modifier à tout moment et sans préavis les caractéristiques des machines.

Les quantités inscrites peuvent varier en fonction des caractéristiques et des options disponibles sur les modèles. Dans ce cas, les quantités minimales et maximales indiquées sont séparées par le signe ***/***.

L'utilisation de pièces non d'origine ou non autorisées, ainsi que les modifications sans l'accord écrit préalable de la Société Bélair annulent immédiatement la garantie. En cas d'accident, la Société Bélair dégage toute responsabilité.

SOMMAIRE

4 **Convoyeur**

5 Graissage Automatique

6 7 Hydraulique

25 Rouleau suiveur

1 **Flèche + béquille**

2 Hydraulique

3 **Flèche haute**

Coffre arrière Démêleurs mécaniques 13 14

Hydraulique 15

Hydraulique fourchette 16

Faucheuse 8 9

Hydraulique crabot 10

SOMMAIRE

24 **Carters + accessoires**

26 **Signalisation arrière**

11 **Tapis arrière**

12 Hydraulique

Filet escamotable 19

Filet escamotable hydrauliquement 20

Hydraulique 21

Essieu 22

Hydraulique report de charge 23

Fond Mouvant 17

Entrainement fond mouvant 18

27 28 29 **Boitier de commande**

30 31 **Transmissions Bondioli**

32 33 34 35 36 **Transmissions Benzi**

37 **Autocollants**

38 **Vérins double effet**

39 **Carte de Régulation**

39 **Références distributeurs**

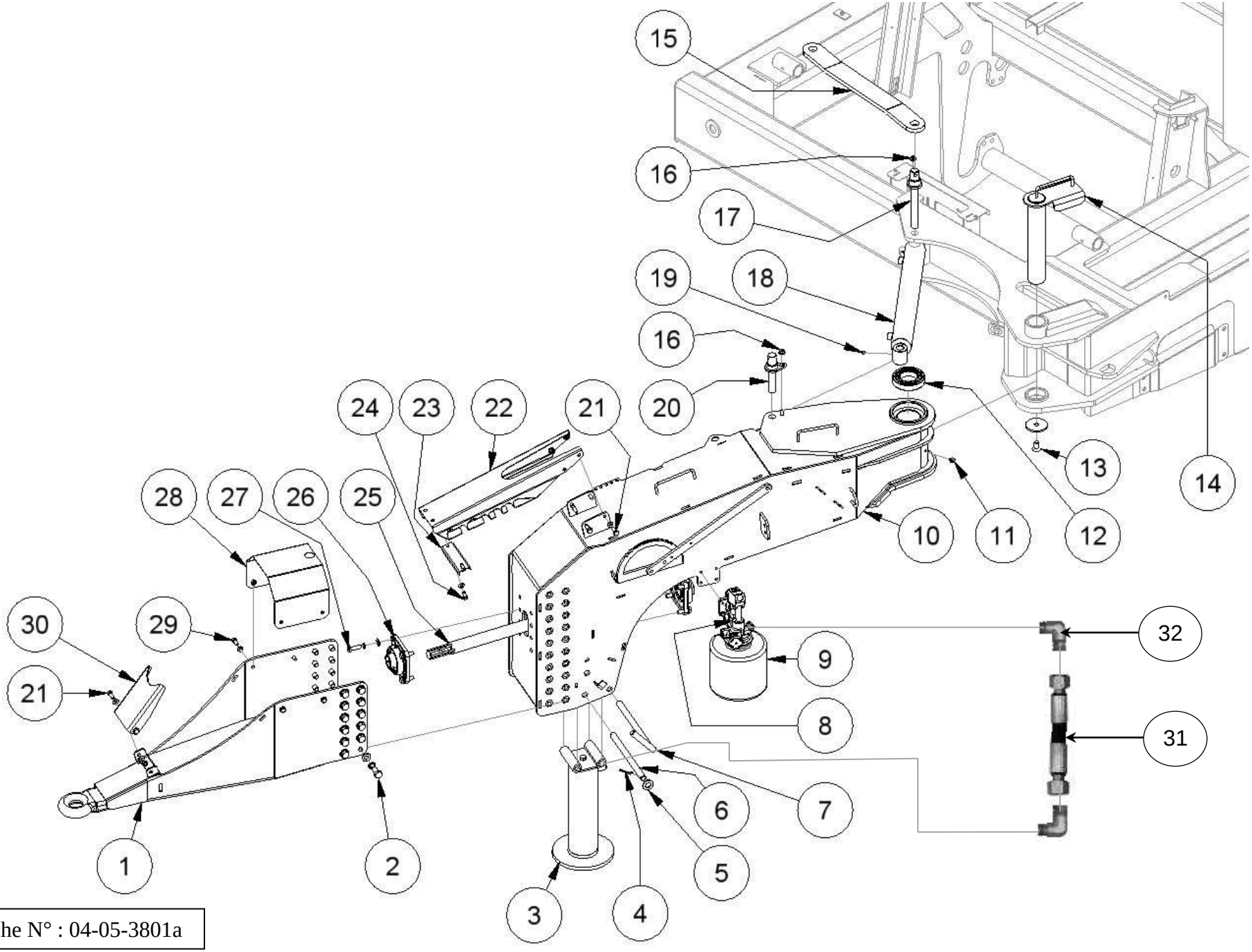

Planche N° : 04-05-3801a

1a

Rep	Désignation	1624 DT – 1928 DT 2027 DT – 2336 DT	Qté
1	Flèche	44 932	1
2	Vis TH 16/ 30 8.8 ZBJ	7.801 404	24
	Rondelle Eventail M16 ZBJ	7.800 386	24
	Rondelle Plate M16 ZBJ	7.800 392	24
	Ecrou Hexagonal 016.CL8 Z	7.800 369	24
3	Béquille Hydraulique Complète	8.802 489	1
4	Goupille Fendue 4/ 40 Z	7.801 456	2
5	Rondelle Plate M20 ZBJ	7.800 396	2
6	Axe Fixation Béquille	AE44 939	1
7	Axe De Verrouillage Béquille	44 940	1
8	Vis TH 8/ 35 8.8 ZBJ	7.800 471	4
	Rondelle Plate M8 ZBJ	7.800 395	8
	Ecrou Embase Crantée 8 8.8	7.800 378	4
9	Pompe Manuelle	8.801 892S	1
10	Potence De Flèche	44 921	1
11	Graisseur Coudée M8	8.801 895	1
12	Roulement 21112 EW33J Sphérique S/Rouleaux	13.802 134	2
13	Vis TFHC 16/ 40 10.9	7.800 446	1
	Rondelle D'Arrêt	TO45251	1
14	Axe Potence	44 946	1
15	Bielle Blocage	TO44 866	1
16	Vis TH 10/ 35 8.8 ZBJ	7.800 768	2
	Ecrou Embase Crantée 10 8.8	7.801 050	2
17	Axe Pied Vérin Flèche	44 863	1
18	Vérin DE 35/60 C400 EAF 600	1.800 417	1
	Hydraulique Flèche => Page 2		
19	Graisseur Droit M8/125	8.800 981	2
20	Axe Flèche	44 864	1
21	Vis TH 10/ 30 8.8 ZBJ	7.800 303	6
	Rondelle Plate M10 ZBJ	7.800 391	12
	Ecrou Embase Crantée 10 8.8	7.801 050	6
22	Tôle Support Flexible	TO44 774	1
23	Tôle De Liaison	TO44 775	1
24	Vis TH 10/ 20 8.8 ZBJ	7.800 305	2
	Rondelle Plate M10 ZBJ	7.800 391	4
	Ecrou Embase Crantée 10 8.8	7.801 050	2

Fleche et béquille (Première partie)

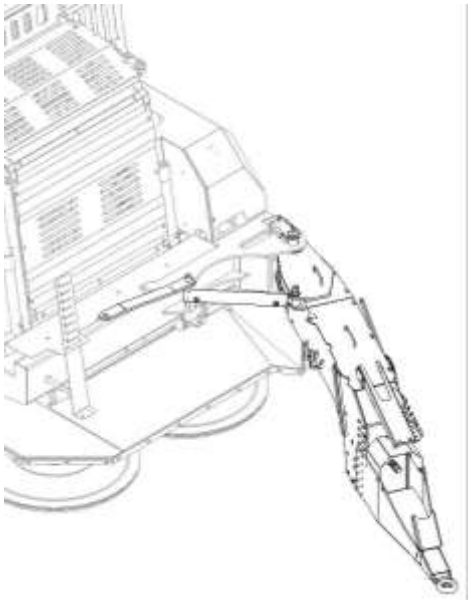

1a

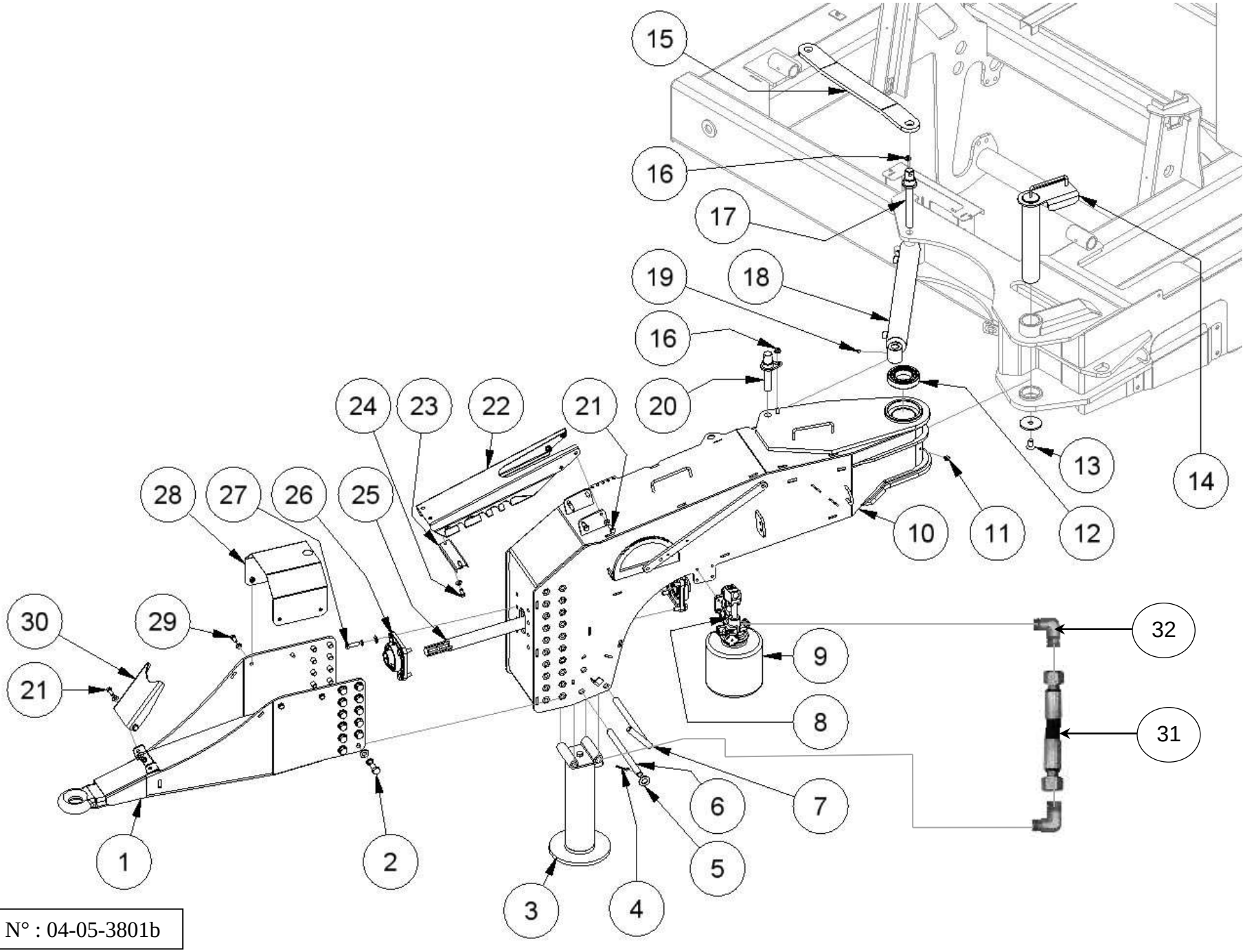

Planche N° : 04-05-3801b

1b

Rep	Désignation	1624 DT – 1928 DT 2027 DT – 2336 DT	Qté
25	Axe De Transmission	AE45 014	1
26	Palier 40 – 4 Trous	810 085	2
27	Vis TH 12/ 40 8.8 ZBJ	7.800 771	8
	Rondelle Eventail M12 ZBJ	7.800 385	8
	Rondelle Plate M12 ZBJ	7.800 393	8
	Ecrou Hexagonal 012.CL8 Z	7.800 374	8
28	Carter De Transmission	44 942	1
29	Vis TH 10/ 25 8.8 ZBJ	7.800 298	4
	Rondelle Plate M10 ZBJ	7.800 391	4
	Ecrou Hexagonal 010.CL8 Z	7.800 368	4
30	Support Transmission	TO73 988	1
31	Coude Mâle 12L 12/17 CO NU	2.800 057	2
32	Flexible 1T 10 1000 2SETC12L	5.800 120	1

Fleche et béquille (Deuxième partie)

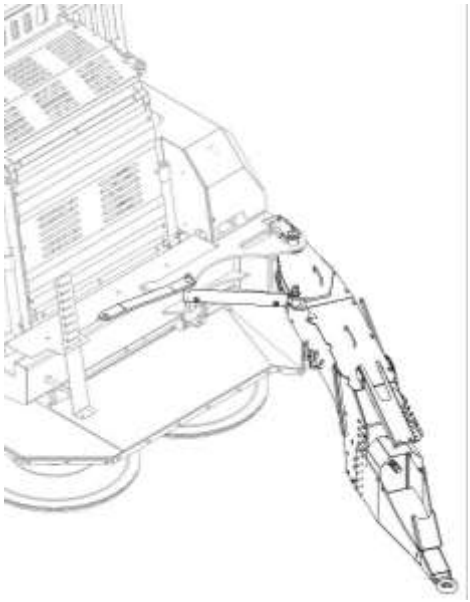

1b

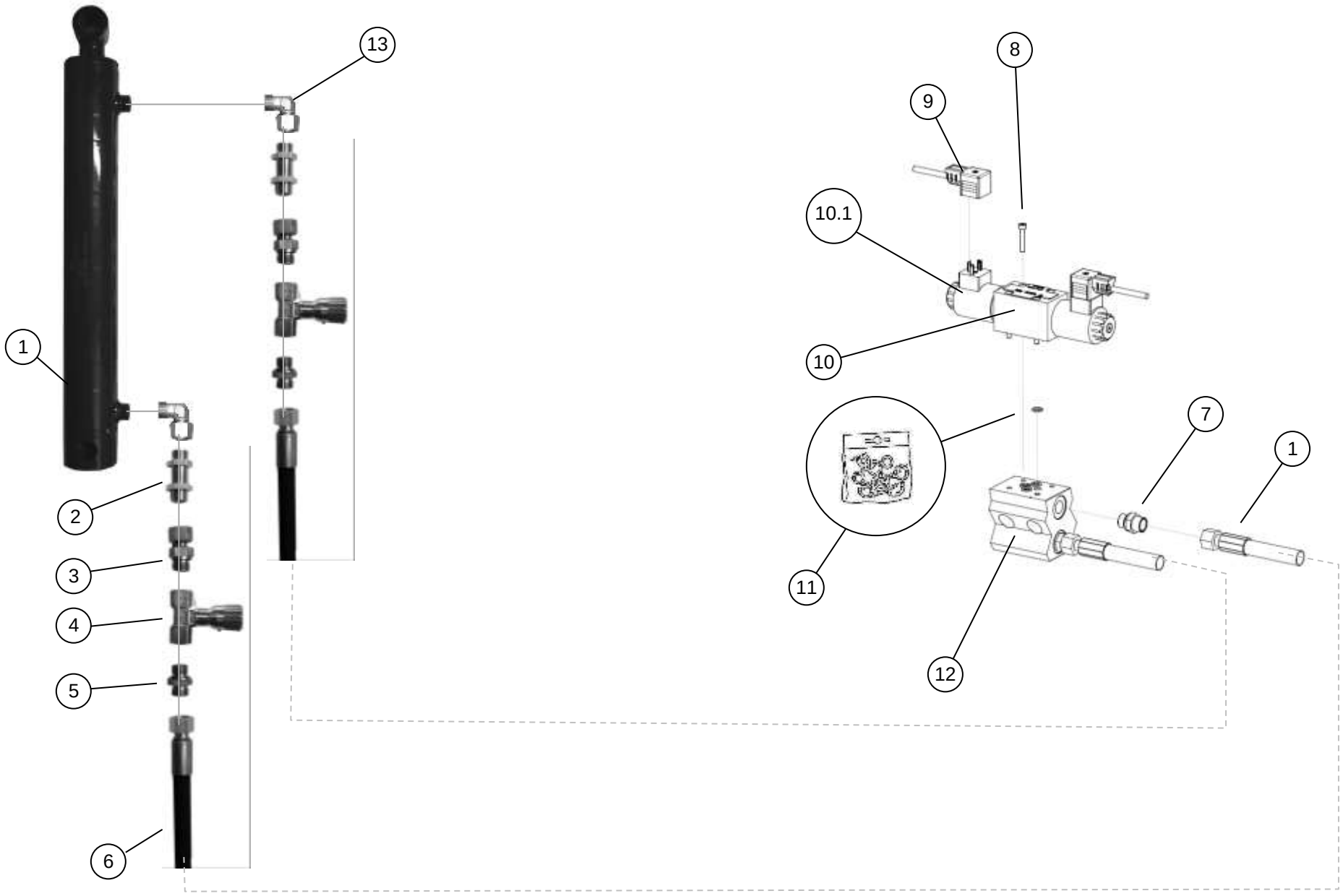

Planche N° : 04-05-3802

2

Rep	Désignation	1624 DT – 1928 DT 2027 DT – 2336 DT	Qté
1	Vérin DE 35/60 C400 EAF 600	1.800 417	1
	Eclatée Vérin => Page 33		
2	Union Double Cloison 12L	2.800 047	2
3	Adaptateur Tournant 12L 12/17 CYL	2.800 083	2
4	Limiteur Bidirectionnel 3/8	6.800 696	2
5	Union Mâle 12L 12/17 CYL NU	2.800 023	2
6	Flexible 1T 10 2500 2SETC12L	5.800 117	2
7	Union Mâle 12L 12/17 CYL NU	2.800 023	3
8	Vis CHC 5/ 30 8.8	7.802 743	4
9	Connecteur 2P+T L=3m	11.802 846	2
	Réf 25 = Déplacement de la Flèche vers la Droite		
	Réf 26 = Déplacement de la Flèche vers la Gauche		
10	Elément NG06 Centre Fermé	6.801 726	1
10.1	Bobine 12V NG06	6.800 495	2
11	Pochette de Joints NG06	6.801 333	1
12	Référence Embase Cetop => Page 34		
13	Coude Mâle 12L 15/21 CO NU	810 067	2

Hydraulique
Flèche

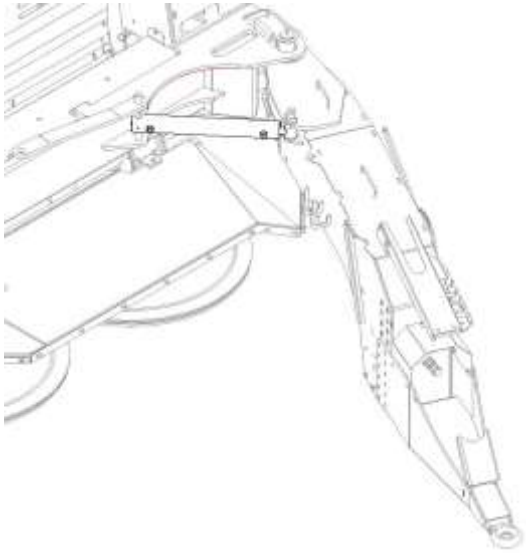

2

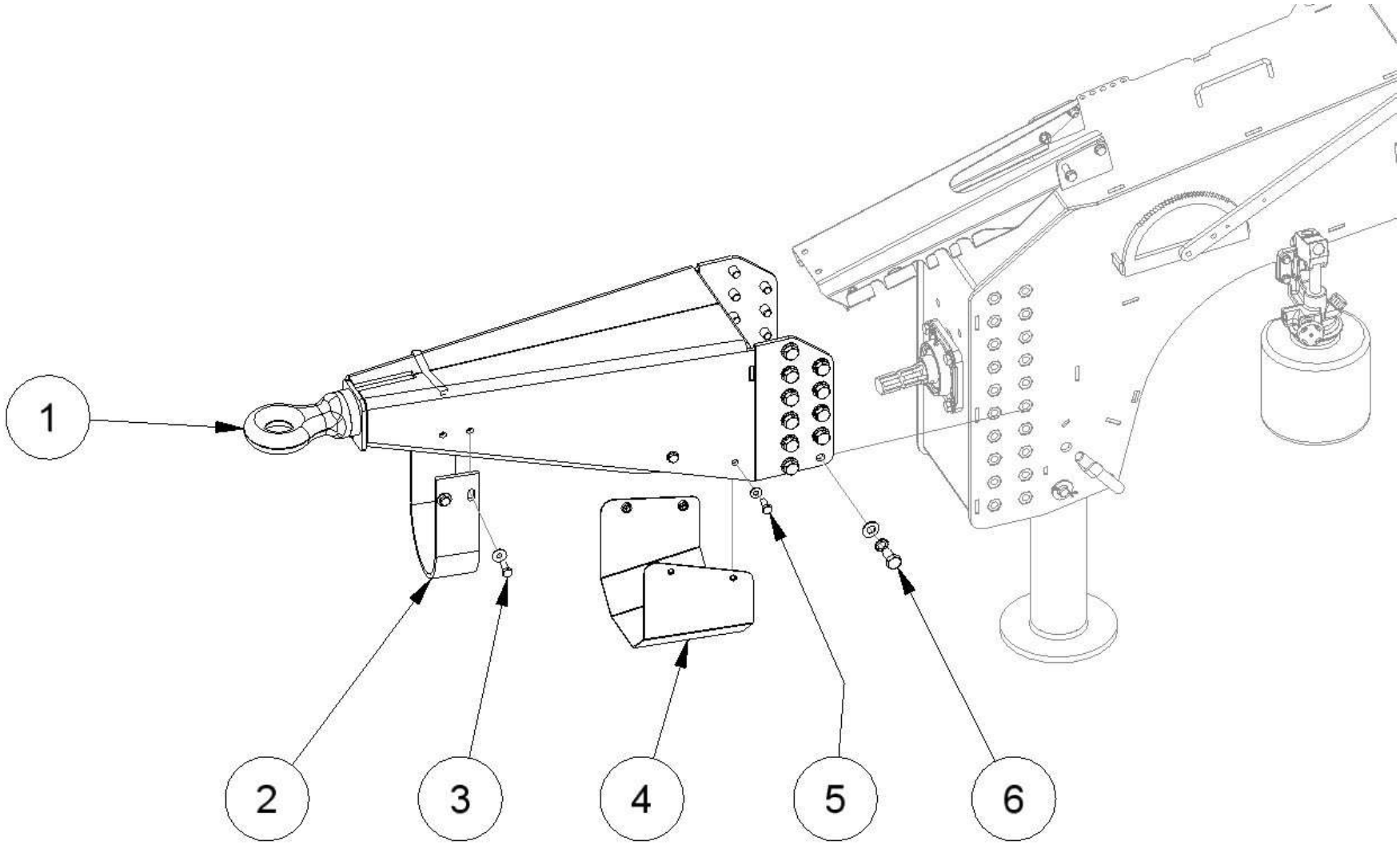

3

Rep	Désignation	1624 DT – 1928 DT 2027 DT – 2336 DT	Qté
1	Flèche Haute	47 735	1
2	Chaine Support Transmission	9.802 486	1
3	Vis TH 10/ 30 8.8 ZBJ	7.800 303	4
	Rondelle Plate M10 L ZBJ	7.801 310	4
	Ecrou Hexagonal 010.CL8 Z	7.800 368	4
4	Tôle De Protection Cardan Flèche Haute	TO47 138	1
5	Vis TH 10/ 25 8.8 ZBJ	7.800 298	4
	Rondelle Plate M10 ZBJ	7.800 391	4
	Ecrou Embase Crantée 10 8.8	7.801 050	4
6	Vis TH 16/ 30 8.8 ZBJ	7.801 404	22
	Rondelle Eventail M16 ZBJ	7.800 386	22
	Rondelle Plate M16 ZBJ	7.800 392	22
	Ecrou Hexagonal 016.CL8 Z	7.800 369	22

Fleche Haute

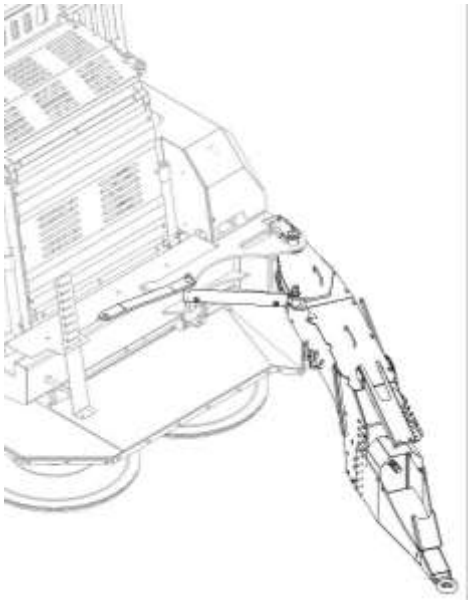

3

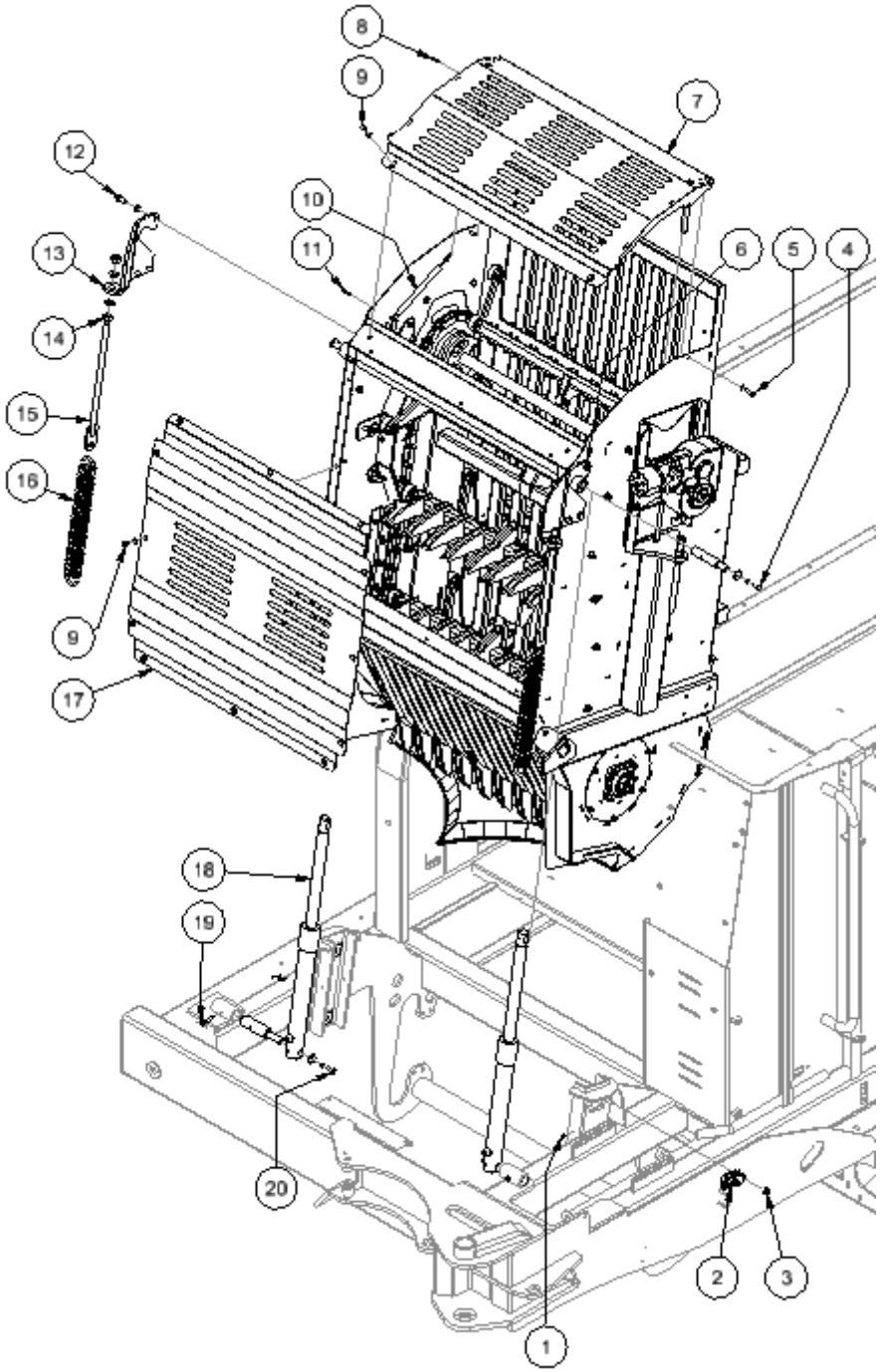

Planche N° : 04-05-3804a

4a

Rep	Désignation	1624 DT – 2027 DT	1928 DT – 2336 DT	Qté
1	Graisseur Droit M8	8.800 981	8.800 981	8
2	Patin Glissière Convoyeur	44 967	44 967	4
3	Vis TFHC 12/ 35 10.9	7.800 286	7.800 286	8
	Ecrou Embase Crantée 12 8.8	7.800 427	7.800 427	8
4	Vis TH 10/ 20 8.8 ZBJ	7.800 305	7.800 305	2
	Rondelle Eventail M10 ZBJ	7.800 384	7.800 384	2
	Rondelle Tôle 35/11/6	R35-11-6	R35-11-6	2
	Axe Tête Vérin Convoyeur	AE44 270	AE44 270	2
5	Vis TH 10/ 35 8.8 ZBJ	7.800 768	7.800 768	2
	Rondelle Plate M10 ZBJ	7.800 391	7.800 391	2
	Ecrou Lock CL8.010 ZBJ	7.800 365	7.800 365	2
6	Tôle Support Ressort Rappel Faucheuse	TO45 885	TO45 885	1
7	Carter Supérieur Convoyeur Chargement	45 231	44 644	1
8	Vis TH 6/ 30 8.8 ZBJ	7.800 764	7.800 764	2
	Ecrou Lock CL8.006 ZBJ	7.801 452	7.801 452	2
9	Vis TH 10/ 20 8.8 ZBJ	7.800 305	7.800 305	14
	Rondelle Plate M10 ZBJ	7.800 391	7.800 391	14
	Ecrou Hexagonal 010.CL8 Z	7.800 368	7.800 368	14
10	Vérin Pneumatique 25K 2043920E	28.802 475	28.802 475	2
11	Vis TH 6/ 35 8.8 ZBJ	7.800 314	7.800 314	2
	Ecrou Lock CL8.006 ZBJ	7.801 452	7.801 452	2
12	Vis TH 14/ 35 8.8 ZBJ	7.803 052	7.803 052	6
	Rondelle Plate M14 ZBJ	7.800 397	7.800 397	6
	Ecrou Lock CL8.014 ZBJ	7.800 790	7.800 790	6
13	Tôle Support Ressort Rappel Faucheuse	TO45 8851	TO45 8851	1
14	Ecrou Hexagonal M20 ZBJ	7.800 370	7.800 370	4
	Rondelle Plate M20 ZBJ	7.800 396	7.800 396	4
15	Support Tendeur Ressort	46 202	46 202	2
16	Ressort de Traction	17.802 239	17.802 239	2
17	Tôle Carter	TO80 313	TO80 313	1
18	Vérin SE 40/400 EAF 540 PEI	1.800 043	1.800 043	2
	Hydraulique Déplacement Convoyeur => Page 7			
19	Vis TH 10/ 55 8.8 ZBJ	7.800 770	7.800 770	2
20	Vis TH 10/ 25 8.38 ZBJ	7.800 298	7.800 298	2
	Rondelle Eventail M10 ZBJ	7.800 384	7.800 384	2
	Rondelle Tôle 35/11/6	R35-11-6	R35-11-6	2
	Axe Pied Vérin Convoyeur	AE44 269	AE44 269	2

Convoyeur (Première partie)

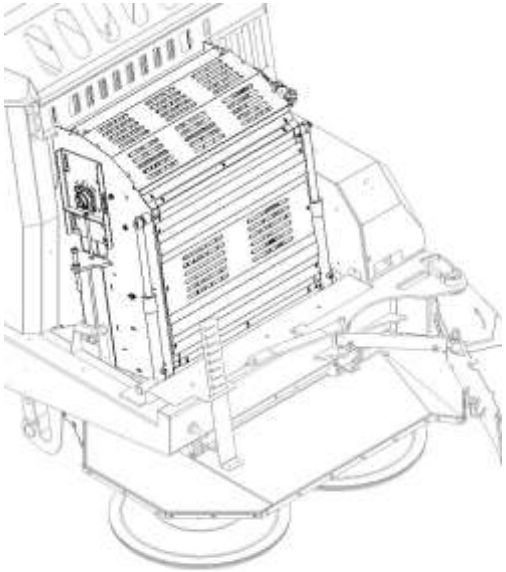

4a

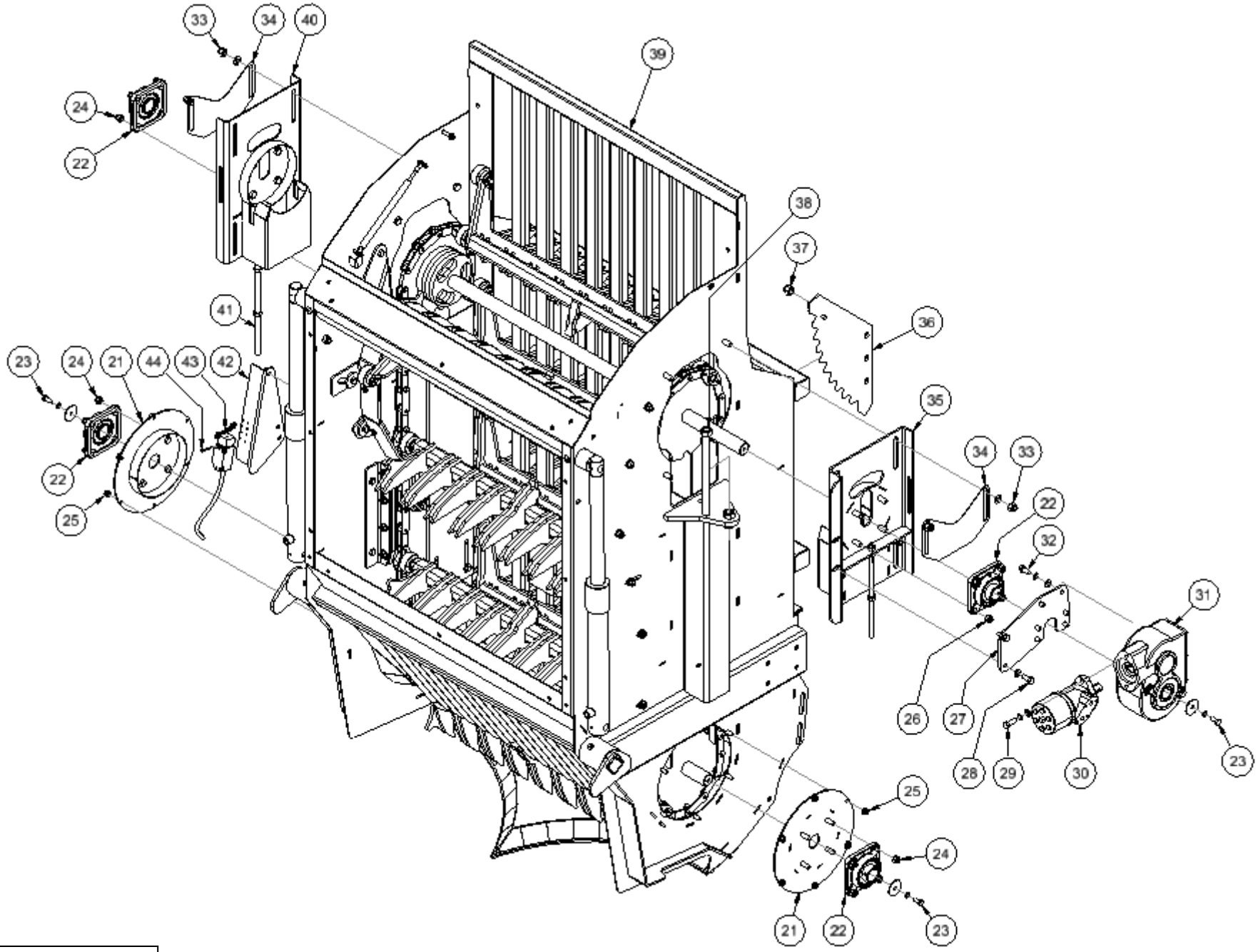

Planche N° : 04-05-3804b

4b

Rep	Désignation	1624 DT – 2027 DT	1928 DT – 2336 DT	Qté
21	Support Palier Bas	43 973	43 973	2
22	Palier 40- 4 Trous	810 085	810 085	4
23	Vis TH 10/ 20 8. 8 ZBJ	7.800 305	7.800 305	4
	Rondelle Eventail M10 ZBJ	7.800 384	7.800 384	4
	Rondelle Tôle 50/11/3	R50-11-3	R50-11-3	4
24	Vis TH 12/ 35 8.8 ZBJ	7.800 295	7.800 295	8
	Ecrou Lock CL8.012 ZBJ	7.800 363	7.800 363	8
25	Vis TH 10/ 25 8.8 ZBJ	7.800 298	7.800 298	12
	Ecrou Embase Crantée 10 8.8	7.801 050	7.801 050	12
26	Vis TH 14/ 35 8.8 ZBJ	7.803 052	7.803 052	8
	Ecrou Lock CL8.014 ZBJ	7.800 790	7.800 790	8
27	Pièce Blocage Boitier RT160/40	TO44 786	TO44 786	1
28	Vis TH 12/ 30 8.8 ZBJ	7.800 290	7.800 290	2
	Rondelle Plate M12 ZBJ	7.800 393	7.800 393	2
	Ecrou Embase Crantée 12 8.8	7.800 427	7.800 427	2
29	Vis TH 12/ 35 8.8 ZBJ	7.800 295	7.800 295	2
	Rondelle Eventail M12 ZBJ	7.800 385	7.800 385	2
	Rondelle Plate M12 ZBJ	7.800 393	7.800 393	2
30	Moteur Hydraulique MR 100 CD	3.803 058	3.803 058	1
	Hydraulique Entrainement Peigne Convoyeur => Page 6			
31	Boitier RT160/40	805 389	805 389	1
32	Vis TH 12/ 25 8.8 ZBJ	7.800 302	7.800 302	6
	Rondelle Eventail M12 ZBJ	7.800 385	7.800 385	6
	Rondelle Plate M12 ZBJ	7.800 393	7.800 393	6
33	Vis TH 14/ 30 8.8 ZBJ	7.803 046	7.803 046	8
	Rondelle Plate M14 ZBJ	7.800 397	7.800 397	8
	Ecrou Lock CL8.012 ZBJ	7.800 363	7.800 363	8
34	Carter Fermeture Montant Caisse	TO45 153	TO45 153	2
35	Support Palier Haut	44 313	44 313	1
36	Couteau	9.805 123	9.805 123	5/9
37	Vis TH 16/ 40 8.8 ZBJ	7.801 405	7.801 405	18
	Ecrou Lock CL8.016 ZBJ	7.800 366	7.800 366	18
38	Ensemble tige Filetée	45 538	45 538	2
	Ecrou Hexagonal 020.CL8 Z	7.800 370	7.800 370	4
39	Convoyeur De Chargement	45 145	44 637	1
40	Support Palier Haut	43 968	43 968	1
41	Tige Filetée Tendeur Chaine	TF43 983	TF43983	2
	Ecrou Hexagonal 014.CL8 Z	7.800 372	7.800 372	6
42	Tôle Support Capteur Fin de Course	TO45 781	TO45 781	1
43	Capteur Fin de Course	11.803 289	11.803 289	1
44	Vis CHC 5/ 40 8.8	7.802 995	7.802 995	2
	Ecrou Hexagonal 004.CL8 Z	7.801 426	7.801 426	2

Convoyeur
(Deuxième partie)

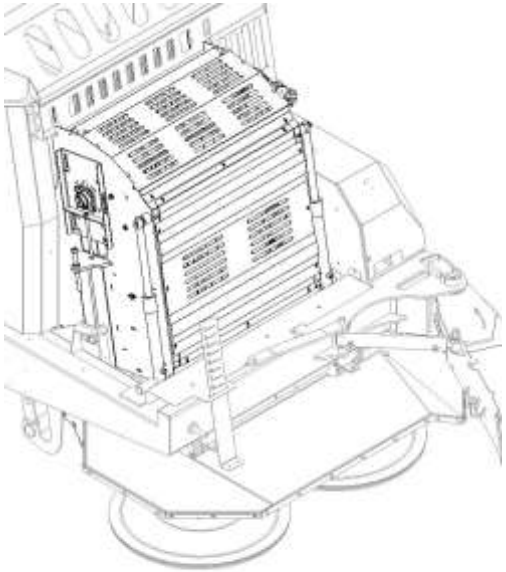

4b

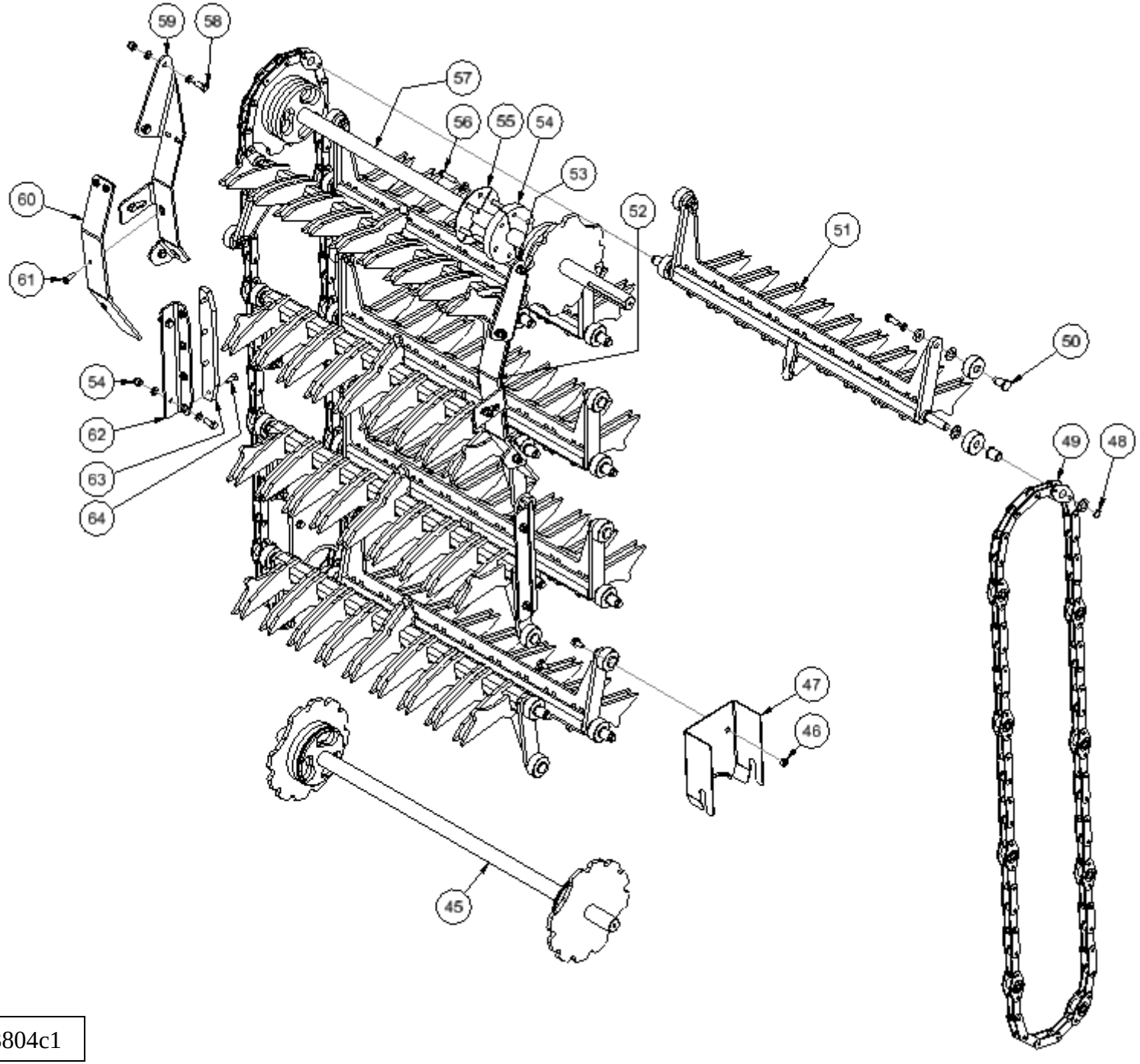

Planche N° : 04-05-3804c1

4c1

Rep	Désignation	1624 DT – 2027 DT	1928 DT – 2336 DT	Qté
45	Arbre Inférieur	31 347ENS.S	31 347ENS.S	1
46	Vis TH 12/ 25 8.8 ZBJ	7.800 302	7.800 302	4
	Rondelle Plate M12 ZBJ	7.800 393	7.800 393	4
	Ecrou Hexagonal 012.CL8 Z	7.800 374	7.800 374	4
47	Tôle Anti-Enroulement	44 295	44 295	2
48	Circlips Extérieur 020	7.801 559	7.801 559	16/18
	Rondelle Plate M20 ZBJ	7.800 396	7.800 396	16/18
	Bague Bronze 20*26*32	9.807 336	9.807 336	16/18
	Galet	9.807 337	9.807 337	16/18
49	Chaine Convoyeur Autochargeuse A7020 L.3.36-8 Peignes	9.800 951		2
	Chaine Convoyeur Autochargeuse A7020 L.3.78-9 Peignes		9.800 950	2
	Attache Rapide Chaine Convoyeur	9.800 950AT	9.800 950AT	2
50	Axe Galet	AE43 985	AE43 985	16/18
	Galet	9.807 337	9.807 337	16/18
	Rondelle Plate M12 ZBJ	7.800 393	7.800 393	16/18
	Rondelle Grower 12	7.800 407	7.800 407	16/18
	Rondelle Tôle 35/12.5/6	R35-12.5-6	R35-12.5-6	16/18
	Vis TH 12/ 35 8.8 ZBJ	7.800 295	7.800 295	16/18
51	Peigne	43 717	43 717	8/9
52	Caoutchouc 578/70/8	807 359	807 359	1
53	Tôle Support Caoutchouc Gauche	TO44 6101	TO44 6101	1
54	Caoutchouc	AE43 964	AE43 964	2
55	Tôle Support Caoutchouc	TO44 316	TO44 316	2
56	Vis TH 12/ 45 8.8 ZBJ	7.800 258	7.800 258	6
	Rondelle Plate M12 ZBJ	7.800 393	7.800 393	6
57	Arbre Supérieur	31390-R.ENS.S	31390-R.ENS.S	1
58	Vis TH 12/ 30 8.8 ZBJ	7.800 296	7.800 296	12
	Rondelle Plate M12 ZBJ	7.800 393	7.800 393	24
	Ecrou Lock CL8.012 ZBJ	7.800 363	7.800 363	12
59	Tôle Support Caoutchouc Droite	TO44 610	TO44 610	1
60	Caoutchouc Anti-Bruit	807 358	807 358	1
61	Vis Poêlier 10/ 30 ZN	7.800 288	7.800 288	8
	Ecrou Lock CL8.010 ZBJ	7.800 365	7.800 365	8
62	Tôle Fixation Guide Chaine	TO44 789	TO44 789	2
63	Guide Chaine	807 357	807 357	2
64	Vis TFHC 12/ 35 10.9	7.801 435	7.801 435	8
	Ecrou Embase Lock CL8.012	7.800 363	7.800 363	8

Convoyeur
(Troisième partie)
Jusqu'au 07/01/13

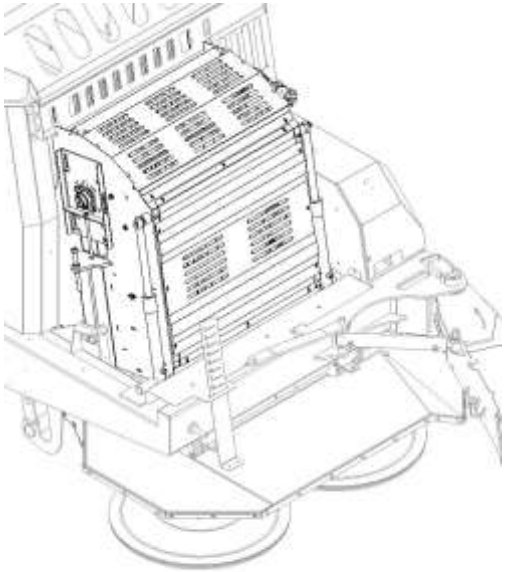

4c1

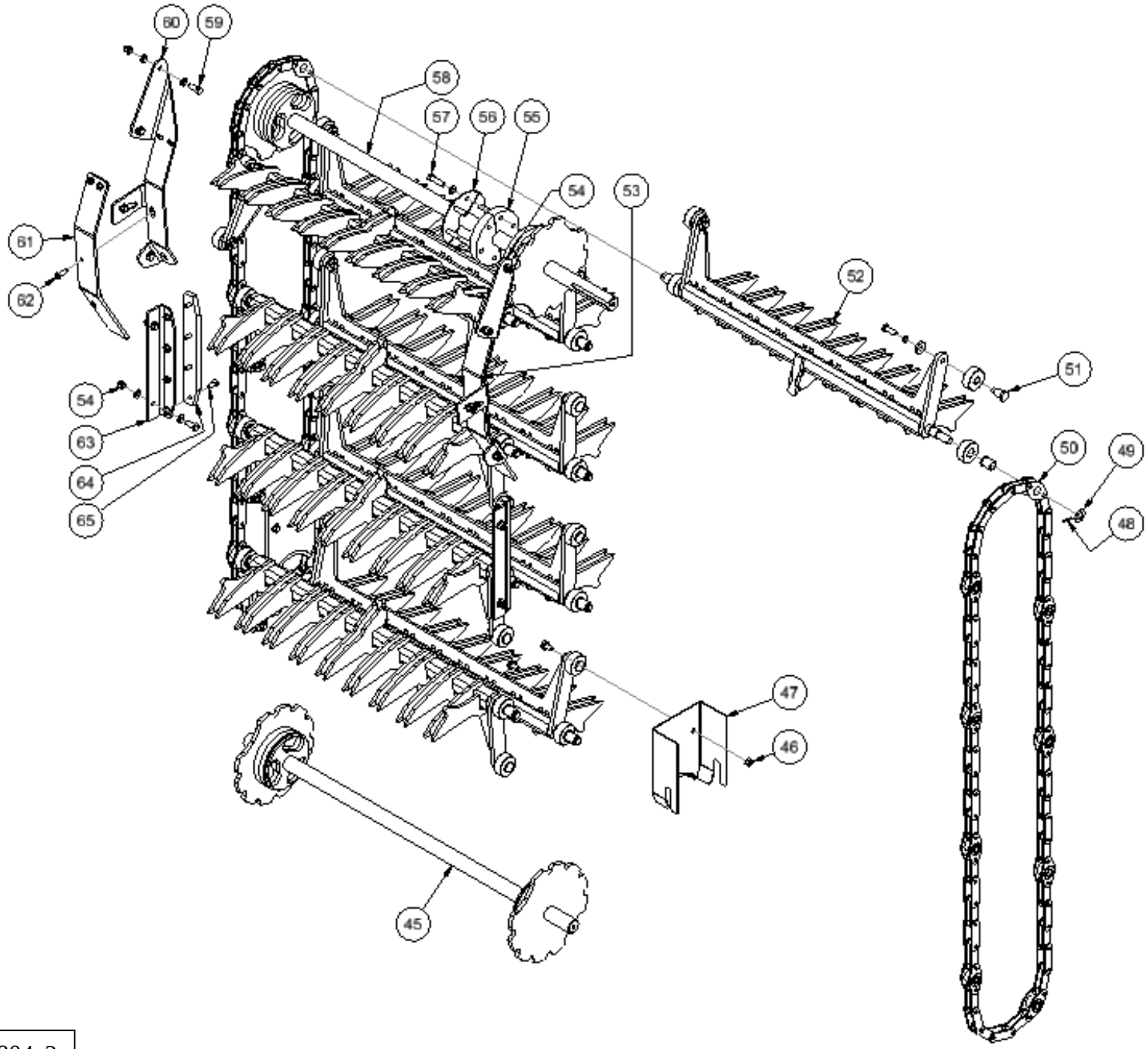

Planche N° : 04-05-3804c2

4c2

Rep	Désignation	1624 DT – 2027 DT	1928 DT – 2336 DT	Qté
45	Arbre Inférieur	44 297	44 297	1
46	Vis TH 12/ 25 8.8 ZBJ	7.800 302	7.800 302	4
	Rondelle Plate M12 ZBJ	7.800 393	7.800 393	4
	Ecrou Hexagonal 012.CL8 Z	7.800 374	7.800 374	4
47	Tôle Anti-Enroulement	44 295	44 295	2
48	Goupille Fendue 4/35	7.801 552	7.801 552	16/18
49	Rondelle Tôle 40/20/2	R40-20-2	R40-20-2	16/18
	Bague Bronze 20*26*32 Sans Collerette	9.807 336SC	9.807 336SC	16/18
	Galet	9.807 337-25	9.807 337-25	16/18
50	Chaine Convoyeur Autochargeuse A7020 L.3.78-9 Peignes	9.800 950	9.800 950	2
	Chaine Convoyeur Autochargeuse Attache Rapide	9.800 950AT	9.800 950AT	2
51	Axe Galet	AE43 985	AE43 985	16/18
	Galet	9.807 337	9.807 337	16/18
	Rondelle Plate M20 L ZBJ	7.803 083	7.803 083	16/18
	Rondelle Eventail M12 ZBJ	7.800 385	7.800 385	16/18
	Rondelle Tôle 35/12.5/6	R35-12.5-6	R35-12.5-6	16/18
	Vis TH 12/ 30 8.8 ZBJ	7.800 296	7.800 296	16/18
52	Peigne	46 073	46 073	8/9
53	Caoutchouc 578/70/8	807 359	807 359	1
54	Tôle Support Caoutchouc Gauche	TO44 6101	TO44 6101	1
55	Caoutchouc	AE43 964	AE43 964	2
56	Tôle Support Caoutchouc	TO44 316	TO44 316	2
57	Vis TH 12/ 45 8.8 ZBJ	7.800 258	7.800 258	6
	Rondelle Plate M12 ZBJ	7.800 393	7.800 393	6
58	Arbre Supérieur	44 784	44 784	1
59	Vis TH 12/ 30 8.8 ZBJ	7.800 290	7.800 290	12
	Rondelle Plate M12 ZBJ	7.800 393	7.800 393	24
	Ecrou Lock CL8.012 ZBJ	7.800 363	7.800 363	12
60	Tôle Support Caoutchouc Droite	TO44 610	TO44 610	1
61	Caoutchouc Anti-Bruit	807 358	807 358	1
62	Vis Poêlier 10/ 30 ZN	7.800 288	7.800 288	8
	Ecrou Lock CL8.010 ZBJ	7.800 365	7.800 365	8
63	Tôle Fixation Guide Chaine	TO44 789	TO44 789	2
64	Guide Chaine	807 357	807 357	2
65	Vis TFHC 12/ 35 10.9	7.801 435	7.801 435	8
	Ecrou Embase Lock CL8.012	7.800 363	7.800 363	8

Convoyeur
(Troisième partie)
A partir du 08/01/13

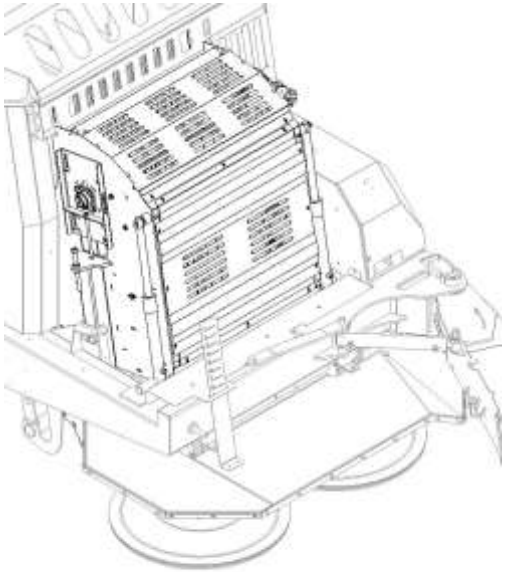

4c2

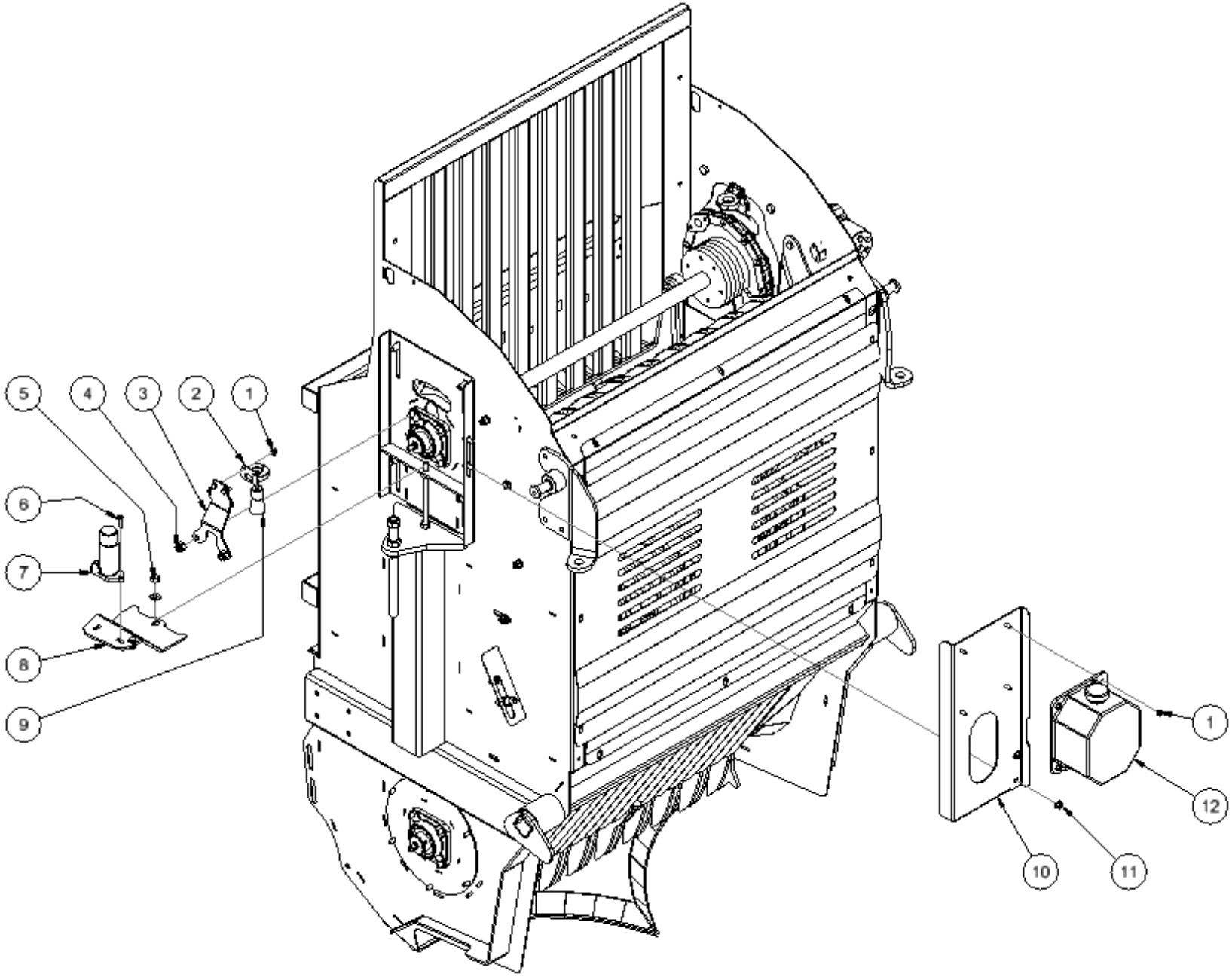

Planche N° : 04-05-3805

Rep	Désignation	1624 DT – 2027 DT	1928 DT – 2336 DT	Qté
1	Vis TH 8/ 20 8.8 ZBJ	7.800 297	7.800 297	8
	Ecrou Embase Crantée 08 ZBJ	7.800 378	7.800 378	8
2	Support Pinceau	47 309	47 309	2
3	Tôle Support Pinceau	TO47 142	TO47 142	2
4	Ecrou Lock CL8.014 ZBJ	7.800 790	7.800 790	4
5	Ecrou Hexagonal 014.CL8	7.800 372	7.800 372	1
	Rondelle Plate M14 ZBJ	7.800 397	7.800 397	1
6	Vis TH 8/ 30 8.8 ZBJ	7.800 337	7.800 337	2
	Rondelle Plate M8 ZBJ	7.800 395	7.800 395	2
	Ecrou Embase Crantée 08 ZBJ	7.800 378	7.800 378	2
7	Pompe	24.806 000	24.806 000	1
8	Tôle Support Pompe	TO47 141	TO47 141	1
9	Balai	24.806 007	24.806 007	2
10	Tôle Support Réservoir	TO47 143	TO47 143	1
11	Vis TH 10/ 25 8.8 ZBJ	7.800 298	7.800 298	2
	Rondelle Plate M10 ZBJ	7.800 391	7.800 391	2
	Ecrou Embase Crantée 10 8.8	7.801 050	7.801 050	2
12	Réservoir	24806 001	24.806 001	1

Graissage automatique

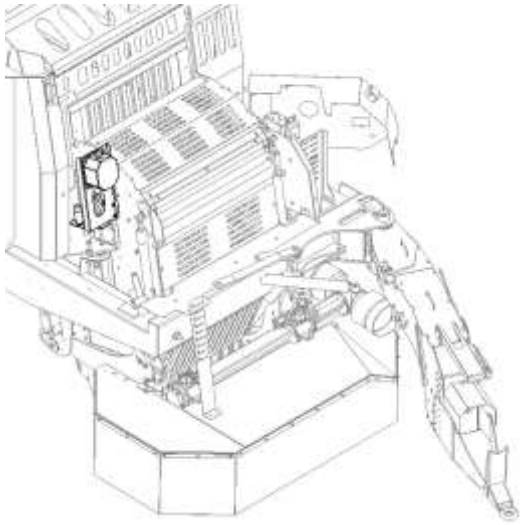

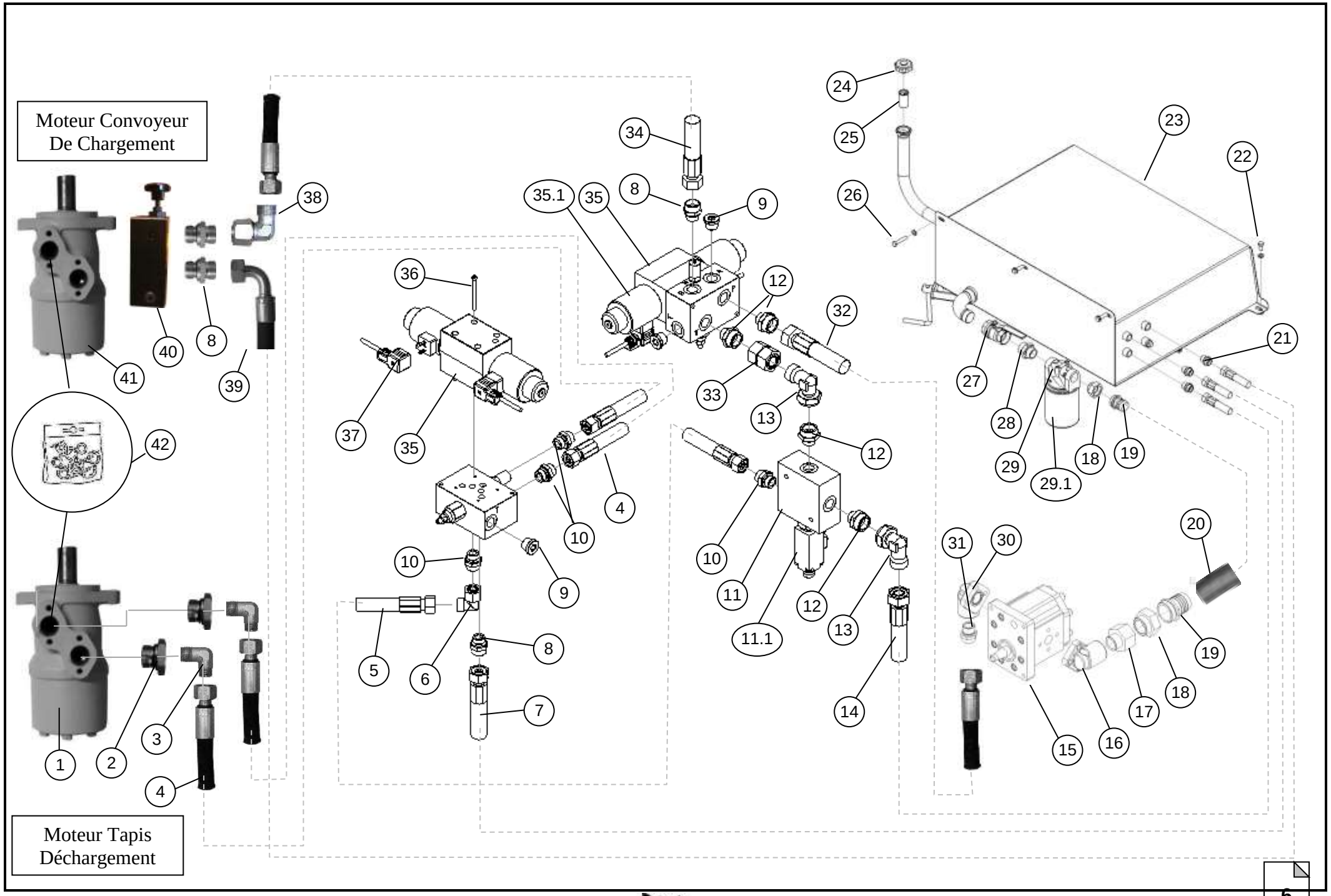
Moteur Convoyeur
De Chargement
Moteur Tapis
Déchargement
1
2
3
4
5
6
7
8
9
10
11
11.1
12
13
14
15
16
17
18
19
20
21
22
23
24
25
26
27
28
29
29.1
30
31
32
33
34
35
35.1
36
37
38
39
40
41
42

Planche N° : 04-05-3806

Rep	Désignation	1624 DT – 1928 DT	2027 DT – 2336 DT	Qté
1	Moteur Hydraulique MR 50 CD	3.803 247	3.803 247	1
2				
3				
4	Flexible 2T 13 9500 2SETC15L	5.802 293		2
	Flexible 2T 13 10500 2SETC15L		5.803 217	2
5	Flexible 1T 10 3000 2SETC12L	5.800 186	5.800 186	1
6	Coude Femelle 15L	2.800 066	2.800 066	1
7	Flexible 1T 10 3000 2SETC12L	5.800 186	5.800 186	1
8	Union Mâle 18L 15/21 C	2.800 030	2.800 030	4
9	Bouchon Mâle 15/21 CYL	2.800 734	2.800 734	3
10	Union Mâle 15L 15/21 C	2.800 027	2.800 027	4
11	Diviseur Bloc en Ligne + Régulateur Proportionnel	806 102SC	806 102SC	1
11.1	Régulateur Proportionnel	805 735	805 735	1
12	Union Mâle 22L 15/21 C	2.800 677	2.800 677	4
13	Coude Femelle 22L NU	2.800 073	2.800 073	2
14	Flexible 1T 10 3000 2SETC12L	5.800 186	5.800 186	1
15	Pompe KV3P 70CM3 DR.	4.802 838	4.802 838	1
16	Bride Coudée 1" Entraxe 51	4.801 251	4.801 251	1
17	Réduction MC1"FG1"1/4	2.801 774	2.801 774	1
18	Réduction Laiton M/F 33/42-40/49	16.802 990	16.802 990	2
19	Embout Cannelé Laiton M 40/49	16.800 647	16.800 647	2
20	Flexible Aspiration R4 L. 650 1"1/2 D.INT 38	5.807 105		1
	Flexible Aspiration R4 L.1500 1"1/2 D.INT 38		5.807 101	1
21	Union Mâle 22L 20/27 C	2.800 678	2.800 678	3
22	Vis TH 12/ 25 8.8 ZBJ	7.800 302	7.800 302	2
	Rondelle Plate M12 ZBJ	7.803 079	7.803 079	2
	Ecrou Embase Crantée 12 8.8	7.800 427	7.800 427	2
23	Réservoir 200 L	46 203	46 203	1
24	Bouchon Réservoir Hydraulique	810 035	810 035	1
25	Bouchon Filtre	810 062	810 062	1
26	Vis TH 12/ 60 8.8 ZBJ	7.800 345	7.800 345	3
	Rondelle Plate M12 ZBJ	7.803 079	7.803 079	3
	Ecrou Embase Crantée 12 8.8	7.800 427	7.800 427	3
27	Vanne à Bille Femelle/Femmelle 40/49	16.800 656	16.800 656	1
28				
29	Tête de Filtre Simple	4.800 525	4.800 525	1
29.1	Cartouche Courte Sérigraphiée	4.801 159	4.801 159	1
30	Bride Coudée 3/4" Entraxe 51	4.801 255	4.801 255	1
31	Union Mâle 22L 20/27	2.800 678	2.800 678	1
32	Flexible 1T 10 3000 2SETC12L	5.800 186	5.800 186	1
33				
34	Flexible 2T 16 1900 ETC18L ETC18L 90°	5.803 024	5.803 024	1
35	Elément NG06 Centre Fermé	6.801 726	6.801 726	2
35.1	Bobine 12V NG06	6.800 495	6.800 495	4
36	Vis CHC 5/ 30 8.8	7.802 743	7.802 743	4
37	Connecteur 2P+T L=3m	11.802 846	11.802 846	2
	Réf 1 = Rotation Peigne Convoyeur			
	Réf 9 = Rotation Tapis Arrière Vers la Droite			
	Réf 10 = Rotation Tapis Arrière Vers la Gauche			
38				
39	Flexible 1T 19 3000 ETCETC22L90°	5.803 049		1
	Flexible 1T 19 3700 ETCETC22L90°		5.803 041	1
40				
41	Moteur Hydraulique MR 100 CD	3.803 058	3.803 058	1
42	Pochette de Joint Moteur EPMR	3.805 020	3.805 020	2

Hydraulique
Entrainement Convoyeur + Tapis de déchargement

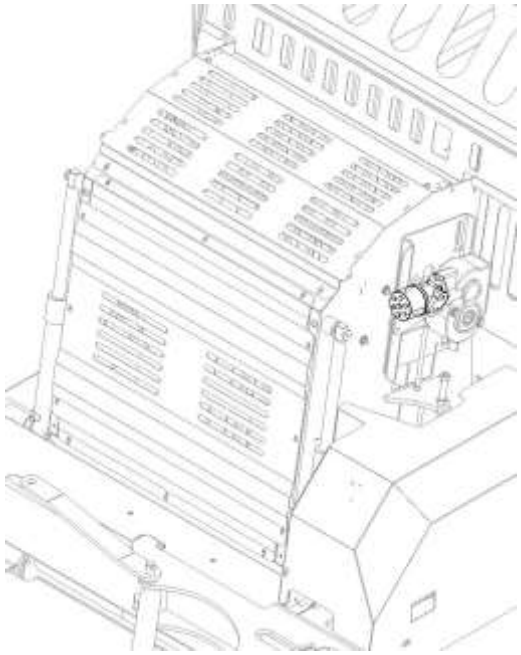

6

Côté Gauche **Côté Droit**

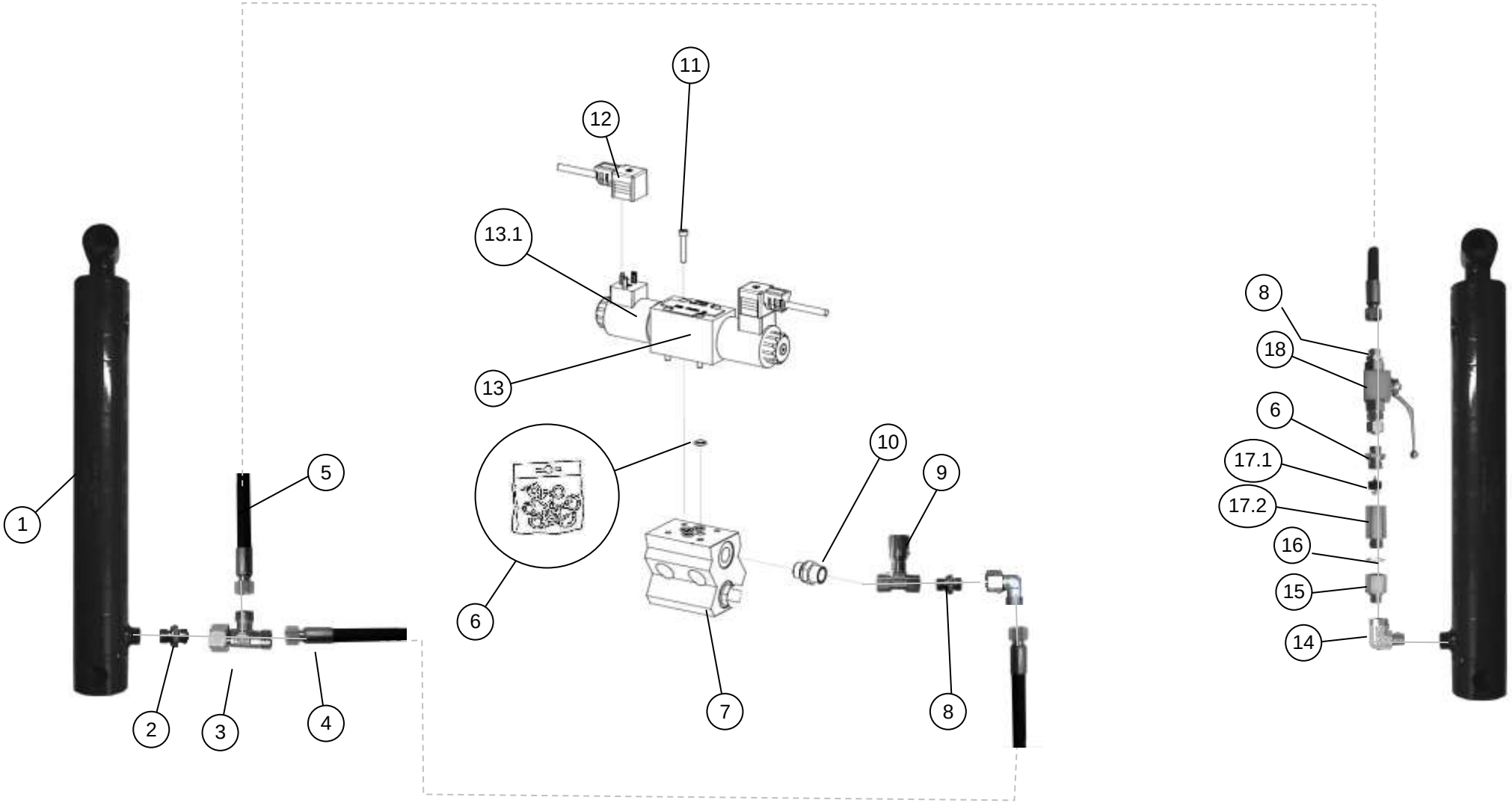

Planche N° : 04-05-3807

Rep	Désignation	1624 DT – 1928 DT	2027 DT – 2336 DT	Qté
1	Vérin SE 40/400 EAF 540 PEI	1.800 043	1.800 043	2
	Eclatée Vérin => Page 33			
2				1
3				1
4	Flexible 1T 10 1000 2SETC12L	5.800 120	5.800 120	1
5	Flexible 1T 10 3000 2SETC12L	5.800 186	5.800 186	1
6	Pochette de Joints NG06	6.801 333	6.801 333	1
7	Référence Embase Cetop => Page 33			
8	Union Mâle 12L 12/17 CYL NU	2.800 023	2.800 023	3
9	Limiteur Unidirectionnel 3/8	6.800 697	6.800 697	1
10	Union Mâle 12L 15/21 CYL NU	2.800 024	2.800 024	2
11	Vis CHC 5/ 30 8.8	7.802 743	7.802 743	4
12	Connecteur 2P+T L=3m	11.802 846	11.802 846	2
	Réf 3 = Vérin Coupe			
	Réf 4 = Vérin Coupe			
13	Elément NG06 Centre Fermé	6.801 726	6.801 726	1
13.1	Bobine 12V NG06	6.800 495	6.800 495	2
14	Coude MC 3/8 – FG 3/8	2.800 064	2.800 064	2
15	Réduction 3/8 CYL UTC 1/2	2.800 710	2.800 710	2
16	Joint Cuivre 21	2.800 056	2.800 056	2
17	Clapet Parachute Complet 1/2	2.802 580	2.802 580	2
17.1	Clapet Parachute 1/2	805 307	805 307	2
17.2	Corps Clapet Parachute 1/2	805 180	805 180	2
18	Robinet Boisseau 2V 3/8	6.800 995	6.800 995	1

Hydraulique
Déplacement convoyeur

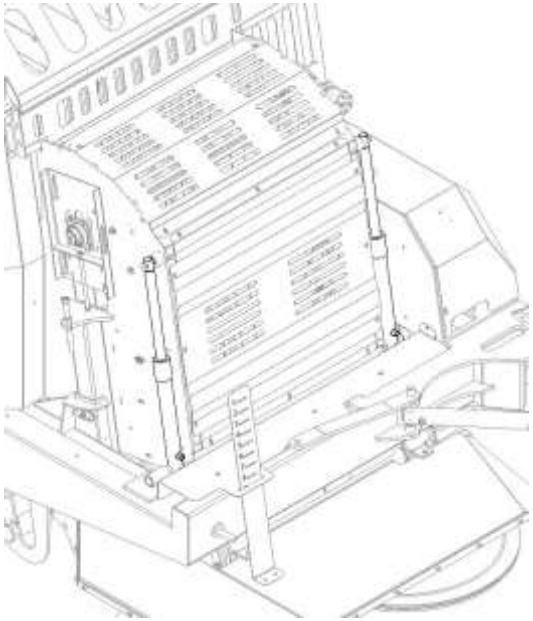

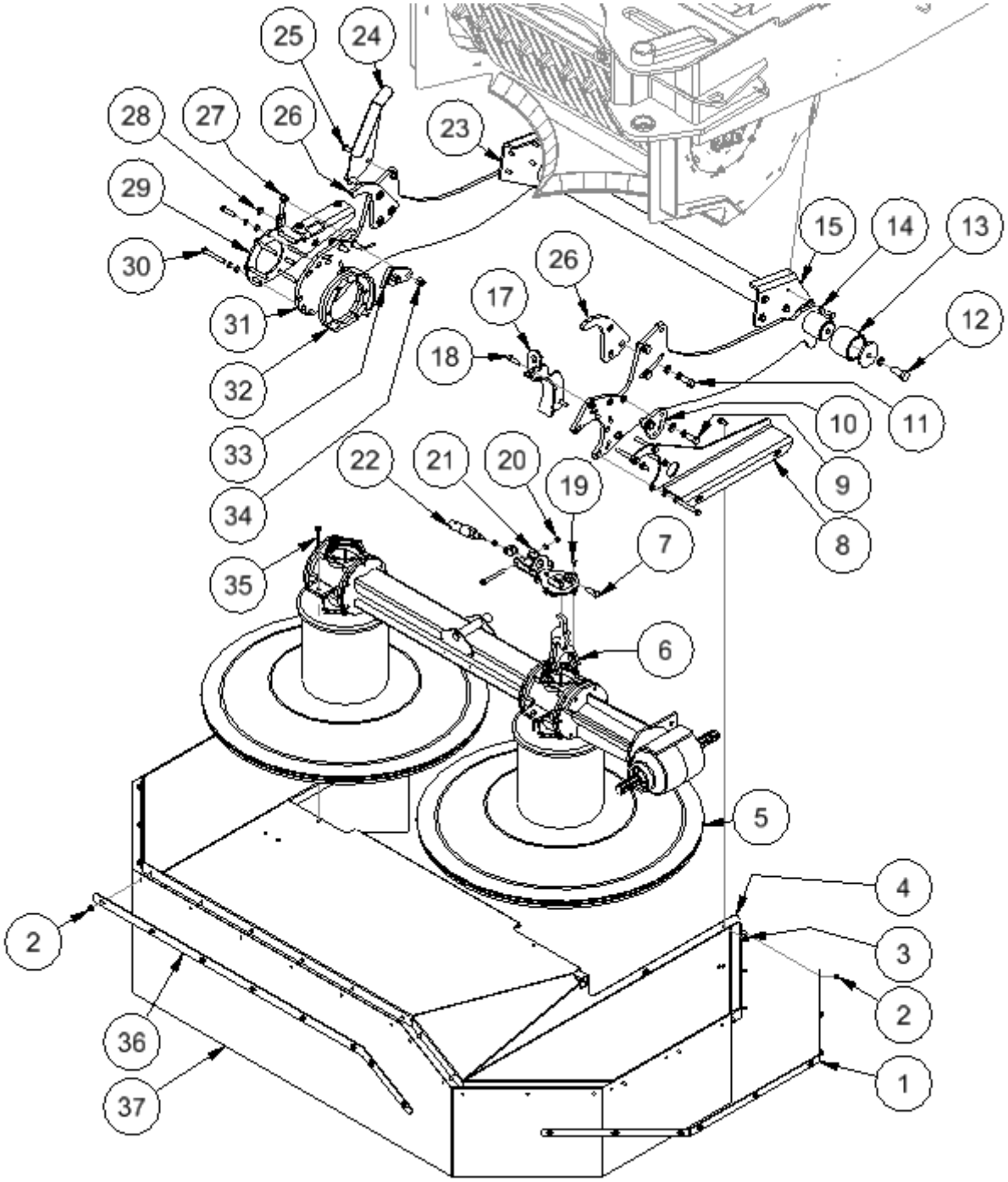

Planche N° : 04-05-3808a1

8a1

Rep	Désignation	1624 DT – 1928 DT 2027 DT – 2336 DT	Qté
1	Tôle Support Bâche	TO44 986	2
2	Vis TH 8/ 20 8.8 ZBJ	7.800 297	26
	Ecrou Embase Crantée 8 8.8	7.800 378	26
3	Vis TH 10/ 25 8.8 ZBJ	7.800 298	2
	Rondelle Plate M10 ZBJ	7.800 391	2
	Ecrou Embase Crantée 10 8.8	7.801 050	2
4	Carter Faucheuse	44 259	1
5	Faucheuse	44 749	1
	Détail Faucheuse => Page 9		
6	Levier Hydraulique	45 518	1
7	Vis TH 14/ 50 8.8 ZBJ	7.800 315	1
8	Tôle Support Carter	TO44 949	1
9	Vis TH 16/ 40 8.8 ZBJ	7.801 405	2
	Rondelle Grower 16 ZBJ	7.800 409	2
	Rondelle Plate M16 ZBJ	7.800 392	2
	Ecrou Hexagonal 016.CL8 Z	7.800 369	2
10	Cale De Réglage	TO44 322	2
11	Vis TH 16/ 40 8.8 ZBJ	7.801 405	6
	Rondelle Grower 16 ZBJ	7.800 409	6
	Rondelle Plate M16 ZBJ	7.800 392	6
	Ecrou Embase Crantée 16 8.8	7.800 437	6
12	Vis TH 20/ 50 8.8 ZBJ	7.800 310	2
	Rondelle Eventail M20 ZBJ	7.800 387	2
	Rondelle Tôle 91/21/8	R91-21-8	2
13	Bague 95/77 L=78	TM43 994	2
14	Vis TH 12/ 30 8.8 ZBJ	7.800 296	8
	Rondelle Eventail M12 ZBJ	7.800 385	8
	Rondelle Plate M12 ZBJ	7.800 393	8
	Ecrou Hexagonal 012.CL8 Z	7.800 374	8
15	Fixation Gauche Support Faucheuse	43 978	1
16	Crochet Gauche De Réglage Hauteur	44 590	1
17	Cale	44 695	1
18	Vis TH 12/ 40 8.8 ZBJ	7.800 771	2
	Ecrou Embase Crantée 12 8.8	7.800 427	2
19	Vis TH 8/ 16 8.8 ZBJ	7.800 316	4

Faucheuse avant le 22-02-2013 (Première partie)

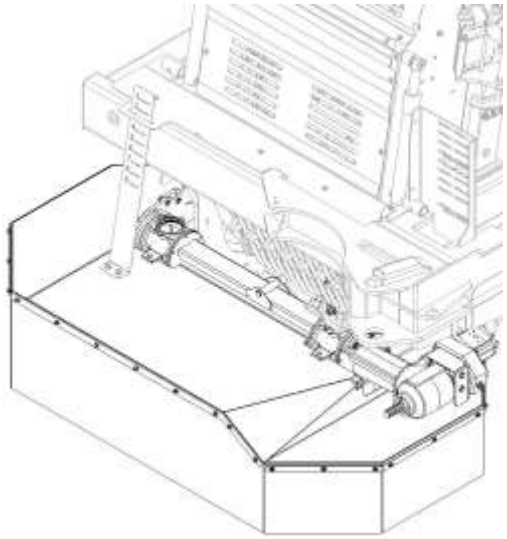

8a1

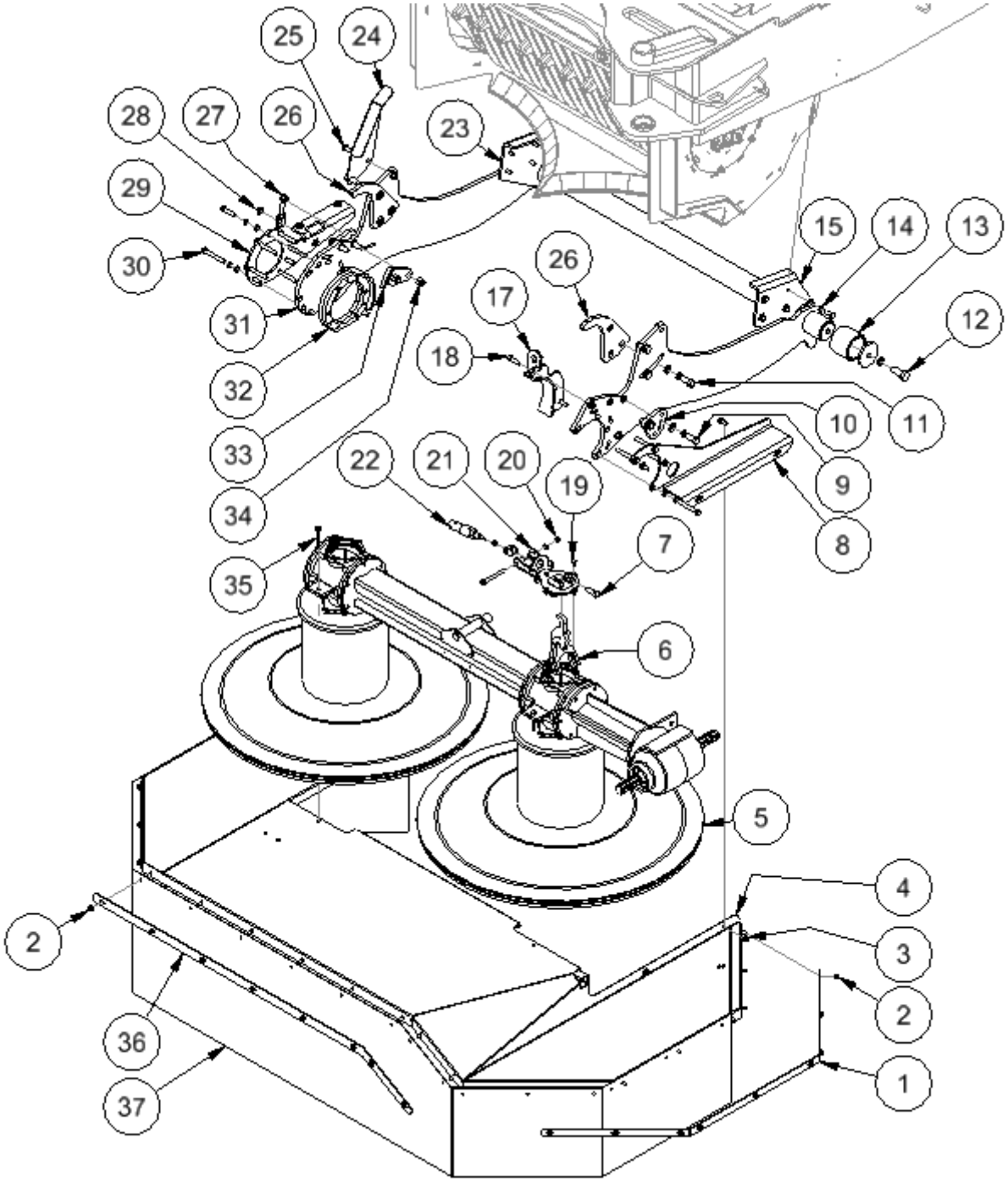

Planche N° : 04-05-3808b1

8b1

Rep	Désignation	1624 DT – 1928 DT 2027 DT – 2336 DT	Qté
20	Vis TH 10/ 100 8.8 ZBJ	7.802 288	1
	Rondelle Plate M10 ZBJ	7.801 310	1
	Ecrou Lock CL8.010 ZBJ	7.800 365	1
21	Support Vérin	45 517	1
22	Vérin DE 12/20 C25	1.800 045	1
	Ecrou Hexagonal 010.CL8 Z	7.800 371	1
	Tenon Vérin	45 535	1
	Hydraulique Crabot => Page 10		
23	Fixation Droite Support Faucheuse	43 989	1
24	Tôle Détecteur Fin de Course	TO45 780	1
25	Vis TH 12/ 35 8.8 ZBJ	7.800 295	1
	Rondelle Plate M12 ZBJ	7.800 393	2
	Ecrou Embase Crantée 12 8.8	7.800 427	1
26	Crochet Droit De Réglage Hauteur	44 323	1
27	Tige De Réglage Inclinaison	44 584	1
	Ecrou Embase Crantée 12 8.8	7.800 427	2
28	Vis TFHC 12/ 35 10.9	7.800 286	1
	Ecrou Embase Crantée 12 8.8	7.800 427	1
29	Pièce De Réglage Inclinaison	44 950	1
30	Vis CHC 12/ 90 10.9	7.801 442	10
	Rondelle Eventail M12 ZBJ	7.800 385	10
	Rondelle Plate M12 ZBJ	7.800 393	10
31	Berceau Faucheuse	44 691	1
32	Cale Entretoise Fixation	44 694	1
33	Tôle Support Rappel Faucheuse	TO45 888	1
34	Vis TH 16/ 80 8.8 ZBJ	7.800 449	2
	Rondelle Eventail M16 ZBJ	7.800 386	2
	Rondelle Plate M16 ZBJ	7.800 392	2
	Ecrou Lock CL8.016 ZBJ	7.800 366	2
35	Vis TH 12/ 25 8.8 ZBJ	7.800 302	2
	Rondelle Plate M12 ZBJ	7.800 393	2
	Ecrou Embase Crantée 12 8.8	7.800 427	2
36	Tôle Support Bâche	TO44 985	1
37	Bâche Faucheuse	TO91 284	1

Faucheuse avant le 22-02-2013
(Deuxième partie)

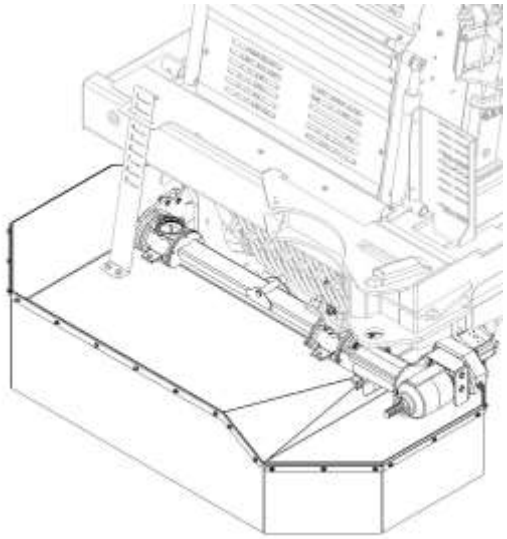

8b1

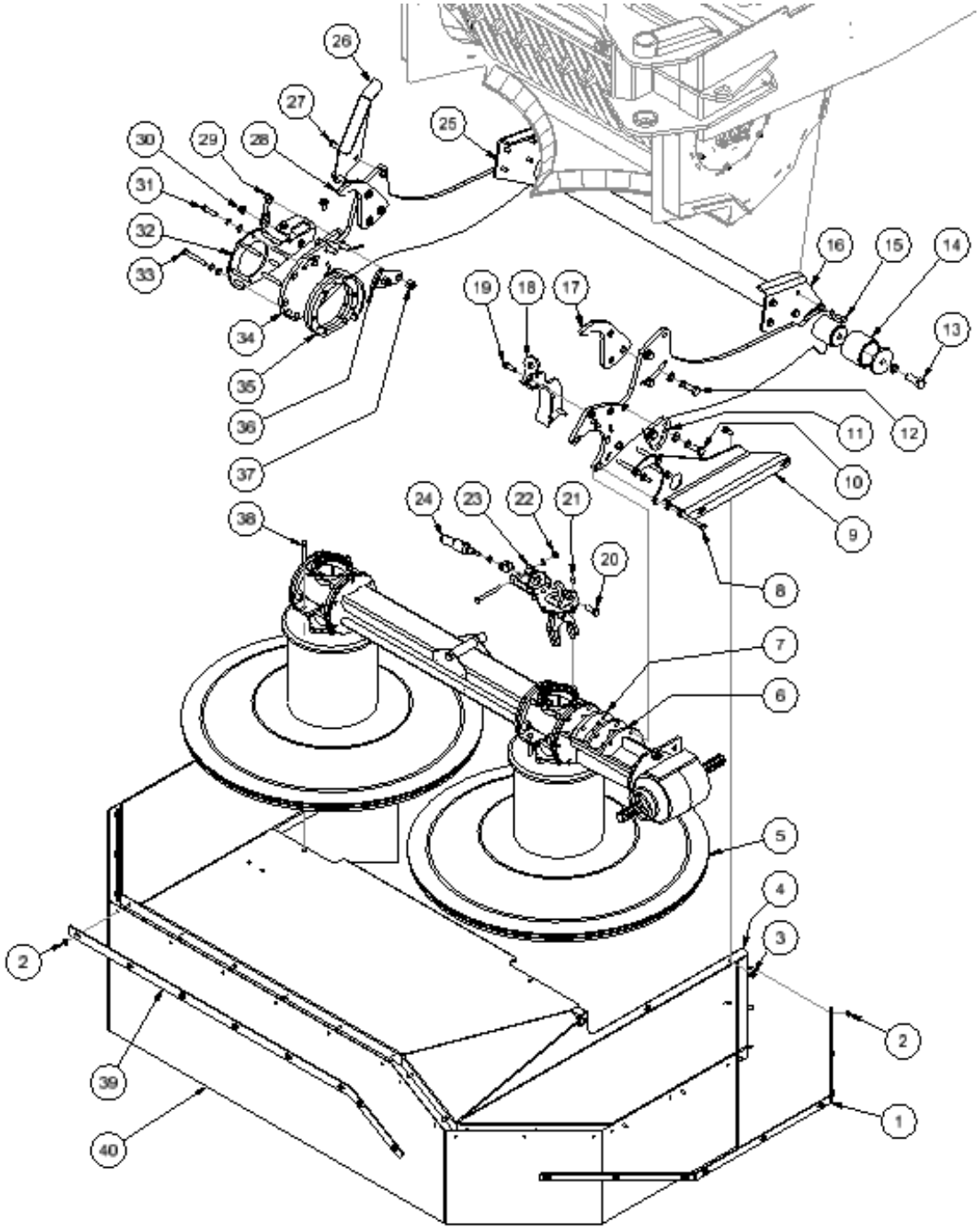

Planche N° : 04-05-3808a2

8a2

Rep	Désignation	1624 DT – 1928 DT 2027 DT – 2336 DT	Qté
1	Tôle Support Bâche	TO44 986	2
2	Vis TH 8/ 20 8.8 ZBJ	7.800 297	26
	Ecrou Embase Crantée 8 8.8	7.800 378	26
3	Vis TH 10/ 25 8.8 ZBJ	7.800 298	2
	Rondelle Plate M10 ZBJ	7.800 391	2
	Ecrou Embase Crantée 10 8.8	7.801 050	2
4	Carter Faucheuse	44 259	1
5	Faucheuse	44 749	1
	Détail Faucheuse => Page 9		
6	Tôle Renfort Ep. 10mm	TO44 244	2
7	Tôle Renfort Ep. 15mm	TO44 243	1
8	Vis CHC 12/ 100 12.9	7.800 177	4
	Rondelle Blocage M12 Acier	7.800 438	4
9	Tôle Support Carter	TO44 949	1
10	Vis TH 16/ 40 8.8 ZBJ	7.801 405	2
	Rondelle Grower 16 ZBJ	7.800 409	2
	Rondelle Plate M16 ZBJ	7.800 392	2
	Ecrou Hexagonal 016.CL8 Z	7.800 369	2
11	Cale De Réglage	TO44 322	2
12	Vis TH 16/ 40 8.8 ZBJ	7.801 405	6
	Rondelle Grower 16 ZBJ	7.800 409	6
	Rondelle Plate M16 ZBJ	7.800 392	6
	Ecrou Embase Crantée 16 8.8	7.800 437	6
13	Vis TH 20/ 50 8.8 ZBJ	7.800 310	2
	Rondelle Eventail M20 ZBJ	7.800 387	2
	Rondelle Tôle 91/21/8	R91-21-8	2
14	Bague 95/77 L= 78	TM43 994	2
15	Vis TH 12/ 30 8.8 ZBJ	7.800 296	8
	Rondelle Eventail M12 ZBJ	7.800 385	8
	Rondelle Plate M12 ZBJ	7.800 393	8
	Ecrou Hexagonal 012.CL8 Z	7.800 374	8
16	Fixation Gauche Support Faucheuse	43 978	1
17	Crochet Gauche De Réglage Hauteur	44 590	1
18	Cale	44 695	1
19	Vis TH 12/ 40 8.8 ZBJ	7.800 771	2
	Ecrou Embase Crantée 12 8.8	7.800 427	2

Faucheuse à partir du 22-02-2013 (Première partie)

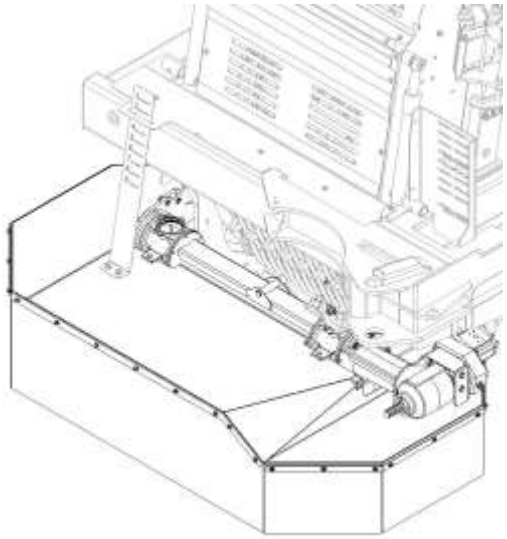

8a2

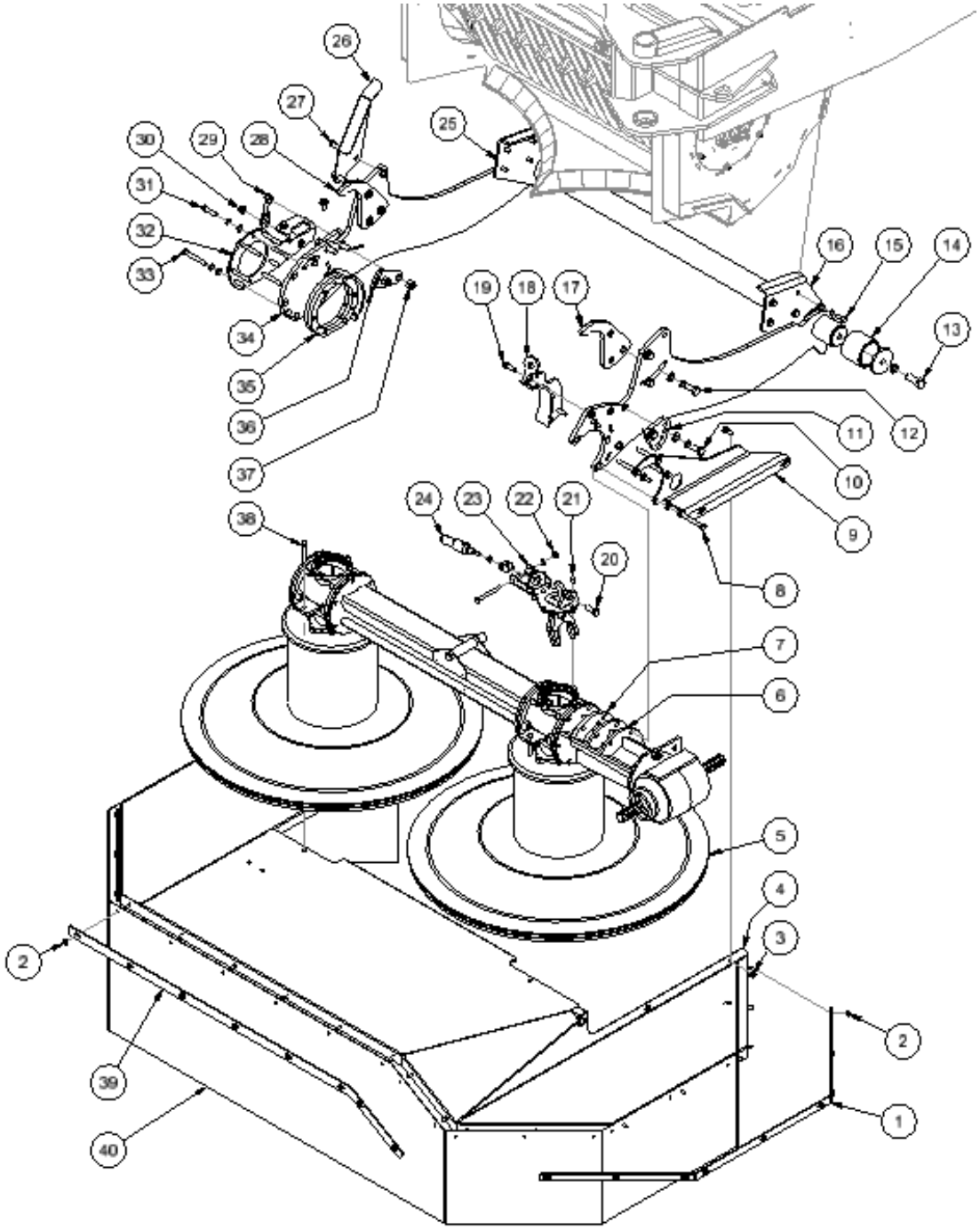

Planche N° : 04-05-3808b2

8b2

Rep	Désignation	1624 DT – 1928 DT 2027 DT – 2336 DT	Qté
20	Vis TH 14/ 50 8.8 ZBJ	7.800 315	1
21	Vis TH 8/ 16 8.8 ZBJ	7.800 316	4
22	Vis TH 10/ 100 8.8 ZBJ	7.802 288	1
	Rondelle Plate M10 ZBJ	7.801 310	1
	Ecrou Lock CL8.010 ZBJ	7.800 365	1
23			1
24	Vérin DE 12/20 C25	1.800 045	1
	Ecrou Hexagonal 010.CL8 Z	7.801 368	1
	Tenon Vérin	45 535	1
	Hydraulique Crabot => Page 10		
25	Fixation Droite Support Faucheuse	43 989	1
26	Tôle Détecteur Fin de Course	TO45 780	1
27	Vis TH 12/ 35 8.8 ZBJ	7.800 295	1
	Rondelle Plate M12 ZBJ	7.800 393	2
	Ecrou Embase Crantée 12 8.8	7.800 427	1
28	Crochet Droit De Réglage Hauteur	44 323	1
29	Tige De Réglage Inclinaison	44 584	1
	Ecrou Embase Crantée 12 8.8	7.800 427	2
30	Vis TFHC 12/ 35 10.9	7.800 286	1
	Ecrou Embase Crantée 12 8.8	7.800 427	1
31	Vis TH 12/ 40 8.8	7.800 771	3
	Rondelle Grower M12 ZBJ	7.800 438	3
32	Pièce De Réglage Inclinaison	44 950	1
33	Vis CHC 12/ 80 12.9	7.801 422	6
	Rondelle Blocage M12 Acier	7.800 438	6
34	Berceau Faucheuse	44 691	1
35	Cale Entretoise Fixation	44 694	1
36	Tôle Support Rappel Faucheuse	TO45 888	1
37	Vis TH 16/ 80 8.8 ZBJ	7.800 449	2
	Rondelle Eventail M16 ZBJ	7.800 386	2
	Rondelle Plate M16 ZBJ	7.800 392	2
	Ecrou Lock CL8.016 ZBJ	7.800 366	2
38	Vis TH 12/ 25 8.8 ZBJ	7.800 302	2
	Rondelle Plate M12 ZBJ	7.800 393	2
	Ecrou Embase Crantée 12 8.8	7.800 427	2
39	Tôle Support Bâche	TO44 985	1
40	Bâche Faucheuse	TO91 284	1

Faucheuse à partir du 22-02-2013
(Deuxième partie)

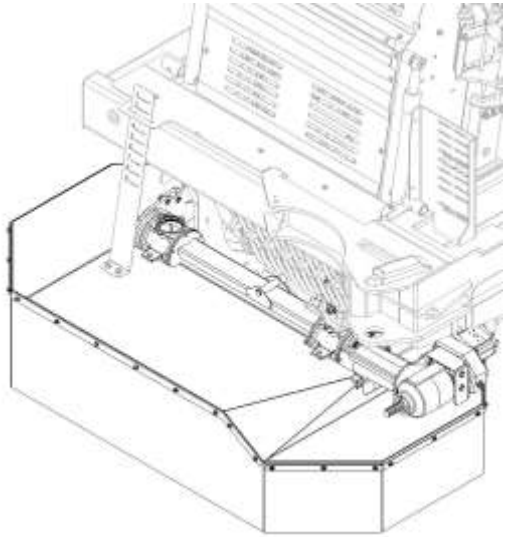

8b2

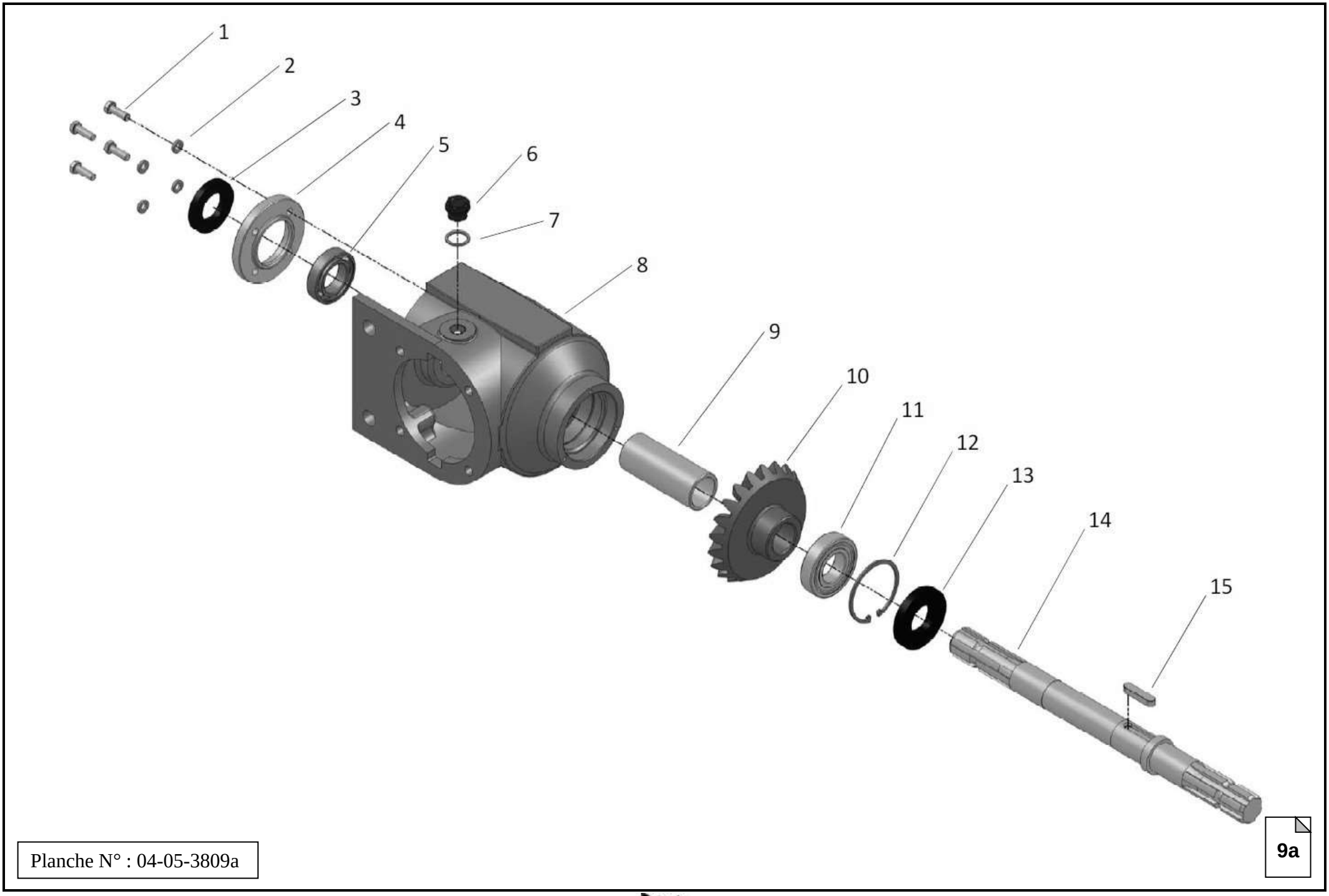

Planche N° : 04-05-3809a

Rep	Désignation	1624 DT – 1928 DT 2027 DT – 2336 DT	Qté
1	Vis TH 8/ 25 8.8 ZBJ	7.801 151	4
2	Rondelle Plate M8 ZBJ	7.800 395	4
3	Joint Spee 35*62*8	1.803 085/8	1
4	Couvercle	01000153	1
5	Roulement 6007 2RS	13.800 6442RS	1
6	Reniflard 1/2''	810 031	1
7	Rondelle Caoutchouc 1/2''	01000121	1
8	Boitier Renvoi D'angle	01000018	1
9	Entretoise	01000123	1
10	Couronne Z21	01000019	1
11	Roulement 6207 2RS	13.800 612	1
12	Circlips Intérieur D72	810 058	1
13	Joint Spee 35*72*10	1.803 087	1
14	Arbre Cannelé	01000020	1
15	Clavette Parallèle 10/8/45	810 215	1

Détail faucheuse
(Première partie)

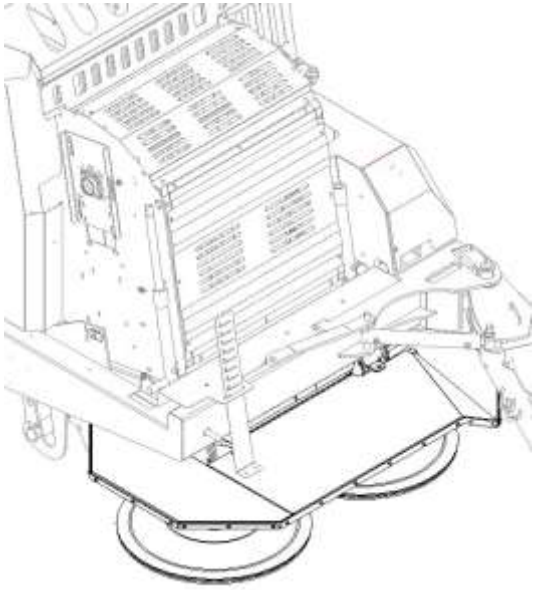

9a

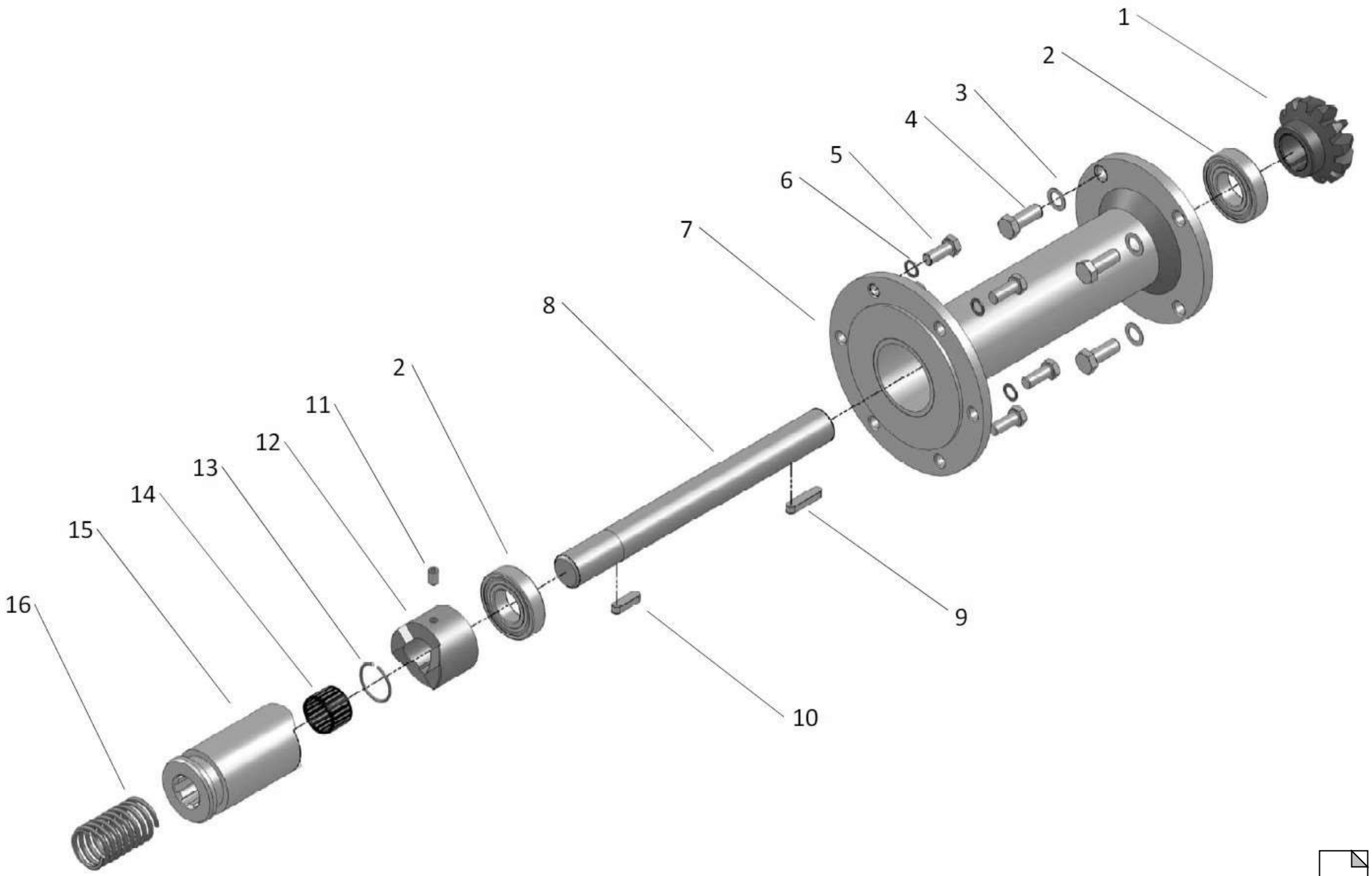

Planche N° : 04-05-3809b

9b

Rep	Désignation	1624 DT – 1928 DT 2027 DT – 2336 DT	Qté
1	Pignon Z12	01000004	1
2	Roulement 6207 2RS	13.800 612	2
3	Rondelle Elastique M14	7.800 408	4
4	Vis TH 14/ 35 8.8 ZBJ	7.803 052	4
5	Vis TH 12/ 30 8.8 ZBJ	7.800 296	6
6	Rondelle Elastique M12	7.800 407	6
7	Entretoise Longue L=330	01000127	1
8	Arbre Intermédiaire Long L=350	01000129	1
9	Clavette Parallèle 10/8/45	810 215	1
10	Clavette Parallèle 10/8/35	9.801 687	1
11	Vis Pointeau M10/ 16	01000157	1
12	Crabot Menant	01000012	1
13	Anneau de Sécurité	01000152	1
14	Roulement à Aiguille 35/40/27	01000132	1
15	Crabot Mené	01000013	1
16	Ressort	01000134	1

Détail faucheuse (Deuxième partie)

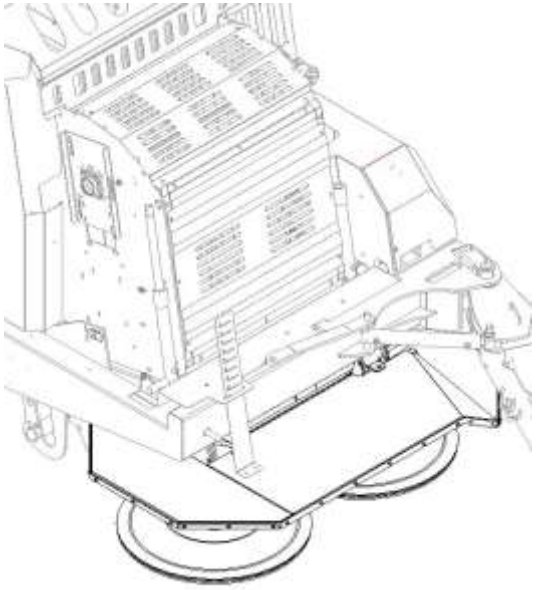

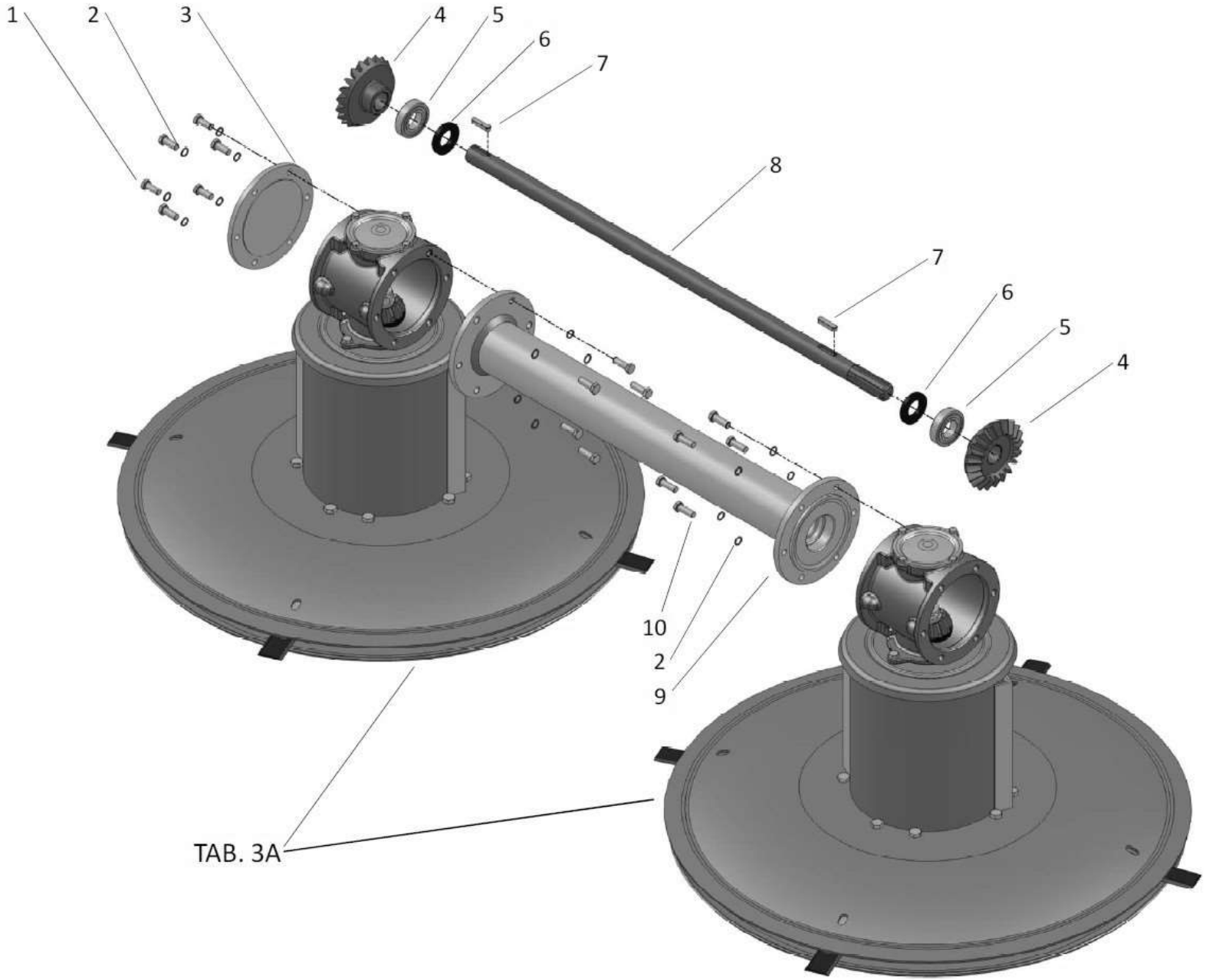

Planche N° : 04-05-3809c

9c

Rep	Désignation	1624 DT – 1928 DT 2027 DT – 2336 DT	Qté
1			
2			
3	Voir Eclaté Page 8		
4	Couronne Z21	01000019	2
5	Roulement 6207 2RS	13.800 612	2
6	Bague D'étanchéité 35*62*8	1.803 085/8	1
7	Clavette Parallèle 10/8/45	810 215	2
8	Arbre Transmission, L=1075	01000015	1
9	Entretoise Centrale L=850	01000137	1
10	Vis TH 12/ 35 8.8 ZBJ	7.800 295	12

Détail faucheuse (Troisième partie)

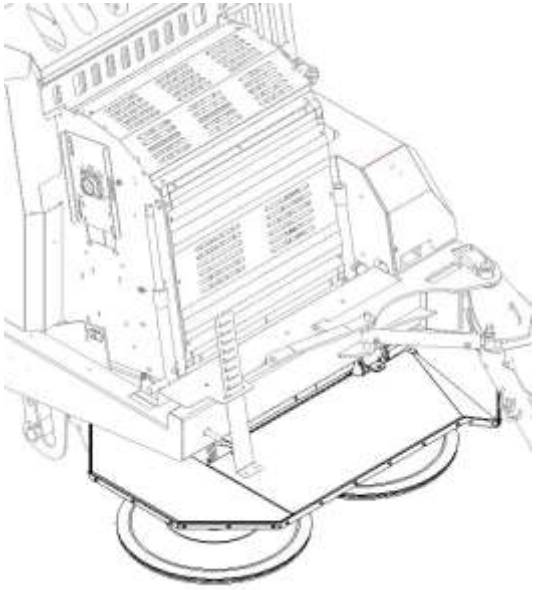

9c

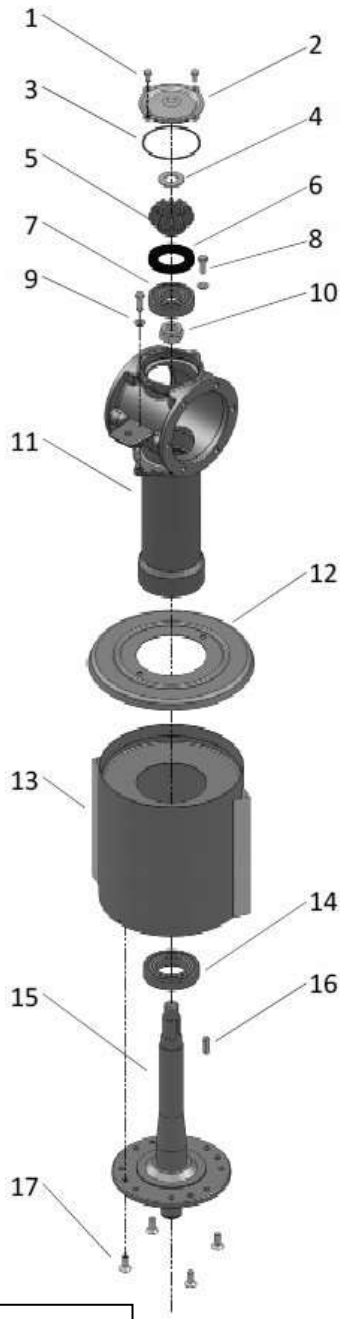

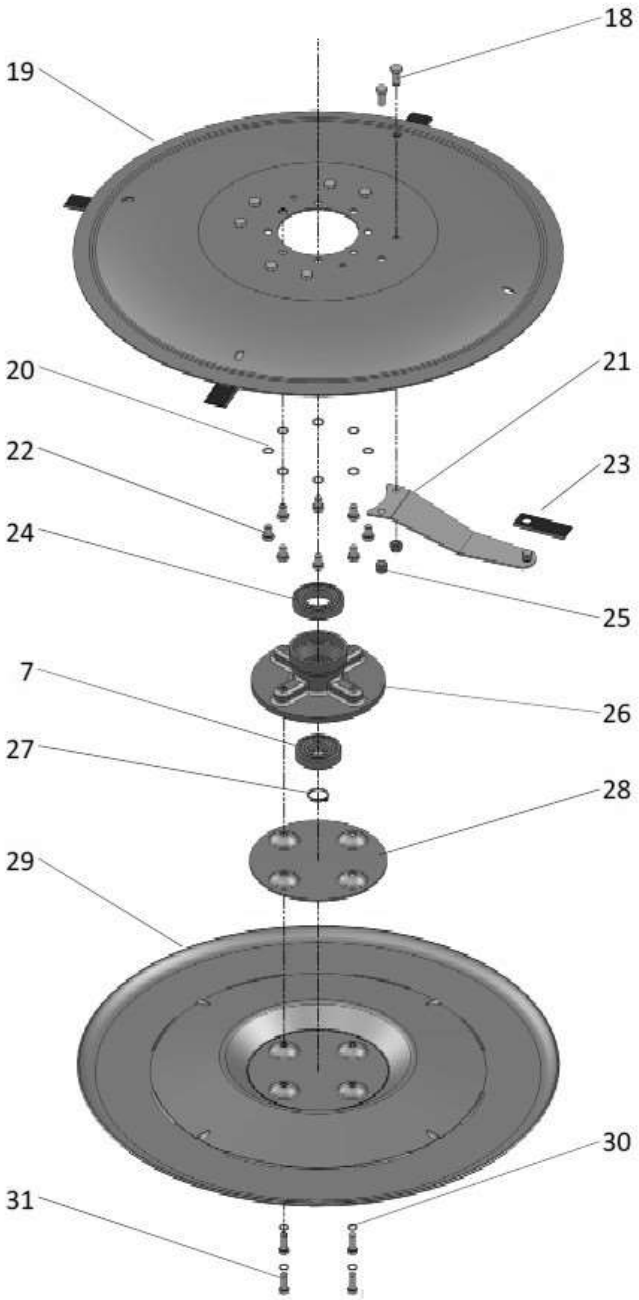

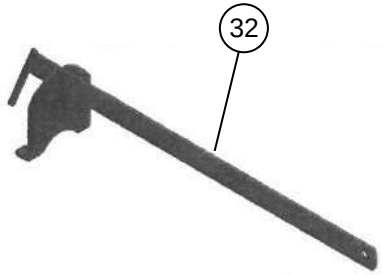

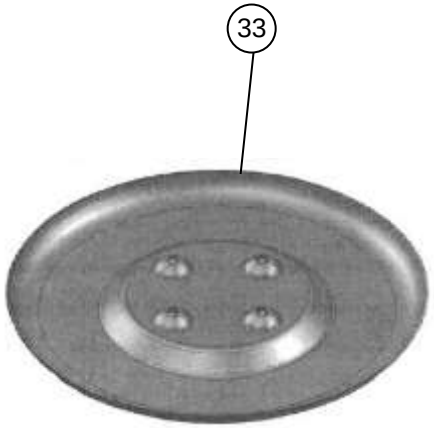

Planche N° : 04-05-3809d

9d

Rep	Désignation	1624 DT – 1928 DT 2027 DT – 2336 DT	Qté
1	Vis TH 8/ 16 8.8 ZBJ	7.800 316	4
2	Couvercle Supérieur	01000076	1
3	Joint 3.53/107.54	01000077	1
4	Rondelle Plate M27 ZBJ	7.800 398	2
5	Pignon Z12	01000004	2
6	Joint Spee 55*90*10	1.802 972	2
7	Roulement 6308 2RS	13.800 596	4
8	Vis TH 10/ 30 8.8 ZBJ	7.800 303	4
9	Rondelle Plate M10 ZBJ	7.800 391	4
10	Ecrou Lock M27*1.5 H16	01000141	1
	Ecrou Auto Lock M27*1.5 H22.5	01000142	1
11	Renvoi D'angle Intermédiaire	01000088	2
12	Couvercle Tambour	01000144	2
13	Tambour	01000095	2
14	Roulement 6212 2RS	13.800 588	2
15	Arbre Porte Tambour Gauche	01000096	1
	Arbre Porte Tambour Droit	01000147	1
16	Clavette Parallèle 10/8/40	9.800 550	2
17	Vis TFHC 12/ 30 10.9	7.800 775	8
18	Vis TH 14/ 30 8.8 ZBJ	7.803 046	16
19	Disque Porte Lame RG210	01000099H	2
20	Rondelle Elastique M14	7.800 408	16
21	Support Couteau	01000111	8
22	Vis TH 14/ 20 8.8 ZBJ	7.805 022	16
	Vis TH 14/ 25 8.8 ZBJ	7.800 333	16
23	Couteaux Faucheuse Gauche	FG/0152FRD/GCHE	4
	Couteaux Faucheuse Droit	FG/0152FRD/DTE	4
24	Roulement 6211 2RS C3	13.800 603	2
25	Ecrou Lock CL8.014 ZB	7.800 790	16
26	Support Porte-Disque	01000102	2
27	Circlips Extérieur D40	7.800 802	2
28	Entretoise Coupe Haute	01000104	2
29	Disque de Soutien RG210	01000105H	2
30	Rondelle Elastique M12	7.800 407	8
31	Vis TH 12/ 35 8.8 ZBJ	7.800 295	8
32	Levier couteaux	01000156	1
33	Disque Coupe Haute	01010000/1	2

Détail faucheuse (Quatrième partie)

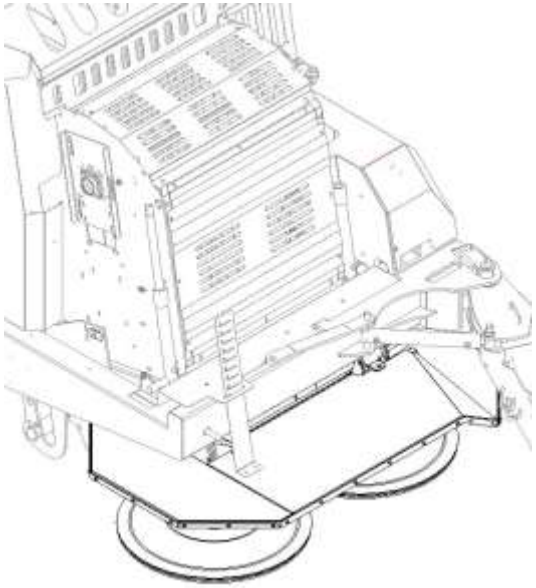

9d

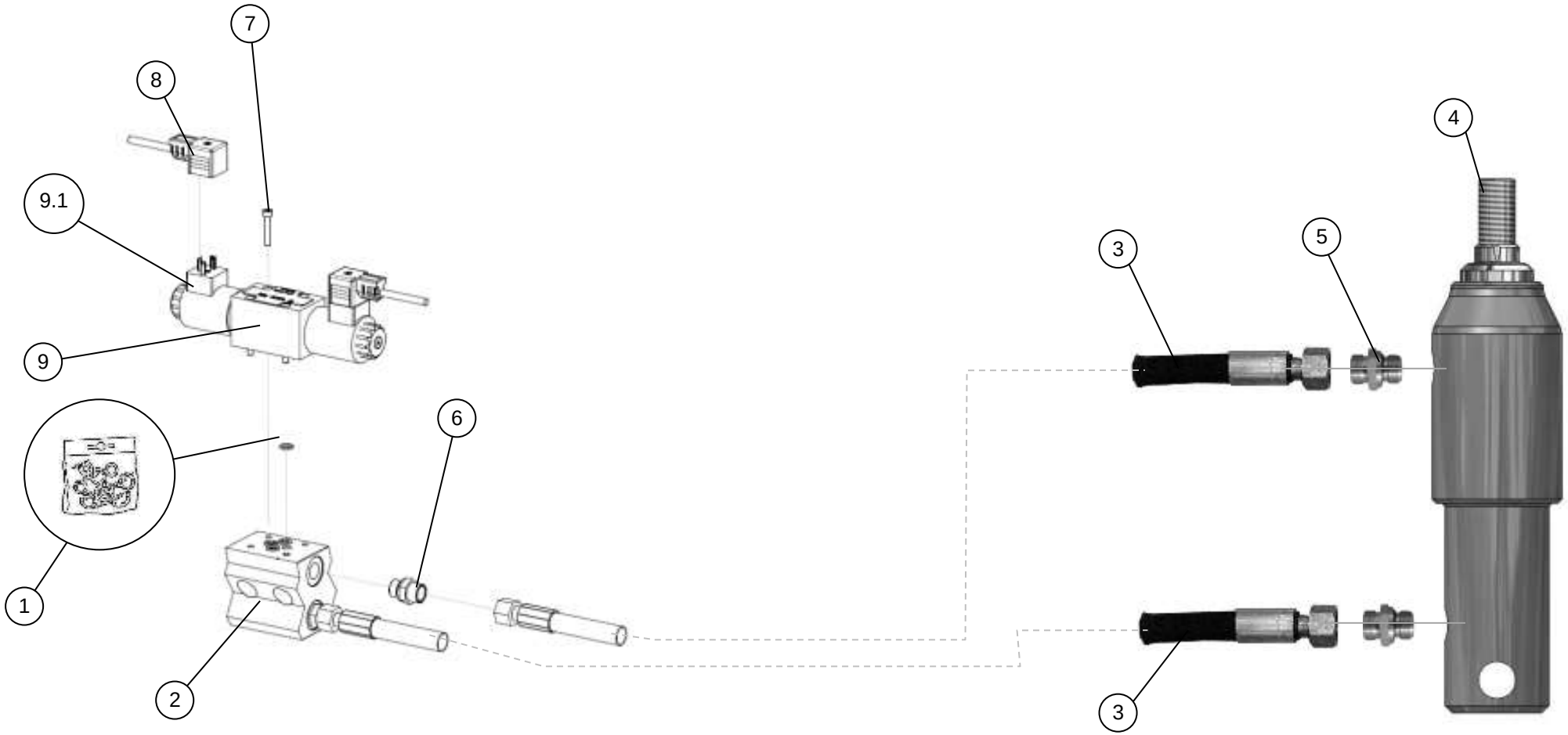

Planche N° : 04-05-3810

Rep	Désignation	1624 DT – 1928 DT	2027 DT – 2336 DT	Qté
1	Pochette de Joints NG06	6.801 333	6.801 333	1
2	Référence Embase Cetop => Page 34			
3	Flexible 2T 1/4 1800 2xFBSP1/4	5.802 301	5.802 301	2
4	Vérin DE 12/20 C25	1.800 045	1.800 045	1
5	Union Mâle 1/4 1/8 MBSPCT	2.801 452	2.801 452	2
6	Union Mâle 1/4 3/8 MBSPCT	2.801 451	2.801 451	2
7	Vis CHC 5/ 30 8.8	7.802 743	7.802 743	4
8	Connecteur 2P+T L=3m	11.802 846	11.802 846	2
	Réf 28 = Ouverture Vérin Crabot			
	Réf 29 = Fermeture Vérin Crabot			
9	Elément NG06 Centre Fermé	6.801 726	6.801 726	1
9.1	Bobine 12V NG06	6.800 495	6.800 495	2

Hydraulique Crabot

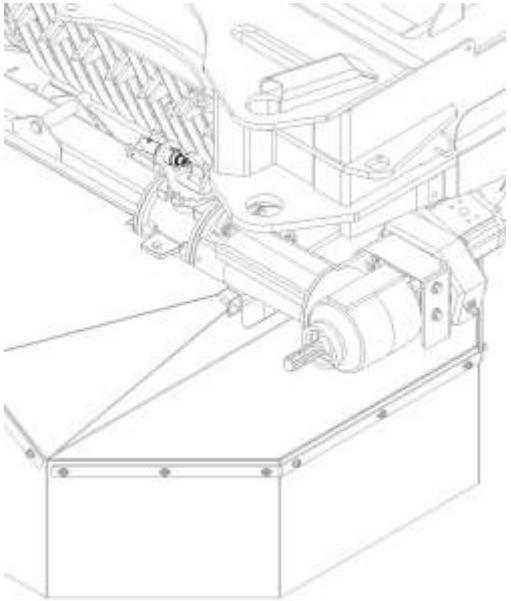

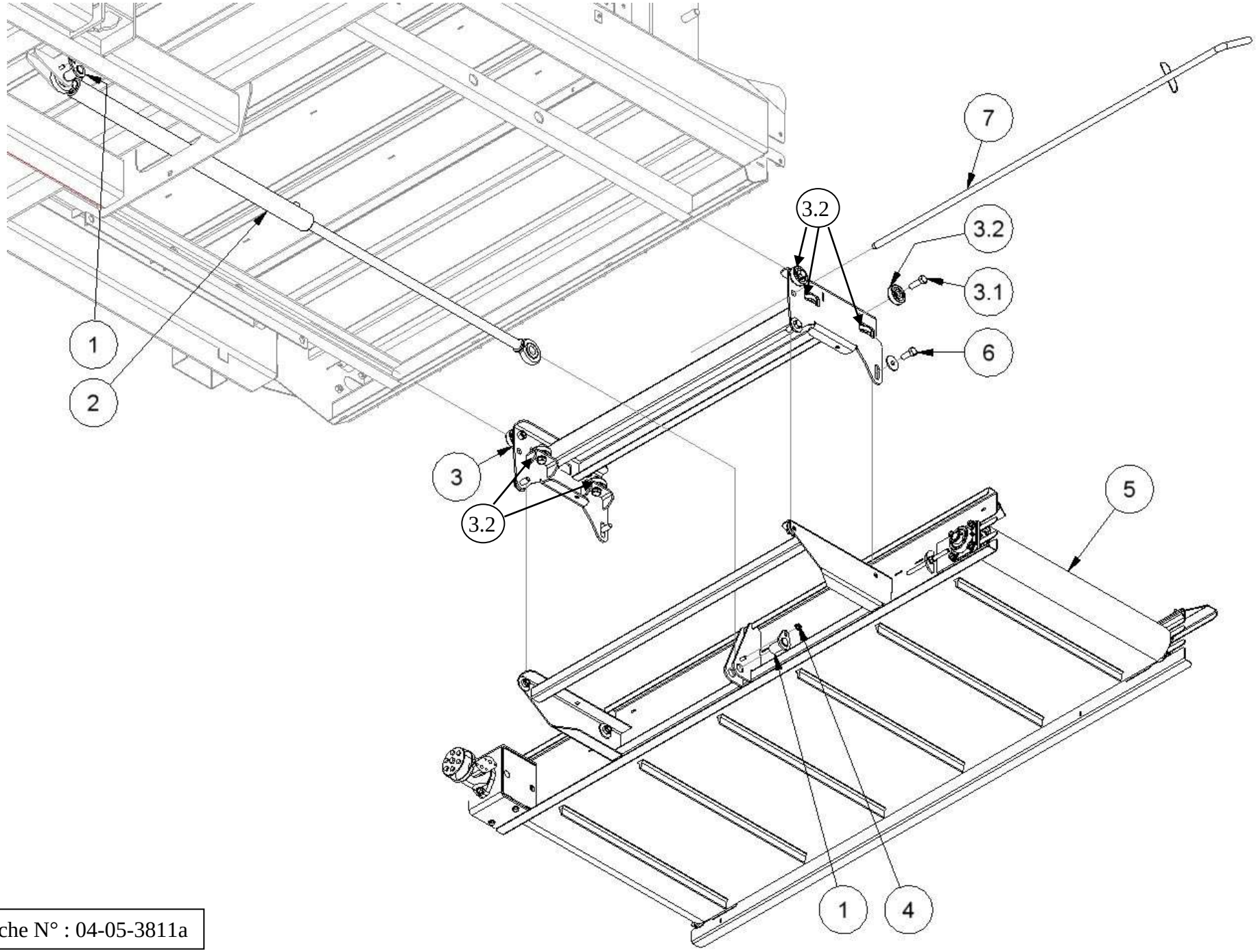

Planche N° : 04-05-3811a

11a

Rep	Désignation	1624 DT – 1928 DT 2027 DT – 2336 DT	Qté
1*	Axe Platine D30 L=50	45 196	2
2*	Vérin DE 30/50 900 Rotule EAF1142	1.800 044	1
	Hydraulique Deport Tapis Arrière => Page 12		
3	Glissière Convoyeur	44 723	1
3.1	Vis TH 16/ 50 8.8 ZBJ	7.800 300	8
	Ecrou Hexagonal 016.CL8 Z	7.800 369	8
3.2	Roulement 6403 2RS	13.807 272	8
4*	Vis TH 10/ 25 8.8 ZBJ	7.800 298	2
5	Tapis PVC Gabare	807 356	1
6	Vis TH 16/ 40 8.8 ZBJ	7.801 405	4
	Rondelle Tôle 50/17/4	R50-17-4	8
	Ecrou Lock CL8.016 ZBJ	7.800 366	4
7	Levier Blocage Convoyeur	43 868	1
	*Eléments présents uniquement avec l'option tapis de distribution rétractable		

Tapis arrière
(Première partie)

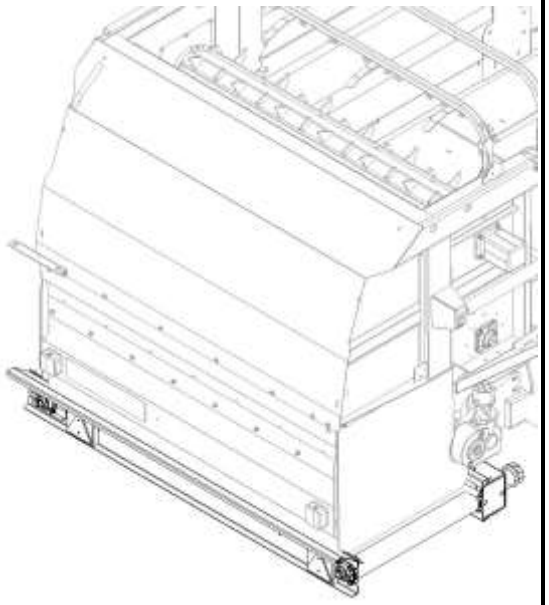

11a

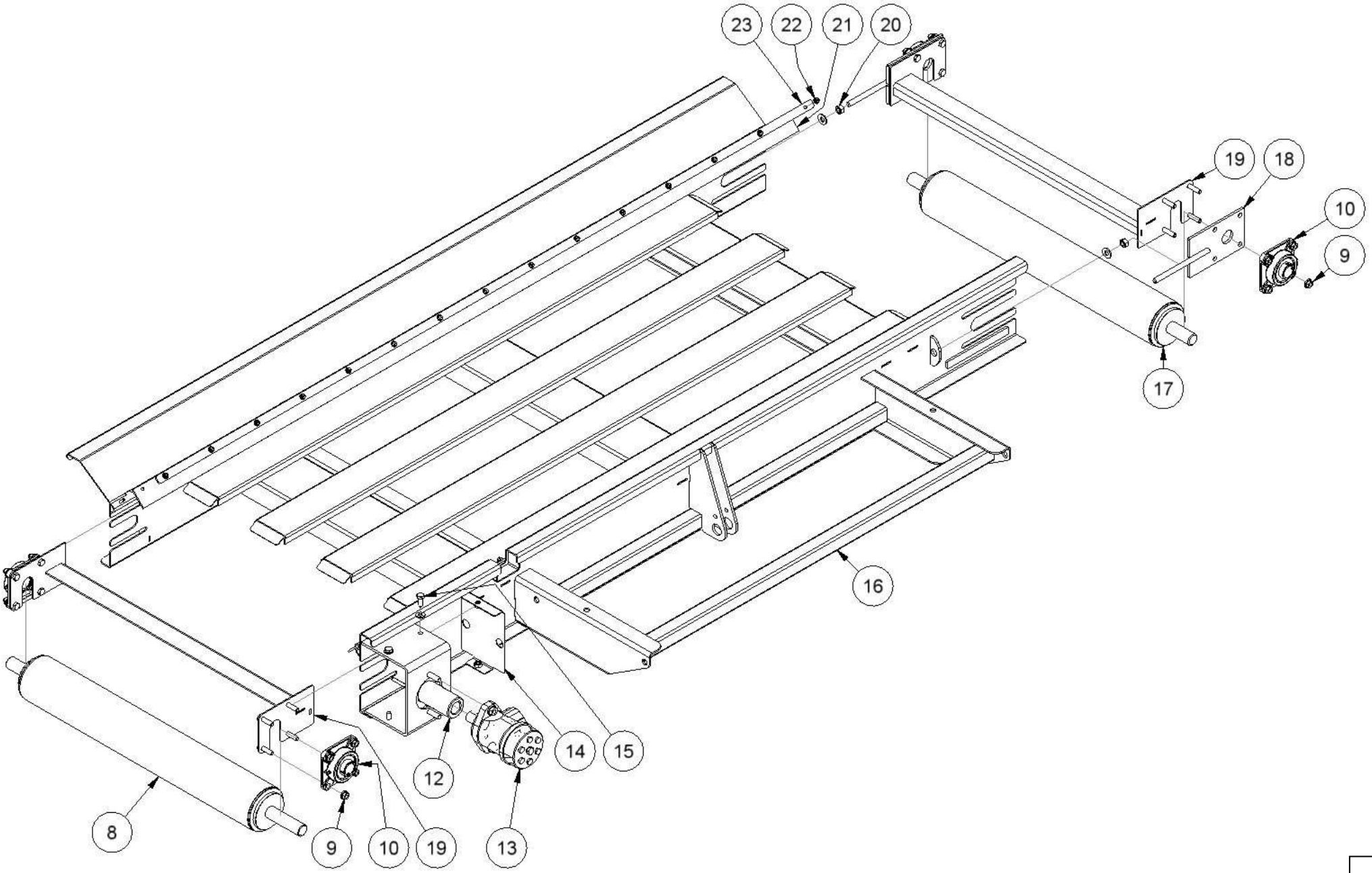

Planche N° : 04-05-3811b

11b

Rep	Désignation	1624 DT – 1928 DT 2027 DT – 2336 DT	Qté
8	Tambour Menant	63 439	1
9	Vis TH 10/ 35 8.8 ZBJ	7.800 768	16
	Ecrou Embase Crantée 10 8.8	7.801 050	16
10	Palier 30 – 4 Trous	13.800 997	4
11	Racleur	44 880	1
12	Manchon	15.54361	1
13	Moteur Hydraulique MR 50 CD	3.803 247	1
	Hydraulique Entrainement Tapis => Page 6		
14	Carter Tapis Distributeur	44 882	2
15	Vis TH 10/ 25 8.8 ZBJ	7.800 298	4
	Rondelle Plate M10 ZBJ	7.800 391	4
	Ecrou Hexagonal 010.CL8 Z	7.800 368	4
16	Tapis De Distribution Ensemble Soudé	44 722	1
17	Tambour Mené	63 440	1
18	Plaque Tendeur	78 146	2
19	Racleur	79 358	1
20	Ecrou Hexagonal 012.CL8 Z	7.800 374	4
	Rondelle Plate M12 ZBJ	7.800 393	4
21	Bavette Caoutchouc 2400/50/4 65SH	807 139PB	2
22	Vis TH 6/ 20 8.8 ZBJ	7.800 792	30
	Rondelle Plate M6 ZBJ	7.800 782	30
	Ecrou Lock CL8.006 ZB	7.801 452	30
23	Plat 20/4	TO44 881	2

Tapis arrière
(Deuxième partie)

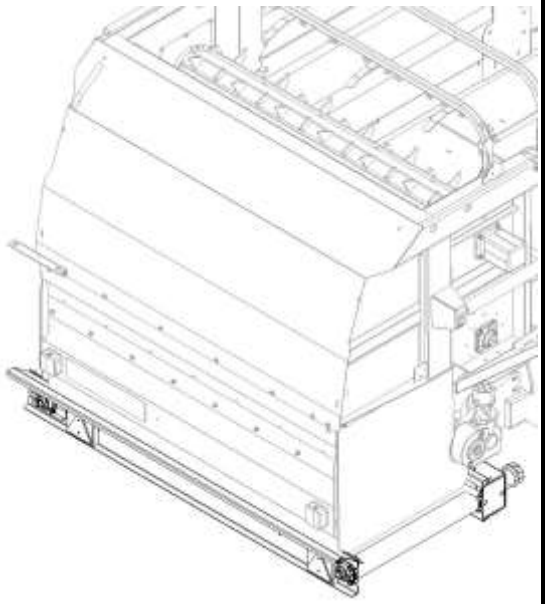

11b

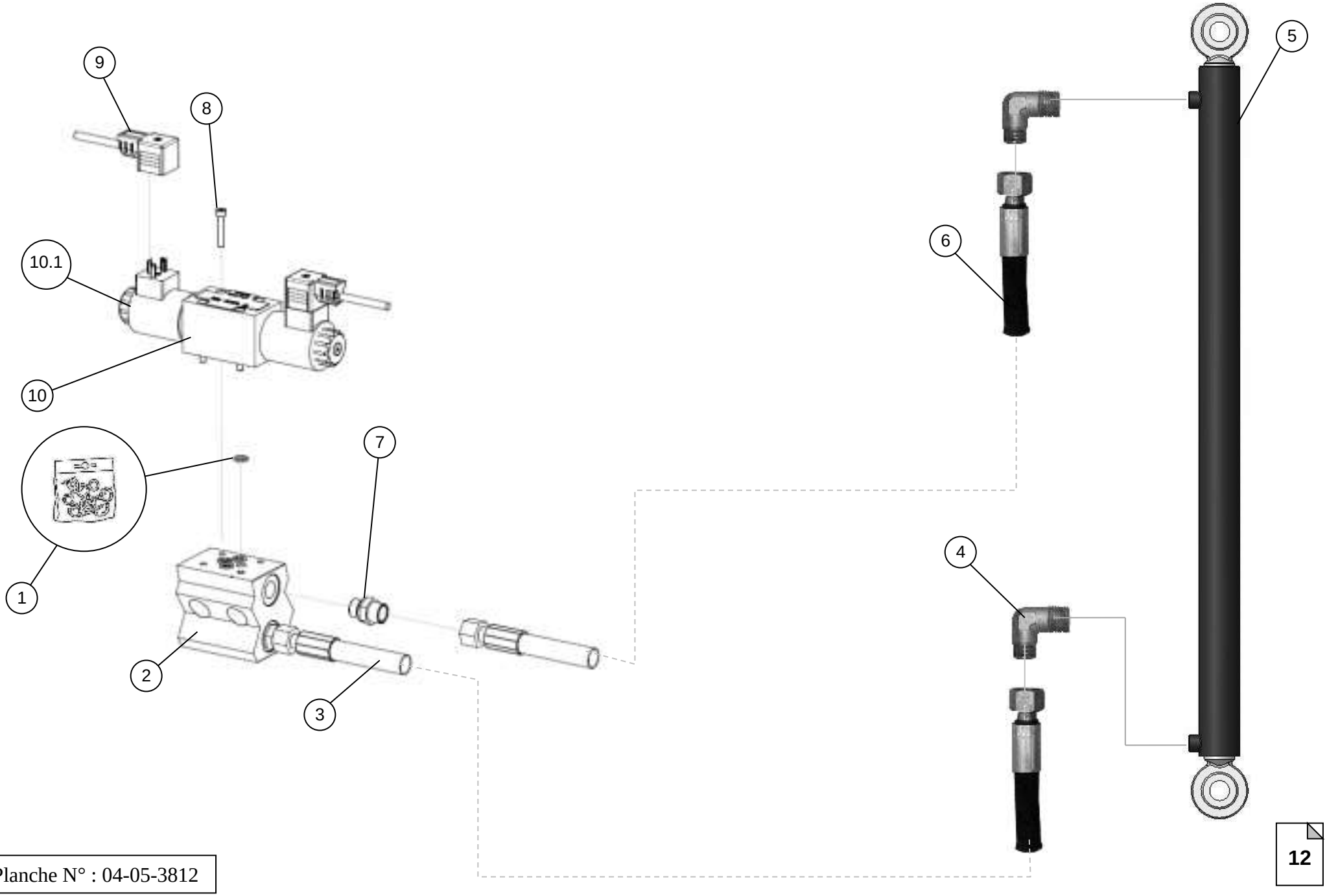

Planche N° : 04-05-3812

Hydraulique
Deport tapis

Rep	Désignation	1624 DT – 1928 DT	2027 DT – 2336 DT	Qté
1	Pochette de Joints NG06	6.801 333	6.801 333	1
2	Référence Embase Cetop => Page 33			
3	Flexible 1T 10 8500 2SETC12L	5.800 204		1
	Flexible 1T 1 9500 2SETC12L		5.802 298	1
4	Coude Mâle 12L 15/21 CO NU	810 067	810 067	2
5	Vérin DE 30/50 900 Rotule EAF1142	1.800 044	1.800 044	1
6	Flexible 1T 10 950 2SETC12L	5.802 298		1
	Flexible 1T 10 10400 2SETC12L		5.802 299	
7	Union Mâle 12L 12/17 CYL NU	2.800 023	2.800 023	2
8	Vis CHC 5/ 30 8.8	7.802 743	7.802 743	4
9	Connecteur 2P+T L=3m	11.802 846	11.802 846	2
	Réf 13 = Deport Tapis Vers L'avant			
	Réf 14 = Deport Tapis Vers L'arrière			
10	Elément NG06 Centre Fermé	6.801 726	6.801 726	1
12	Bobine 12V NG06	6.800 495	6.800 495	2

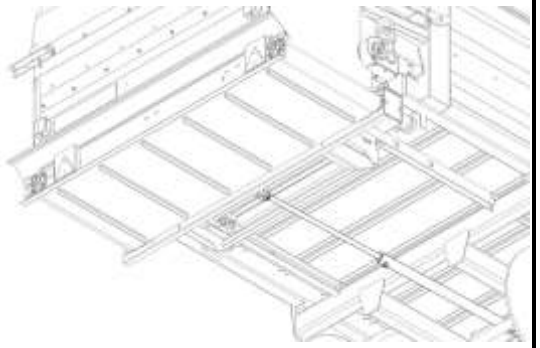

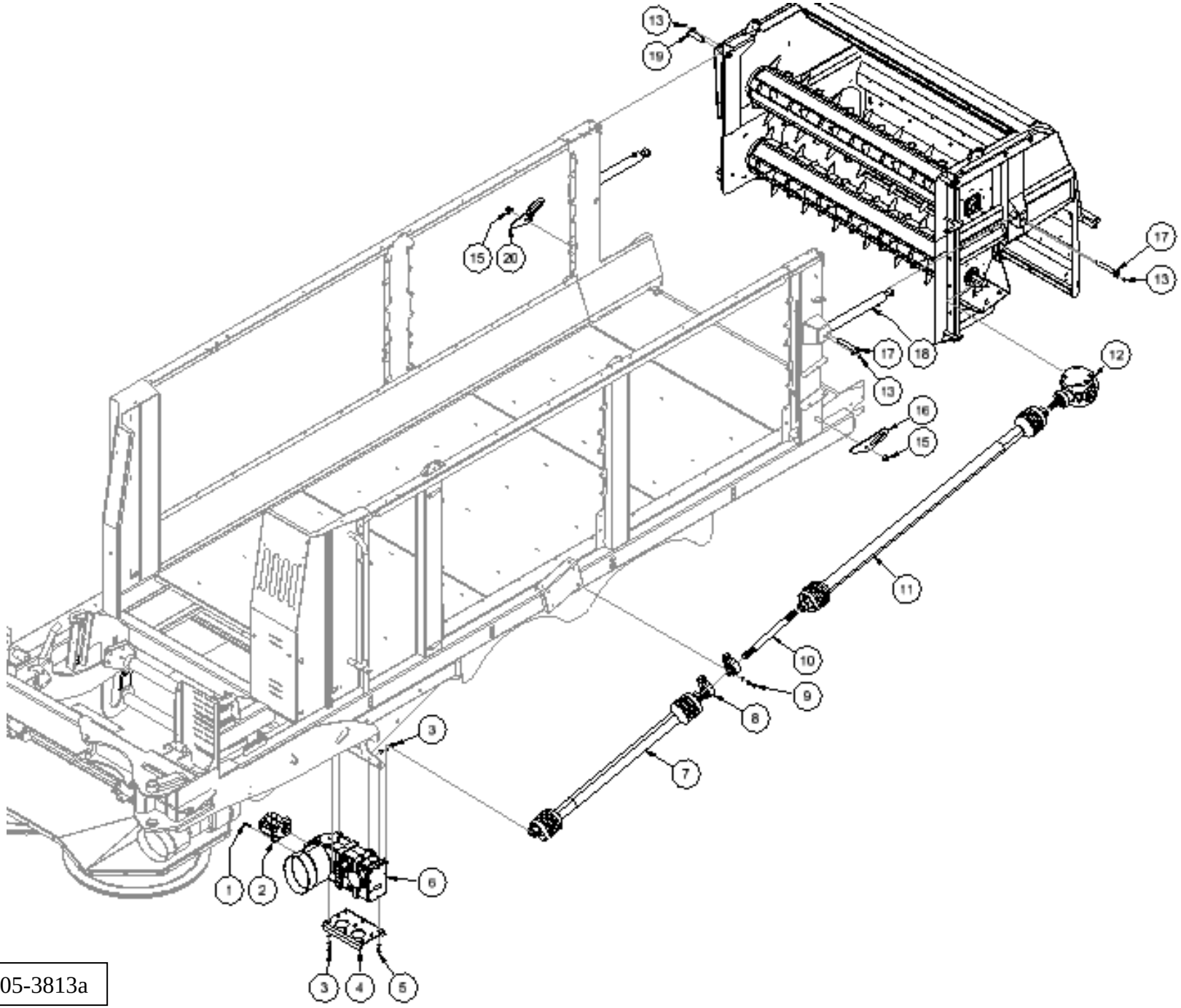

Planche N° : 04-05-3813a

13a

Rep	Désignation	1624 DT – 2027 DT	Qté
1	Vis CHC 8/ 35 8.8 ZBJ	7.800 357	4
	Rondelle Eventail M8 ZBJ	7.800 388	4
2	Pompe APG 30C 44 Bride 51	4.801 909	1
	Entrainement Pompe => Page 6		
3	Vis TH 14/ 30 8.8 ZBJ	7.803 046	14
	Rondelle Grower M14 ZBJ	7.800 408	14
	Rondelle Plate M14 ZBJ	7.800 397	14
4	Tôle Support Boitier	TO45 584	1
5	Vis TH 12/ 30 8.8 ZBJ	7.800 290	3
	Rondelle Eventail M12 ZBJ	7.800 385	3
	Ecrou Hexagonal 012.CL8 Z	7.800 393	3
6	Boitier BIMA Bi-Vitesse	806 107	1
7	Transmission	27.802 766	1
8	Palier 40 - 2 Trous	13.802 793	2
9	Vis TH 12/ 40 8.8 ZBJ	7.800 771	4
	Rondelle Eventail M12 ZBJ	7.800 385	4
	Rondelle Plate M12 ZBJ	7.800 393	4
	Ecrou Hexagonal 012.CL8 Z	7.800 374	4
10	Arbre de Transmission	AE48 462	1
11	Transmission	27.802 765	1
12	Boitier Renvoi D'angle S4073	9.802 392	1
13	Vis TH 10/ 25 8.8 ZBJ	7.800 298	6
	Ecrou Embase Crantée 10 8.8	7.801 050	6
14	Axe Platine D25 L=185	43 698	2
15	Vis TH 24/ 60 8.8 ZBJ	7.800 425	2
	Ecrou Lock CL8.024 ZBJ	805 810	2
16	Tôle Accroche Coffre Arrière	TO45 782	1
17	Axe Platine D25 L=170	72 198	2
18	Vérin DE 30/50 C400 EAF600	1.800 036	2
	Hydraulique Ouverture Coffre Arrière => Page 15		
19	Axe Platine D30 L=120	60 009	2
20	Tôle Accroche Coffre Arrière	TO45 783	1

Coffre Arrière deux démêleurs Entrainement mécanique (Première partie)

13a

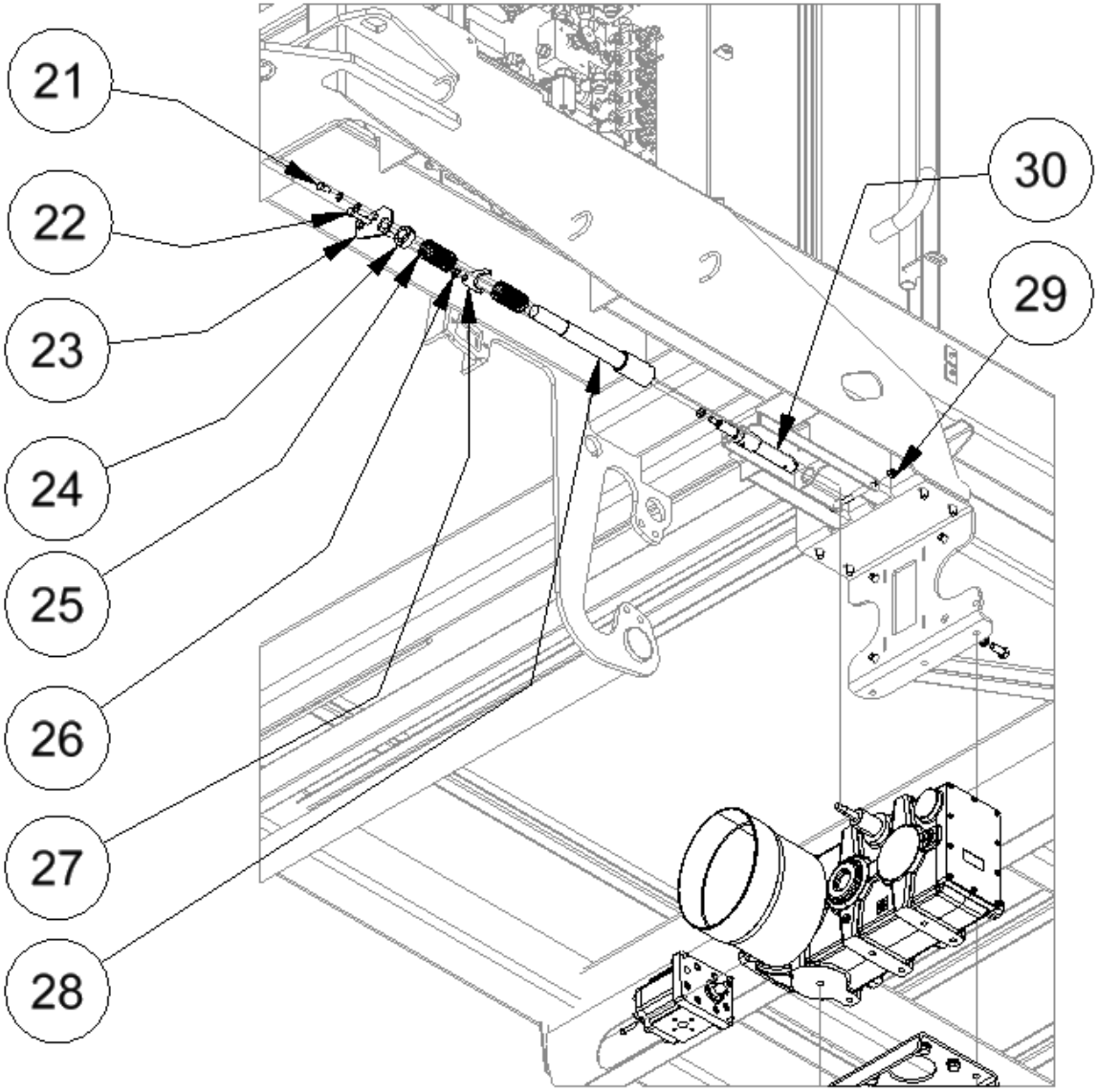

Planche N° : 04-05-3813b

13b

Rep	Désignation	1624 DT – 2027 DT	Qté
21	Vis TH 10/ 20 8.8 ZBJ	7.800 305	2
	Rondelle Eventail M10 ZBJ	7.800 384	2
	Rondelle Plate M10 ZBJ	7.800 391	2
	Ecrou Hexagonal 010.CL8 Z	7.800 368	2
22	Vis TH 10/ 120 8.8 ZBJ	7.803 049	1
	Ecrou Hexagonal 010.CL8 Z	7.800 368	1
23	Tôle Support Axe De Fourchette	TO45 770	1
24	Bague D'arrêt D30	TM45 721	1
	Vis Pointeau 10/ 10 8.8	7.800 291	2
25	Ressort De Compression 35/42/140	805 345	2
26	Ecrou Hexagonal 010.CL8 Z	7.800 368	2
27	Fourchette	TO45 771	1
28	Axe De Fourchette Boitier De Vitesse	AE45 765	1
29	Vis TH 10/ 120 8.8 ZBJ	7.803 049	1
	Ecrou Lock CL8.010 ZBJ	7.800 365	1
30	Vérin DE 12/20 C80	1.800 047	1
	Hydraulique Fourchette => Page 16		

Coffre Arrière deux démêleurs Entrainement mécanique (Deuxième partie)

13b

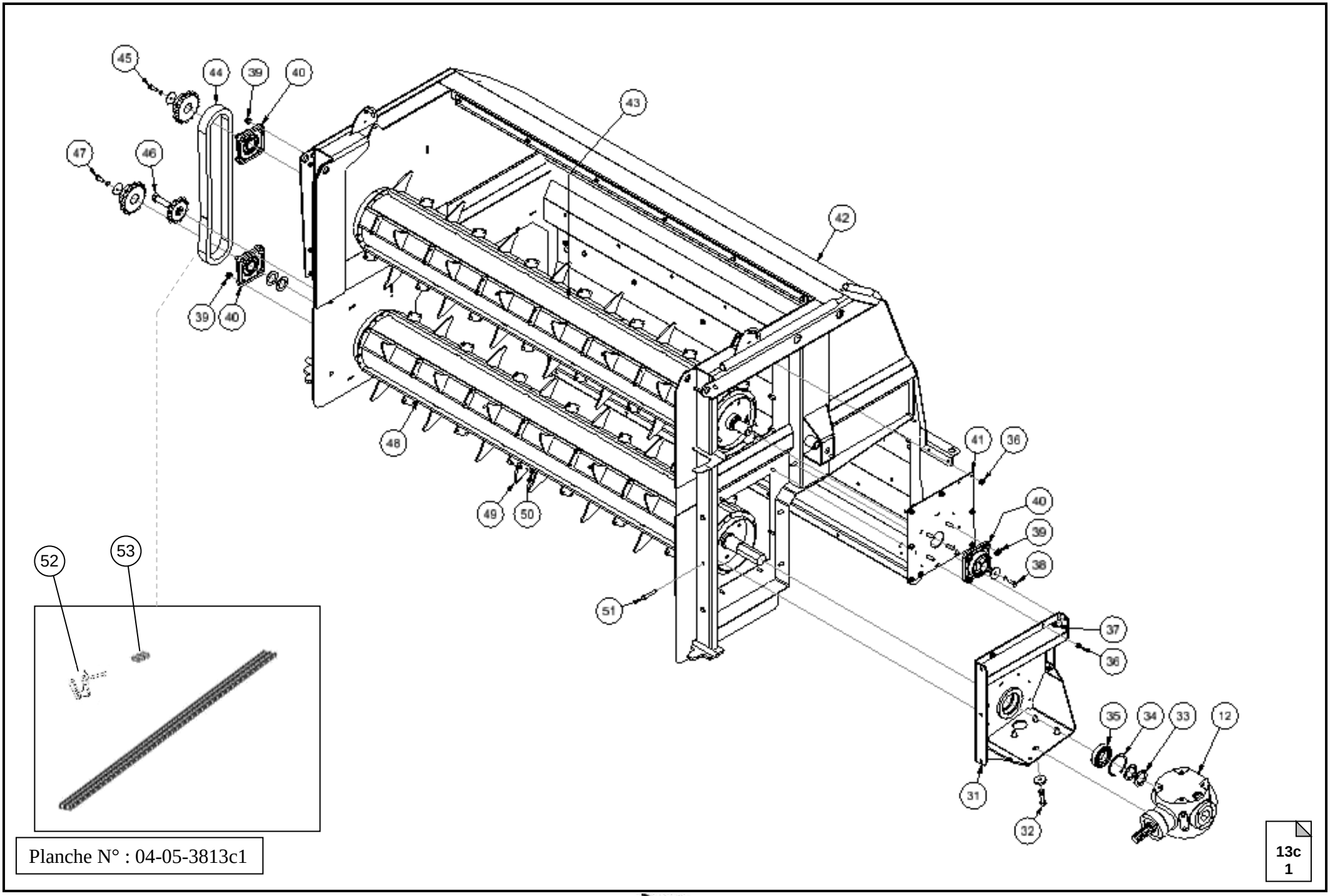

Planche N° : 04-05-3813c1

Rep	Désignation	1624 DT – 2027 DT	Qté
31	Support Renvoi D'angle	45 818	1
32	Rondelle Tôle 45/14/8	R45-14-8	4
33	Rondelle Hexagonal 41.5/4	RH41.5-4	2
34	Circlips Intérieur 90	7.801 555	1
35	Roulement 7210 2RS	13.800 585	1
36	Vis TH 10/ 20 8.8 ZBJ	7.800 305	15
	Ecrou Embase Crantée 10 8.8	7.801 050	15
37	Vis TH 10/ 30 8.8 ZBJ	7.800 303	1
	Ecrou Embase Crantée 10 8.8	7.801 050	1
38	Vis TH 10/ 30 8.8 ZBJ	7.800 303	1
	Rondelle Eventail M10 ZBJ	7.800 384	1
	Rondelle Tôle 50/11/3	R50-11-3	1
39	Vis TH 12/ 30 8.8 ZBJ	7.800 290	12
	Ecrou Embase Crantée 12 8.8	7.800 427	12
40	Palier 40 – 4 Trous	810 085	3
41	Support Palier	45 834	1
42	Ensemble Soudé Coffre Arrière	45 802	1
43	Démêleur Supérieur	45 843	1
44	Chaine 25.4 L=57 M	9.800 876	1
45	Vis TH 10/ 30 8.8 ZBJ	7.800 303	1
	Rondelle Eventail M10 ZBJ	7.800 384	1
	Rondelle Tôle 50/11/3	R50-11-3	1
	Pignon 25.4/1 15Z D40	9.801 128	1
46	Vis TH 20/ 70 8.8 ZBJ	7.800 309	1
	Rondelle Plate M20 ZBJ	7.800 396	1
	Pignon Tendeur 25.4/1 12Z	9.800 839	1
	Bague 36/21		1
47	Vis TH 10/ 30 8.8 ZBJ	7.800 303	1
	Rondelle Eventail M10 ZBJ	7.800 384	1
	Rondelle Tôle 50/11/3	R50-11-3	1
	Pignon 25.4/1 15Z D40	9.801 128	1
	Rondelle Plate 60/40/3	R60-40-3	1
48	Démêleur Inférieur	45 841	1
49	Couteau	9.805 125	81
50	Vis TH 8/ 20 8.8 ZBJ	7.800 297	162
	Ecrou Embase Crantée 8 8.8	7.800 378	162
51	Vis TH 10/ 60 8.8 ZBJ	7.800 331	3
	Rondelle Plate M10 ZBJ	7.800 391	3
	Ecrou Embase Crantée 10 8.8	7.801 050	3
52	Maillon Coudé 25.4/1	9.800 853	1
53	Attache Rapide 25.4/1	9.800 852	1

Coffre Arrière deux démêleurs
Entrainement mécanique
(Troisième partie)
Avant le 03/04/2013

13c
1

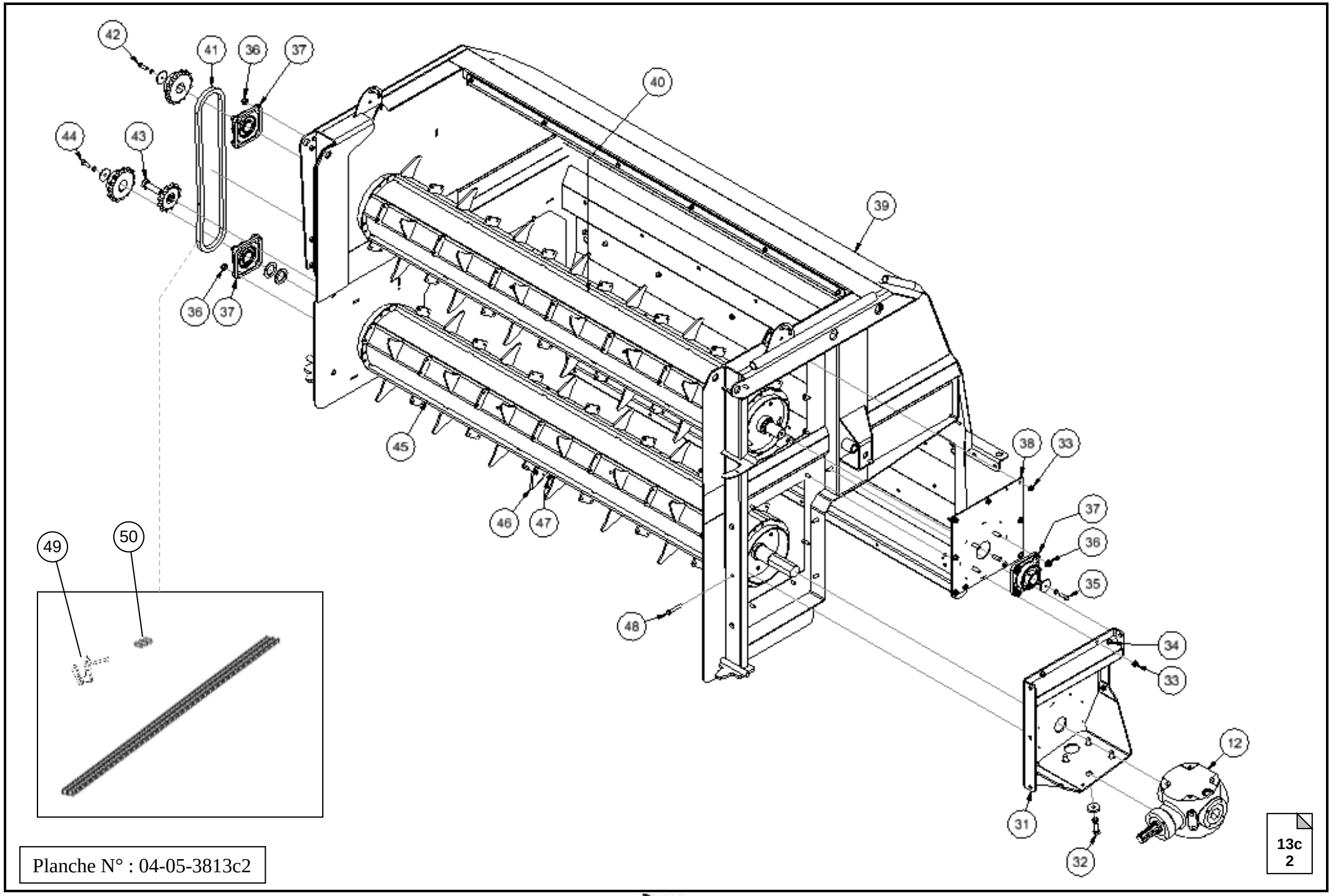

Planche N° : 04-05-3813c2

Rep	Désignation	1624 DT – 2027 DT	Qté
31	Support Renvoi D'angle	45 818	1
32	Rondelle Tôle 45/14/8	R45-14-8	4
33	Vis TH 10/ 20 8.8 ZBJ	7.800 305	15
	Ecrou Embase Crantée 10 8.8	7.801 050	15
34	Vis TH 10/ 30 8.8 ZBJ	7.800 303	1
	Ecrou Embase Crantée 10 8.8	7.801 050	1
35	Vis TH 10/ 30 8.8 ZBJ	7.800 303	1
	Rondelle Eventail M10 ZBJ	7.800 384	1
	Rondelle Tôle 50/11/3	R50-11-3	1
36	Vis TH 12/ 30 8.8 ZBJ	7.800 290	12
	Ecrou Embase Crantée 12 8.8	7.800 427	12
37	Palier 40 – 4 Trous	810 085	3
38	Support Palier	45 834	1
39	Ensemble Soudé Coffre Arrière	45 802	1
40	Démêleur Supérieur	45 843	1
41	Chaine 25.4 L=57 M	9.800 876	1
42	Vis TH 10/ 30 8.8 ZBJ	7.800 303	1
	Rondelle Eventail M10 ZBJ	7.800 384	1
	Rondelle Tôle 50/11/3	R50-11-3	1
	Pignon 25.4/1 15Z D40	9.801 128	1
43	Vis TH 20/ 70 8.8 ZBJ	7.800 309	1
	Rondelle Plate M20 ZBJ	7.800 396	1
	Pignon Tendeur 25.4/1 12Z	9.800 839	1
	Bague 36/21		1
44	Vis TH 10/ 30 8.8 ZBJ	7.800 303	1
	Rondelle Eventail M10 ZBJ	7.800 384	1
	Rondelle Tôle 50/11/3	R50-11-3	1
	Pignon 25.4/1 15Z D40	9.801 128	1
	Rondelle Plate 60/40/3	R60-40-3	1
45	Démêleur Inférieur	45 841	1
46	Couteau	9.805 125	81
47	Vis TH 8/ 20 8.8 ZBJ	7.800 297	162
	Ecrou Embase Crantée 8 8.8	7.800 378	162
48	Vis TH 10/ 60 8.8 ZBJ	7.800 331	3
	Rondelle Plate M10 ZBJ	7.800 391	3
	Ecrou Embase Crantée 10 8.8	7.801 050	3
49	Maillon Coudé 25.4/1	9.800 853	1
50	Attache Rapide 25.4/1	9.800 852	1

Coffre Arrière deux démêleurs
Entrainement mécanique
(Troisième partie)
A partir du 03/04/2013

13c
2

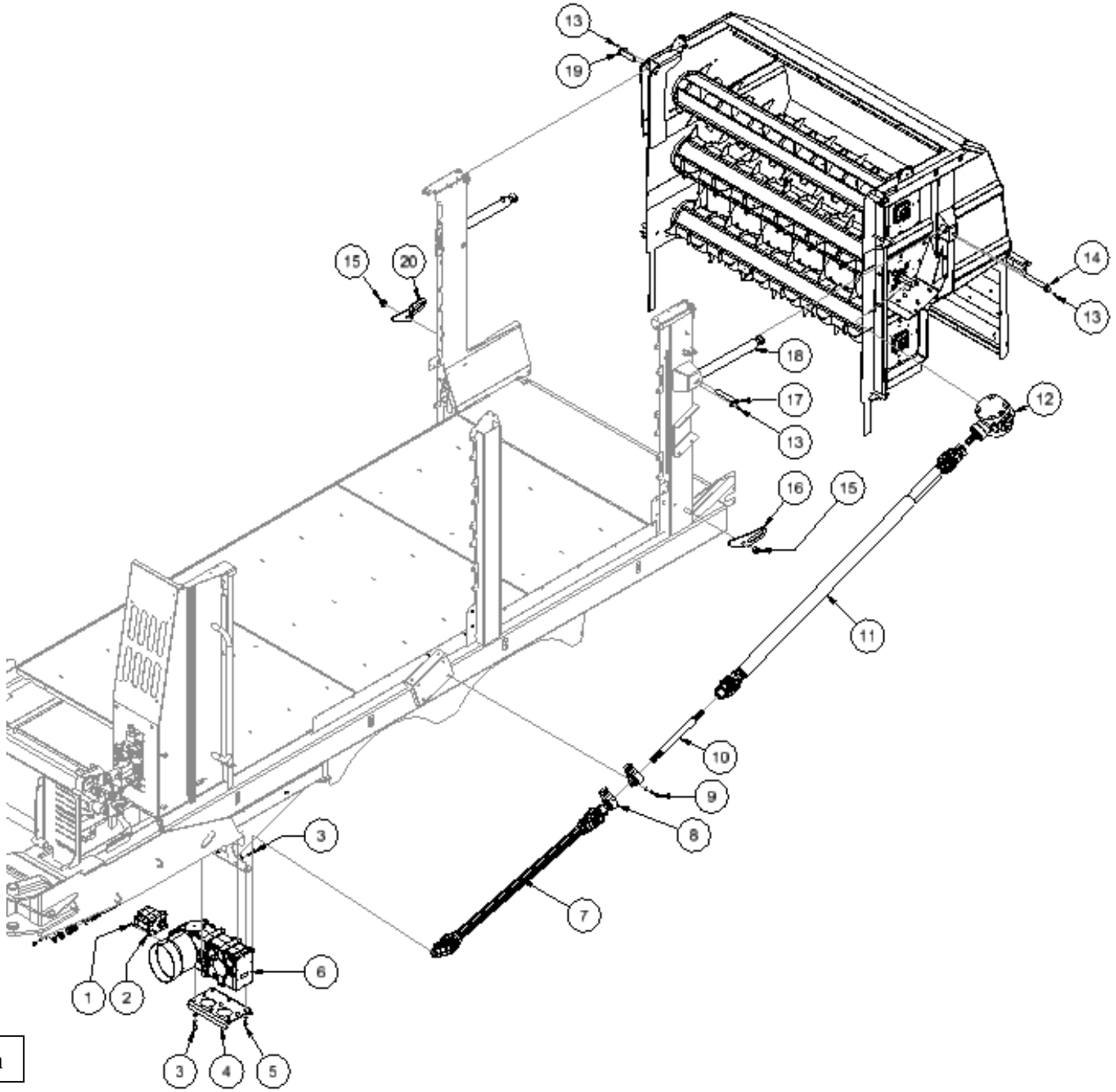

Planche N° : 04-05-3814a

14a

Rep	Désignation	1928 DT – 2336 DT	Qté
1	Vis CHC 8/ 35 8.8 ZBJ	7.800 357	4
	Rondelle Eventail M8 ZBJ	7.800 388	4
2	Pompe APG 30C 44 Bride 51	4.801 909	1
	Entrainement Pompe => Page 6		
3	Vis TH 14/ 30 8.8 ZBJ	7.803 046	14
	Rondelle Grower M14 ZBJ	7.800 408	14
	Rondelle Plate M14 ZBJ	7.800 397	14
4	Tôle Support Boitier	TO45 584	1
5	Vis TH 12/ 30 8.8 ZBJ	7.800 290	3
	Rondelle Eventail M12 ZBJ	7.800 385	3
	Ecrou Hexagonal 012.CL8 Z	7.800 374	3
6	Boitier BIMA Bi-Vitesse	806 107	1
7	Transmission	27.802 766	1
8	Palier 40 - 2 Trous	13.802 793	2
9	Vis TH 12/ 40 8.8 ZBJ	7.800 771	4
	Rondelle Eventail M12 ZBJ	7.800 385	4
	Rondelle Plate M12 ZBJ	7.800 393	4
	Ecrou Hexagonal 012.CL8 Z	7.800 374	4
10	Arbre de Transmission	AE45 014	1
11	Transmission	27.802 765	1
12	Boitier Renvoi D'angle S4073	9.802 392	1
13	Vis TH 10/ 25 8.8 ZBJ	7.800 298	6
	Ecrou Embase Crantée 10 8.8	7.801 050	6
14	Axe Platine D25 L=185	43 698	2
15	Vis TH 24/ 60 8.8 ZBJ	7.800 425	2
	Ecrou Lock CL8.024 ZBJ	80 5010	2
16	Tôle Accroche Coffre Arrière	TO45 782	1
17	Axe Platine D25 L=170	72 198	2
18	Vérin DE 30/50 C400 EAF600	1.800 036	2
	Hydraulique Ouverture Coffre Arrière => Page 14		
19	Axe Platine D30 L=120	60 009	2
20	Tôle Accroche Coffre Arrière	TO45 783	1

Coffre Arrière trois démêleurs Entrainement mécanique (Première partie)

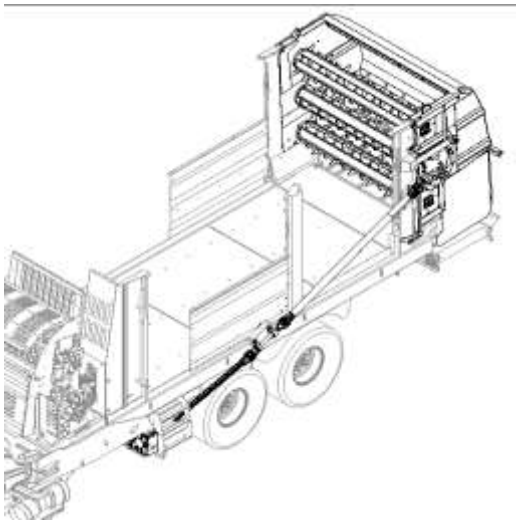

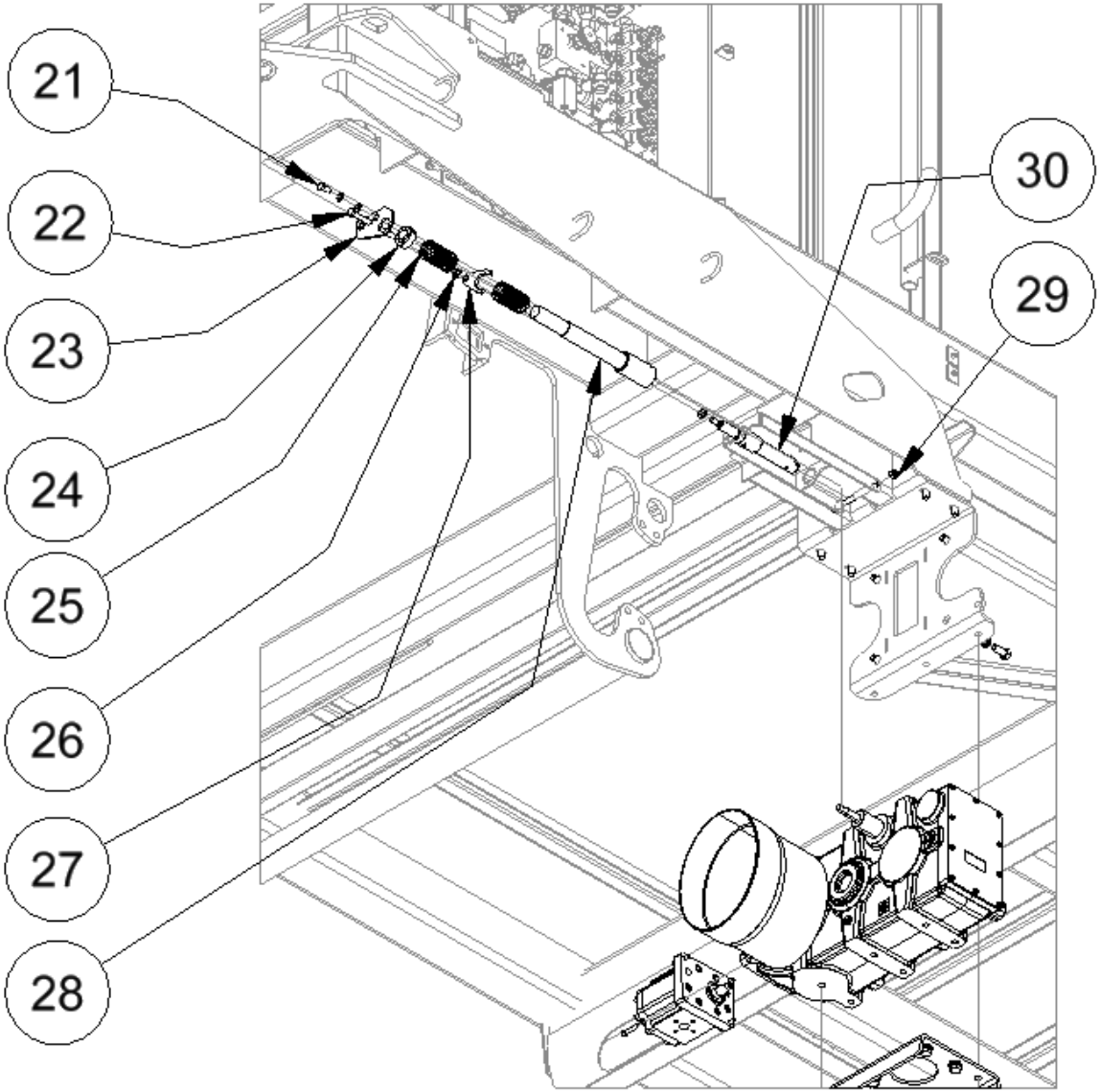

Planche N° : 04-05-3814b1

14b
1

Rep	Désignation	1928 DT – 2336 DT	Qté
21	Vis TH 10/ 20 8.8 ZBJ	7.800 305	2
	Rondelle Eventail M10 ZBJ	7.800 384	2
	Rondelle Plate M10 ZBJ	7.800 391	2
	Ecrou Hexagonal 010.CL8 Z	7.800 368	2
22	Vis TH 10/ 120 8.8 ZBJ	7.803 049	1
	Ecrou Hexagonal 010.CL8 Z	7.800 368	1
23	Tôle Support Axe De Fourchette	TO45 770	1
24	Bague D'arrêt D30	TM45 721	1
	Vis Pointeau 10/ 16		2
25	Ressort De Compression		2
26	Ecrou Hexagonal 010.CL8 Z	7.800 368	2
27	Fourchette	TO45 771	1
28	Axe De Fourchette Boitier De Vitesse	AE45 765	1
29	Vis TH 10/ 120 8.8 ZBJ	7.803 049	1
	Ecrou Lock CL8.010 ZBJ	7.800 365	1
30	Vérin DE 12/20 C80	1.800 047	1
	Hydraulique Vérin Boitier de Vitesse => Page 16		
31	Vis TH 10/ 20 8.8 ZBJ	7.800 305	16
	Ecrou Embase Crantée 10 8.8	7.801 050	16
32	Support Palier	45 734	2
33	Vis TH 12/ 30 8.8 ZBJ	7.800 290	20
	Ecrou Embase Crantée 12 8.8	7.800 427	20
34	Vis TH 10/ 30 8.8 ZBJ	7.800 303	2
	Rondelle Eventail M10 ZBJ	7.800 384	2
	Rondelle Tôle 50/11/3	R50-11-3	2
35	Palier 40 – 4 Trous	810 085	5
36	Support Renvoi D'angle	45 848	1
37	Vis TH 14/ 40 8.8 ZBJ	7.800 299	4
	Rondelle Grower M14 ZBJ	7.800 408	4
	Rondelle Tôle 45/14/8	R45-14-8	4
38	Roulement 7210 2RS	13.800 585	1
39	Rondelle Hexagonal 41.5/4	RH41.5-4	2
40	Circlips Intérieur 90	7.801 555	1
41	Vis TH 10/ 25 8.8 ZBJ	7.800 298	3
	Rondelle Eventail M10 ZBJ	7.800 384	3
	Rondelle Plate M10 ZBJ	7.800 391	3

Coffre Arrière trois démêleurs
Entrainement mécanique
(Deuxième partie)
Avant le 03/04/2013

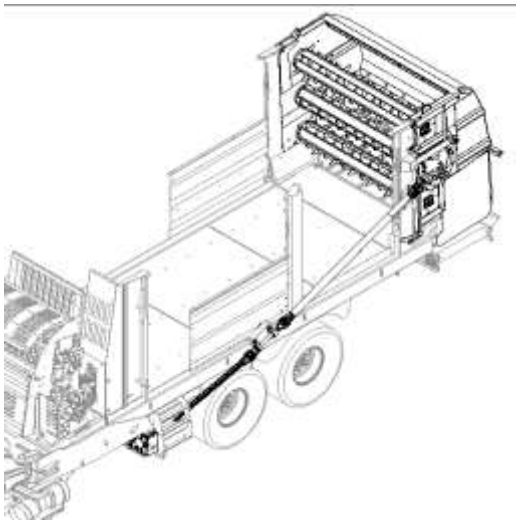

14b
1

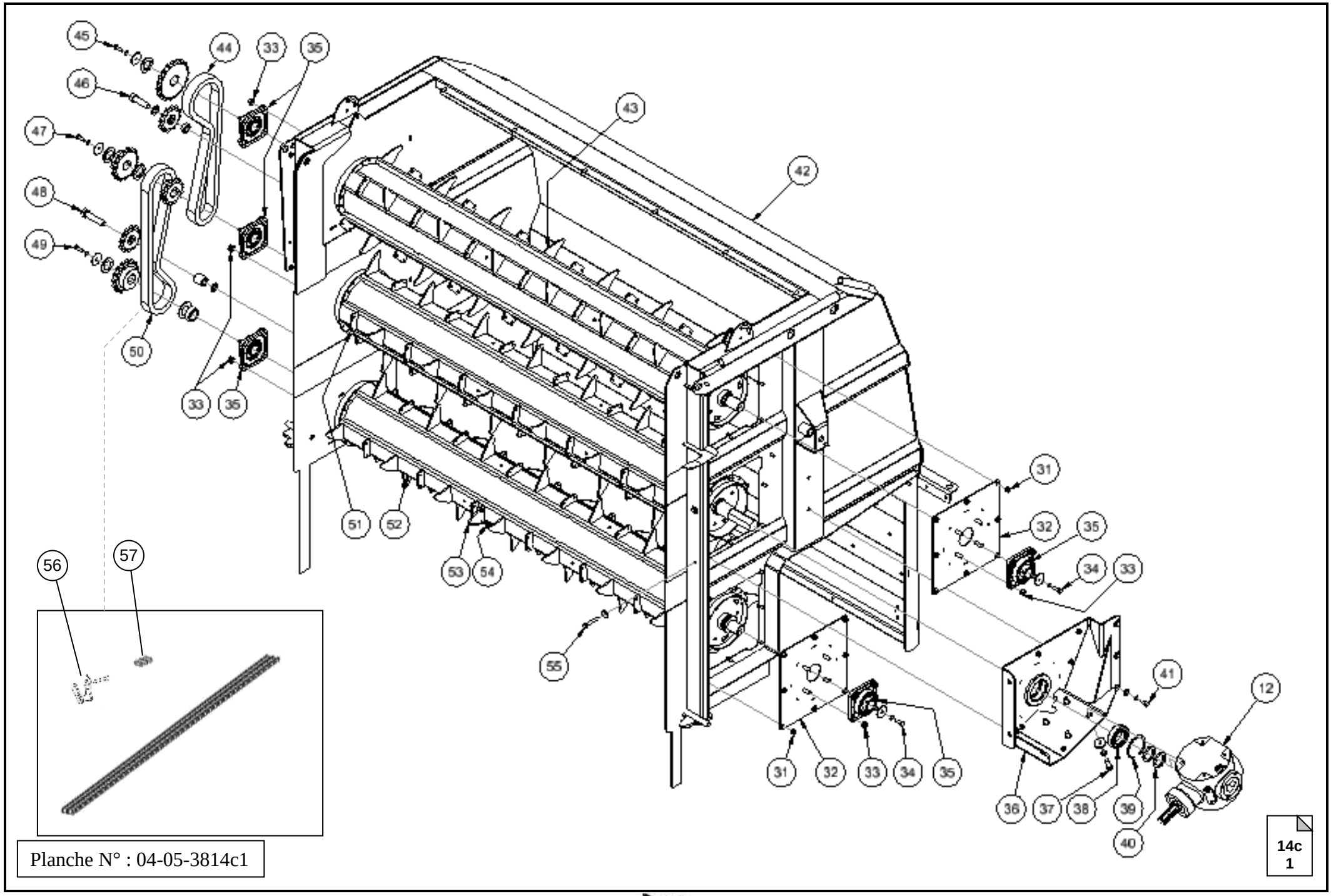

Planche N° : 04-05-3814c1

Rep	Désignation	1928 DT – 2336 DT	Qté
42	Ensemble Soudé Coffre Arrière	45 698	1
43	Démêleur Supérieur	45 729	1
44	Chaine 25.4 L=55M	9.807 127	1
45	Vis TH 10/ 30 8.8 ZBJ	7.800 303	1
	Rondelle Eventail M10 ZBJ	7.800 384	1
	Rondelle Tôle 50/11/3	R50-11-3	1
	Rondelle Clavette 61/40/4	RC61-40-4	1
	Pignon 25.4/1 19Z D40	9.807 353	1
46	Vis TH 20/ 70 8.8 ZBJ	7.800 309	1
	Rondelle Plate M20 ZBJ	7.800 396	1
	Pignon Tendeur 25.4/1 12Z	9.800 839	1
	Bague 36/21		1
47	Vis TH 10/ 30 8.8 ZBJ	7.800 303	1
	Rondelle Eventail M10 ZBJ	7.800 384	1
	Rondelle Tôle 50/11/3	R50-11-3	1
	Rondelle Clavette 61/40/4	RC61-40-4	1
	Pignon 25.4/1 15Z D40	9.801 128	1
	Rondelle Clavette 61/40/6	RC61-40-6	1
	Pignon 25.4/1 12Z D40	9.801 684	1
48	Vis TH 20/ 90 8.8 ZBJ	7.803 054	1
	Pignon Tendeur 25.4/1 12Z	9.800 839	1
	Bague 36/25		1
	Rondelle Plate M20 ZBJ	7.800 396	1
49	Vis TH 10/ 30 8.8 ZBJ	7.800 303	1
	Rondelle Eventail M10 ZBJ	7.800 384	1
	Rondelle Tôle 50/11/3	R50-11-3	1
	Rondelle Clavette 61/1/04	RC61-40-4	1
	Pignon 25.4/1 15Z D40	9.801 128	1
	Rondelle Tôle 63/41/3	R63-41-3	1
	Bague 50/40.5		1
50	Chaine 25.4 L=53 M	9.800 875	1
51	Démêleur Intermédiaire	45 681	1
52	Démêleur Inférieur	45 728	1
53	Couteau	9.805 125	81
54	Vis TH 8/ 20 ZBJ	7.800 297	162
	Ecrou Embase Crantée 8 8.8	7.800 378	162
55	Vis TH 10/ 70 8.8 ZBJ	7.800 791	2
	Rondelle Plate M10 ZBJ	7.800 391	4
	Ecrou Embase Crantée 10 8.8	7.801 050	2
56	Maillon Coudé 25.4/1	9.800 853	2
57	Attache Rapide 25.4/1	9.800 852	2

Coffre Arrière trois démêleurs
Entrainement mécanique
(Troisième partie)
Avant le 03/04/2013

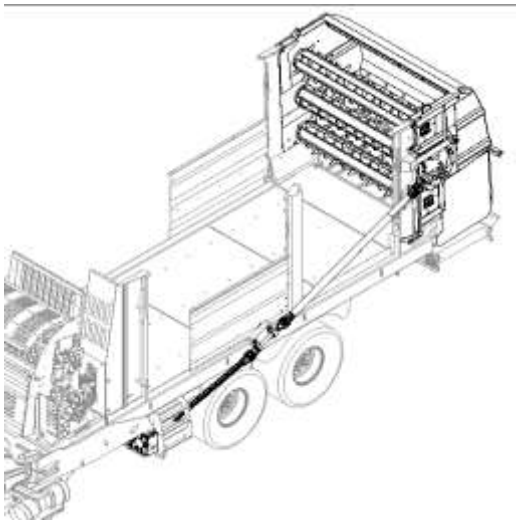

14c
1

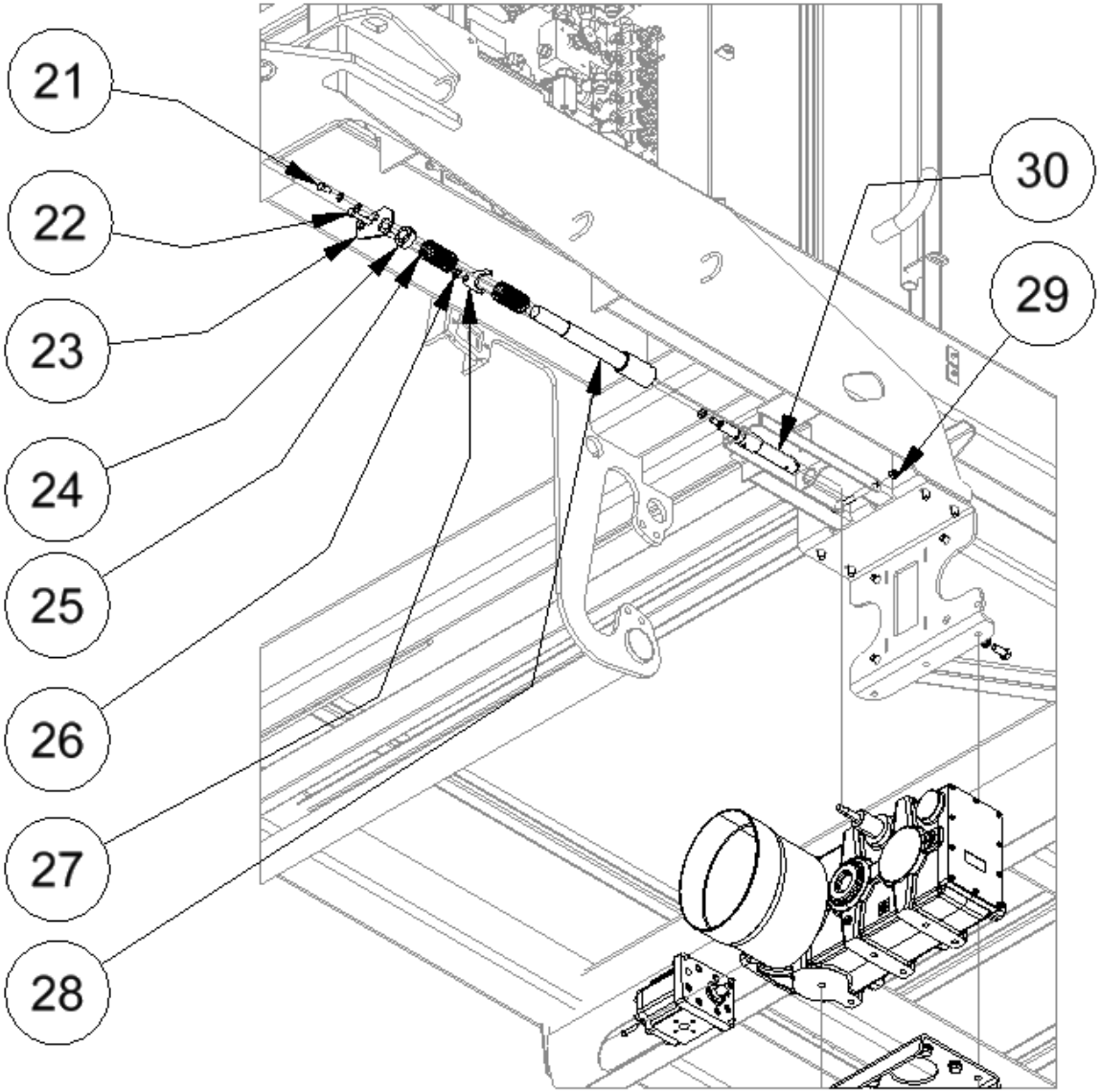

Planche N° : 04-05-3814b2

14b
2

Rep	Désignation	1928 DT – 2336 DT	Qté
21	Vis TH 10/ 20 8.8 ZBJ	7.800 305	2
	Rondelle Eventail M10 ZBJ	7.800 384	2
	Rondelle Plate M10 ZBJ	7.800 391	2
	Ecrou Hexagonal 010.CL8 Z	7.800 368	2
22	Vis TH 10/ 120 8.8 ZBJ	7.803 049	1
	Ecrou Hexagonal 010.CL8 Z	7.800 368	1
23	Tôle Support Axe De Fourchette	TO45 770	1
24	Bague D'arrêt D30	TM45 721	1
	Vis Pointeau 10/ 16		2
25	Ressort De Compression		2
26	Ecrou Hexagonal 010.CL8 Z	7.800 368	2
27	Fourchette	TO45 771	1
28	Axe De Fourchette Boitier De Vitesse	AE45 765	1
29	Vis TH 10/ 120 8.8 ZBJ	7.803 049	1
	Ecrou Lock CL8.010 ZBJ	7.800 365	1
30	Vérin DE 12/20 C80	1.800 047	1
	Hydraulique Vérin Boitier de Vitesse => Page 16		
31	Vis TH 10/ 20 8.8 ZBJ	7.800 305	16
	Ecrou Embase Crantée 10 8.8	7.801 050	16
32	Support Palier	45 734	2
33	Vis TH 12/ 30 8.8 ZBJ	7.800 290	20
	Ecrou Embase Crantée 12 8.8	7.800 427	20
34	Vis TH 10/ 30 8.8 ZBJ	7.800 303	2
	Rondelle Eventail M10 ZBJ	7.800 384	2
	Rondelle Tôle 50/11/3	R50-11-3	2
35	Palier 40 – 4 Trous	810 085	5
36	Support Renvoi D'angle	45 735	1
37	Vis TH 14/ 40 8.8 ZBJ	7.800 299	4
	Rondelle Grower M14 ZBJ	7.800 408	4
	Rondelle Tôle 45/14/8	R45-14-8	4
38	Vis TH 10/ 25 8.8 ZBJ	7.800 298	3
	Rondelle Eventail M10 ZBJ	7.800 384	3
	Rondelle Plate M10 ZBJ	7.800 391	3

Coffre Arrière trois démêleurs
Entrainement mécanique
(Deuxième partie)
A partir du 03/04/2013

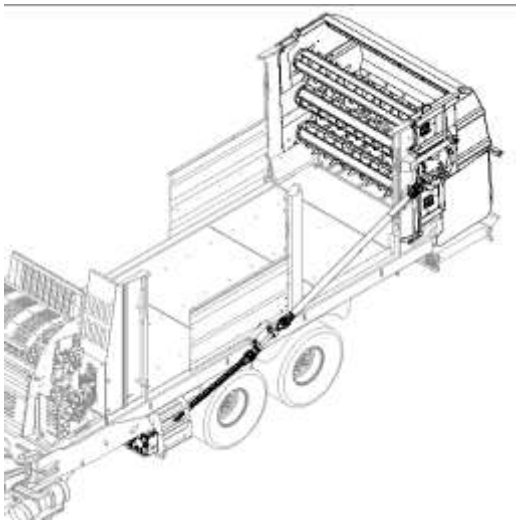

14b
2

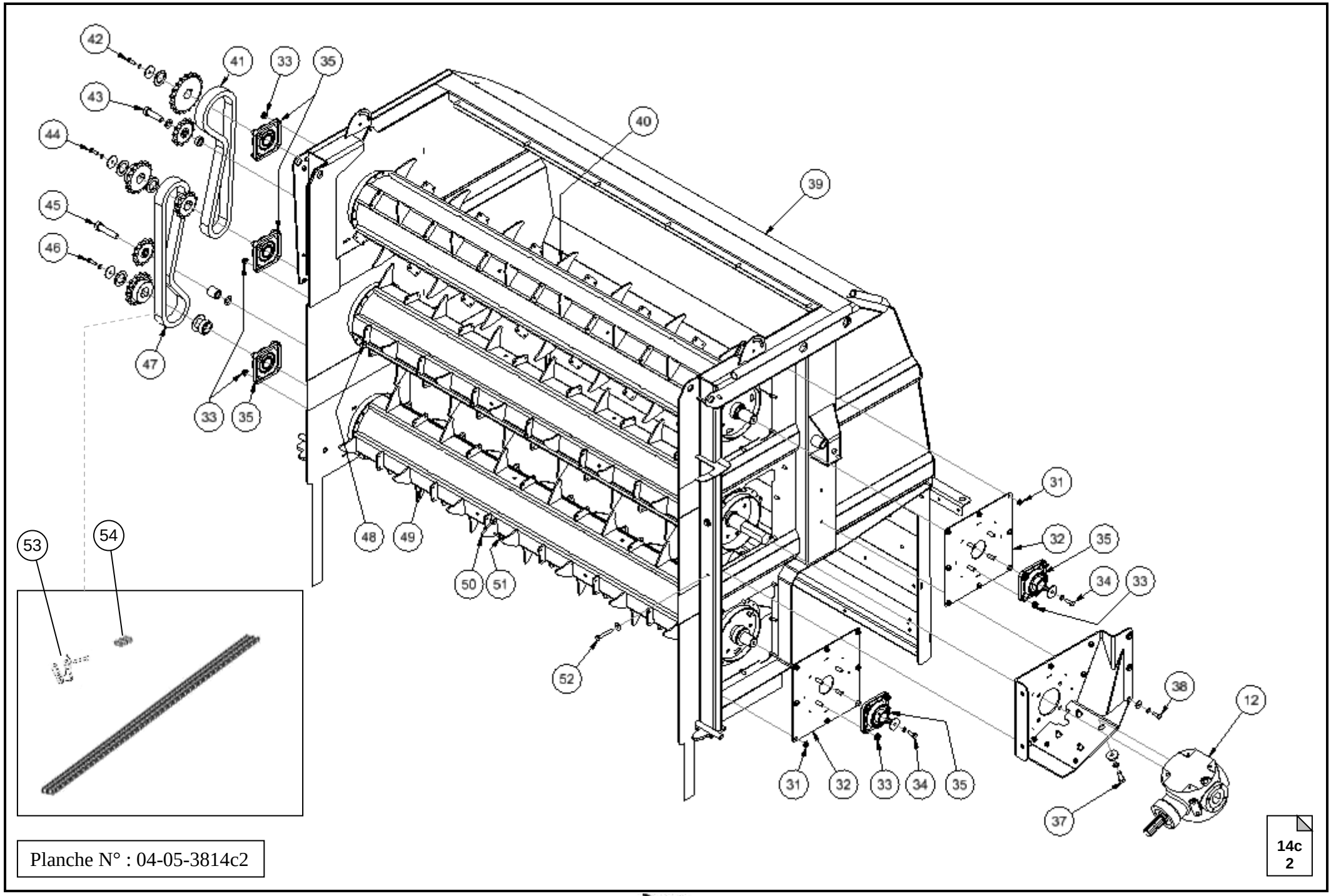

Planche N° : 04-05-3814c2

Rep	Désignation	1928 DT – 2336 DT	Qté
39	Ensemble Soudé Coffre Arrière	45 698	1
40	Démêleur Supérieur	45 729	1
41	Chaine 25.4 L=55M	9.807 127	1
42	Vis TH 10/ 30 8.8 ZBJ	7.800 303	1
	Rondelle Eventail M10 ZBJ	7.800 384	1
	Rondelle Tôle 50/11/3	R50-11-3	1
	Rondelle Clavette 61/40/4	RC61-40-4	1
	Pignon 25.4/1 19Z D40	9.807 353	1
43	Vis TH 20/ 70 8.8 ZBJ	7.800 309	1
	Rondelle Plate M20 ZBJ	7.800 396	1
	Pignon Tendeur 25.4/1 12Z	9.800 839	1
	Bague 36/21		1
44	Vis TH 10/ 30 8.8 ZBJ	7.800 303	1
	Rondelle Eventail M10 ZBJ	7.800 384	1
	Rondelle Tôle 50/11/3	R50-11-3	1
	Rondelle Clavette 61/40/4	RC61-40-4	1
	Pignon 25.4/1 15Z D40	9.801 128	1
	Rondelle Clavette 61/40/6	RC61-40-6	1
	Pignon 25.4/1 12Z D40	9.801 684	1
45	Vis TH 20/ 90 8.8 ZBJ	7.803 054	1
	Pignon Tendeur 25.4/1 12Z	9.800 839	1
	Bague 36/25		1
	Rondelle Plate M20 ZBJ	7.800 396	1
46	Vis TH 10/ 30 8.8 ZBJ	7.800 303	1
	Rondelle Eventail M10 ZBJ	7.800 384	1
	Rondelle Tôle 50/11/3	R50-11-3	1
	Rondelle Clavette 61/40/4	RC61-40-4	1
	Pignon 25.4/1 15Z D40	9.801 128	1
	Rondelle Tôle 63/41/3	R63-41-3	1
	Bague 50/40.5		1
47	Chaine 25.4 L=53 M	9.800 875	1
48	Démêleur Intermédiaire	45 681	1
49	Démêleur Inférieur	45 728	1
50	Couteau	9.805 125	81
51	Vis TH 8/ 20 ZBJ	7.800 297	162
	Ecrou Embase Crantée 8 8.8	7.800 378	162
52	Vis TH 10/ 70 8.8 ZBJ	7.800 791	2
	Rondelle Plate M10 ZBJ	7.800 391	4
	Ecrou Embase Crantée 10 8.8	7.801 050	2
53	Maillon Coudé 25.4/1	9.800 853	2
54	Attache Rapide 25.4/1	9.800 852	2

Coffre Arrière trois démêleurs
Entrainement mécanique
(Troisième partie)
A partir du 03/04/2013

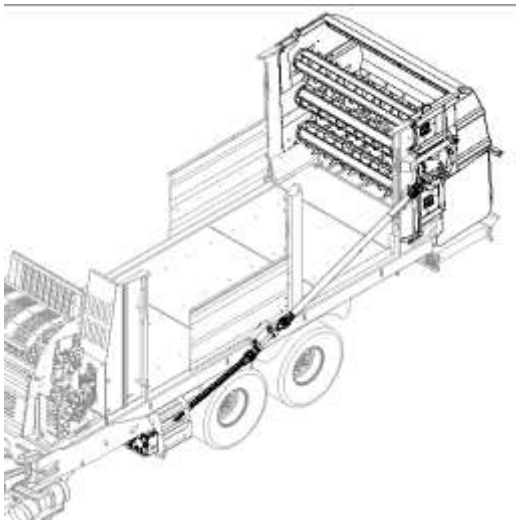

14c
2

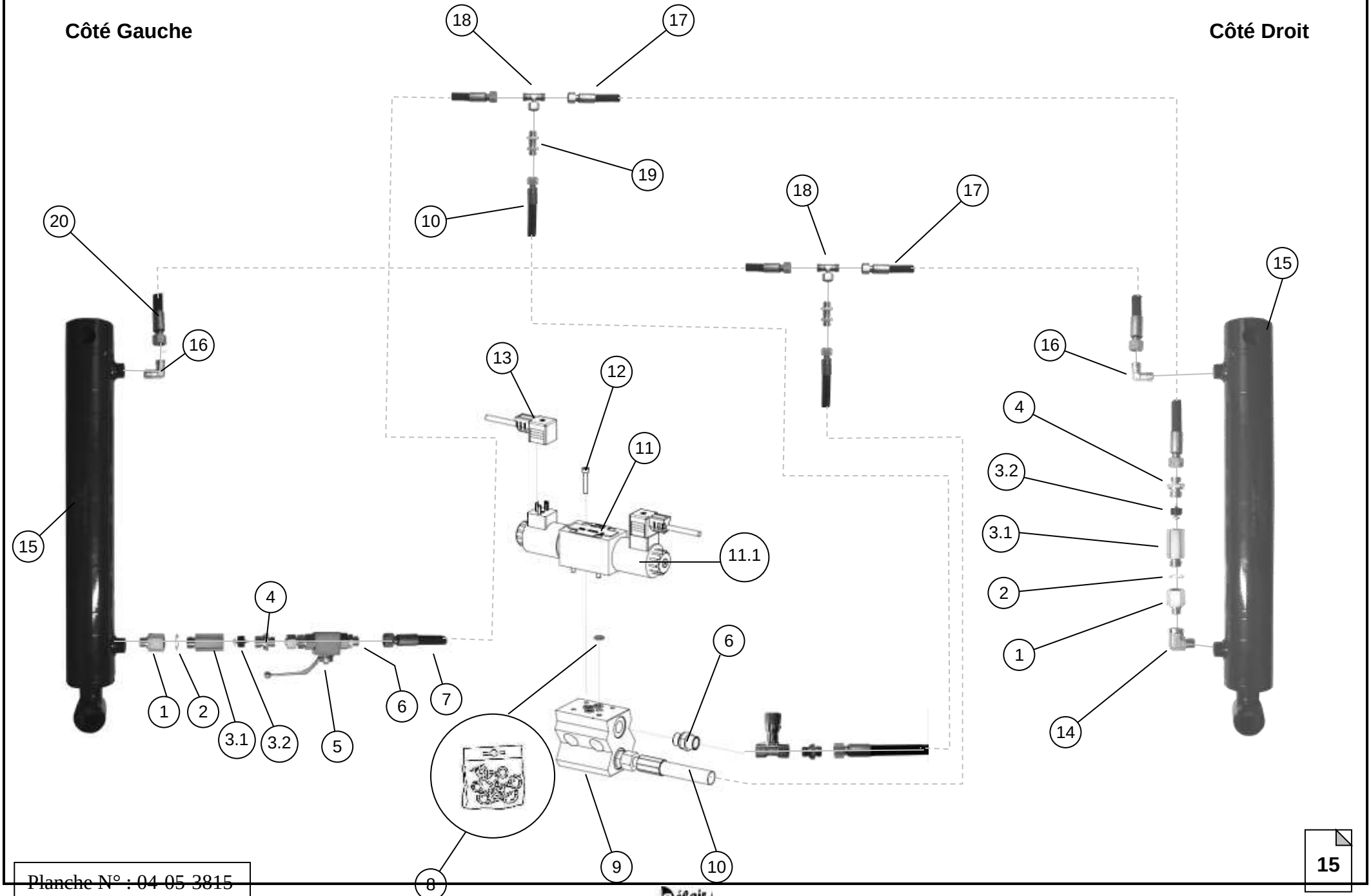

Planche N° : 04 05 3815

Hydraulique
Ouverture Coffre arrière

Rep	Désignation	1624 DT – 1928 DT	2027 DT – 2336 DT	Qté
1	Réduction 3/8 CYL UTC 1/2	2.800 710	2.800 710	2
2	Joint Cuivre 21	2.800 056	2.800 056	2
3	Clapet Parachute Complet 1/2	2.802 580	2.802 580	2
3.1	Corps Clapet Parachute 1/2	805 180	805 180	2
3.2	Clapet Parachute 1/2	805 307	805 307	2
4	Union Mâle 12L 15/21 CYL NU	2.800 024	2.800 024	2
5	Robinet Boisseau 2V 3/8	6.800 995	6.800 995	1
6	Union Mâle 12L 12/17 CYL NU	2.800 023	2.800 023	3
7	Flexible 1T 10 6000 2SETC12L	5.803 214		1
	Flexible 1T 10 7000 2SETC12L		5.800 205	1
8	Pochette de Joints NG06	6.801 333	6.801 333	1
9	Référence Embase Cetop => Page 34			
10	Flexible 1T 10 600 2SETC12L	5.800 124	5.800 124	2
11	Elément NG06 Centre Fermé	6.801 726	6.801 726	1
11.1	Bobine 12V NG06	6.800 495	6.800 495	2
12	Vis CHC 5/ 30 8.8	7.802 743	7.802 743	4
13	Connecteur 2P+T L=3m	11.802 846	11.802 846	2
	Réf 11 = Ouverture Coffre			
	Réf 12 = Fermeture Coffre			
14	Coude MC 3/8 – FG 3/8	2.800 064	2.800 064	2
15	Vérin 30/50 C400 EAF600	1.800 036	1.800 036	2
	Eclaté Verin => Page 32			
16	Coude Mâle 12L 12/17 CO NU	2.800 057	2.800 057	2
17	Flexible 1T 10 9500 2SETC12L	5.802 298		2
	Flexible 1T 10 10400 2SETC12L		5.802 299	2
18	TE Orientable 12L	2.801 438	2.801 438	2
19	Union Double Cloison 12L	2.800 047	2.800 047	2
20	Flexible 1T 10 6700 2SETC12L	5.803 215		1
	Flexible 1T 10 7700 2SETC12L		5.803 216	1

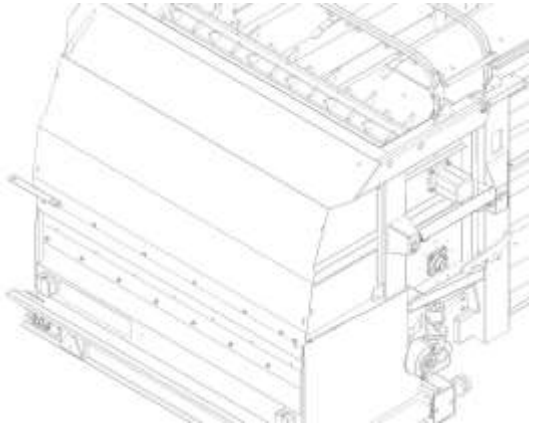

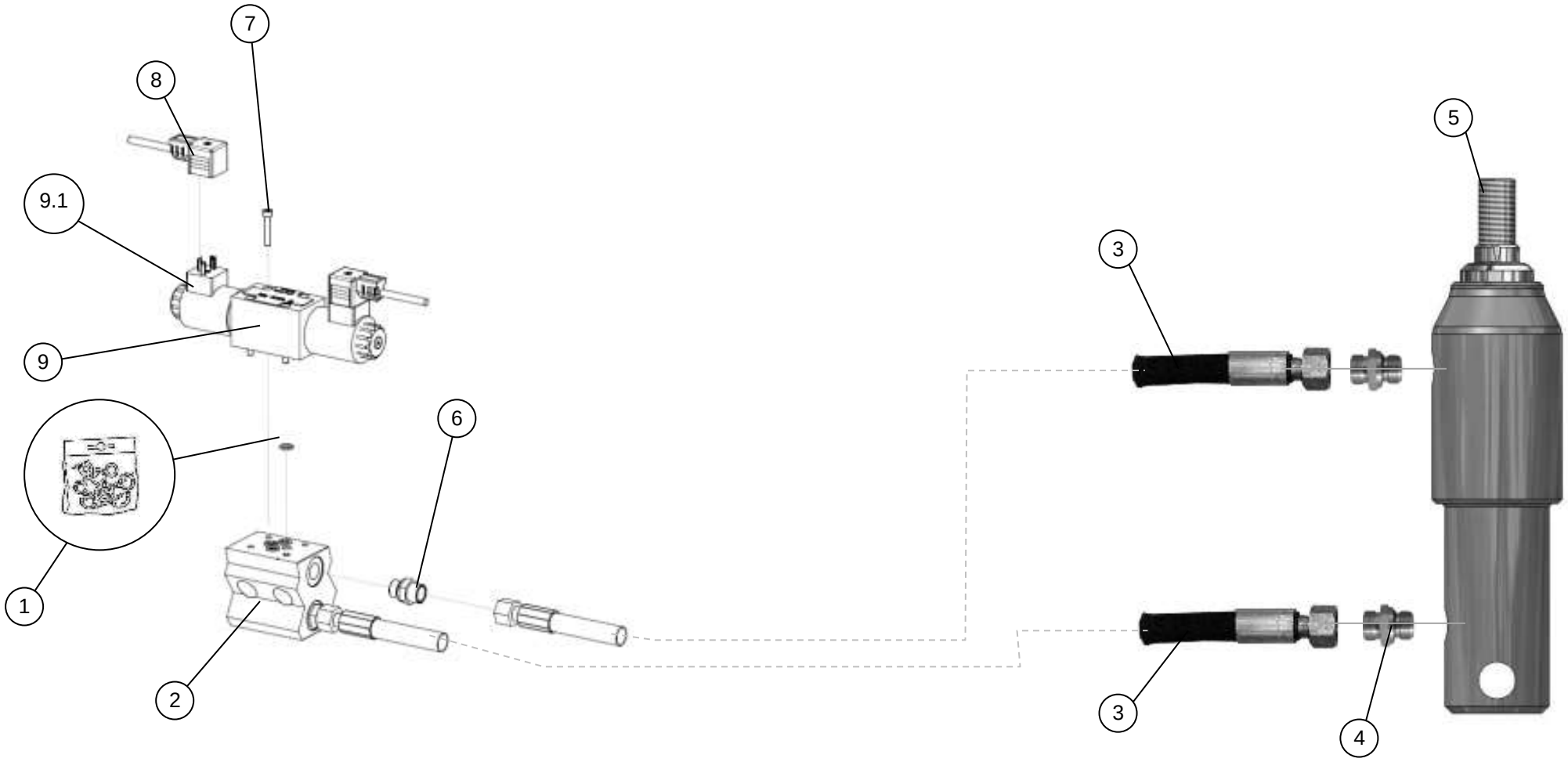

Planche N° : 04-05-3816

Rep	Désignation	1624 DT – 1928 DT	2027 DT – 2336 DT	Qté
1	Pochette de Joints NG06	6.801 333	6.801 333	1
2	Référence Embase Cetop => Page 34			
3	Flexible 2T 1/4 1800 2xFBSP1/4	5.802 301	5.802 301	
4	Union Mâle 1/4 1/8 MBSPCT	2.801 452	2.801 452	
5	Vérin DE 12/20 C25	1.800 045	1.800 045	1
6	Union Mâle 1/4 3/8 MBSPCT	2.801 451	2.801 451	
7	Vis CHC 5/ 30 8.8	7.802 743	7.802 743	4
8	Connecteur 2P+T L=3m	11.802 846	11.802 846	2
	Réf 30 = Marche			
	Réf 31 = Arrêt			
9	Elément NG06 Centre Fermé	6.801 726	6.801 726	1
9.1	Bobine 12V NG06	6.800 495	6.800 495	2

Hydraulique
Vérin boitier de vitesse

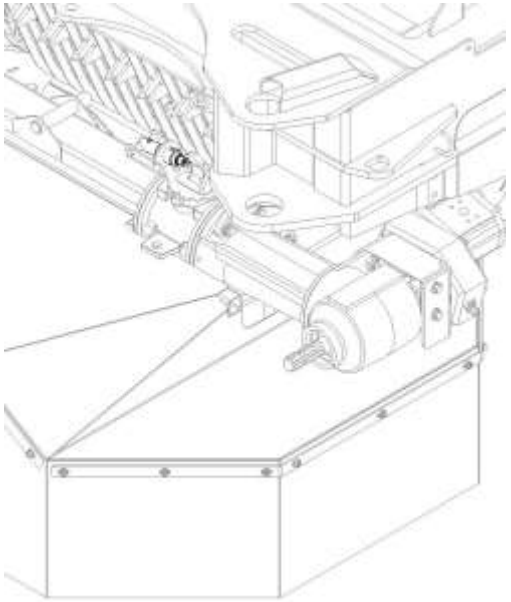

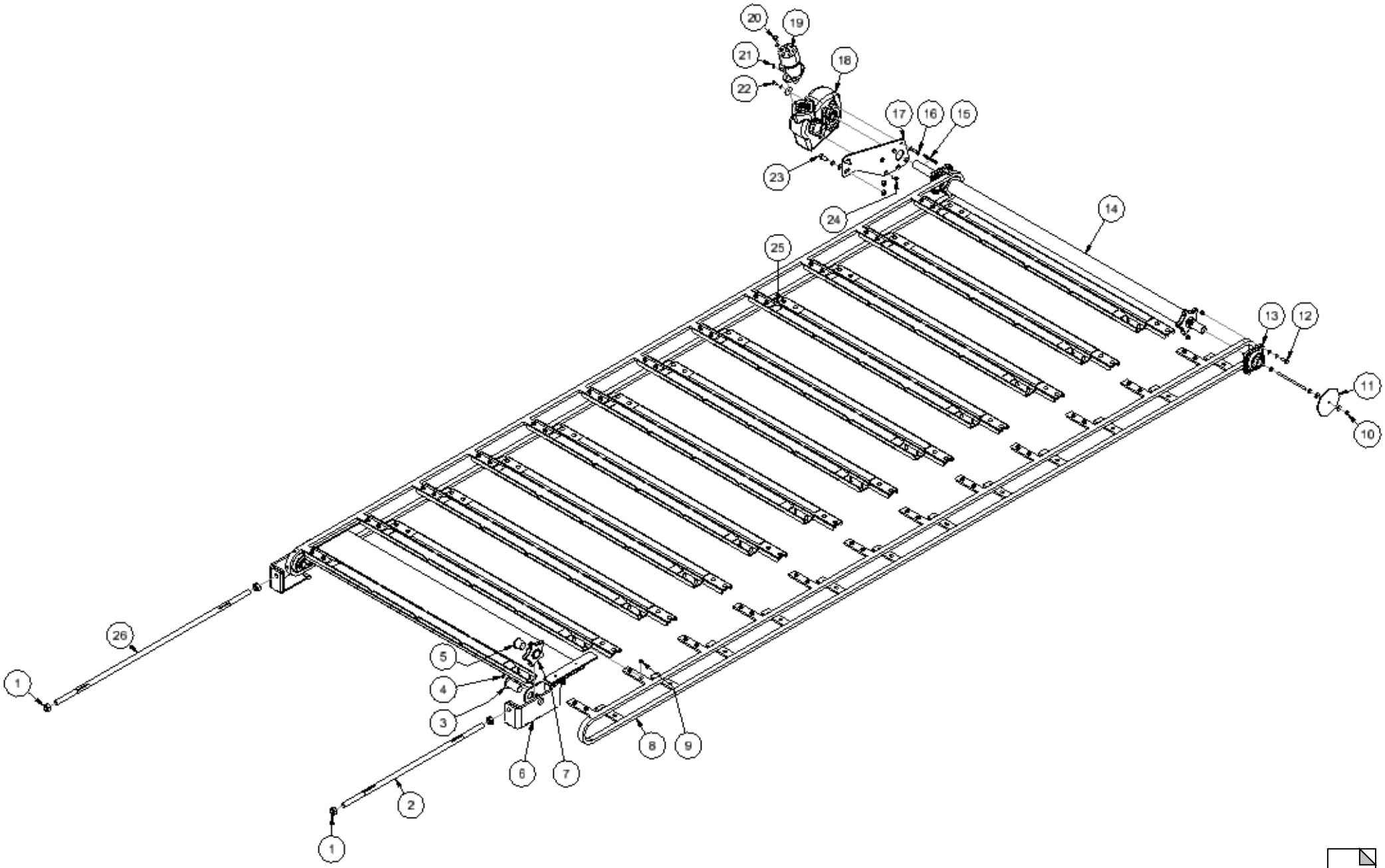

17a

Planche N° : 04-05-3817a

Fond mouvant 1624-2027

Rep	Désignation	1624 DT	2027 DT	Qté
1	Ecrou Hexagonal 024.CL8 Z	7.802 713	7.802 713	2
	Rondelle Plate M24 ZBJ	7.801 433	7.801 433	4
2	Tige Filetée Tendeur Tablier L=1010	45 255	45 255	1
3	Axe Platine D40 L=80	44 684	44 684	2
4	Vis TH 10/ 30 8.8 ZBJ	7.800 303	7.800 303	2
	Ecrou Embase Crantée 10 8.8	7.801 050	7.801 050	2
5	Bague Bronze Ø40	13.805 085	13.805 085	2
6	Tendeur Tablier	45 217	45 217	1
7	Pignon Tendeur Tablier	44 678	44 678	2
8	Chaine 122 Maillons 21 Plats	45095-2		1
	Chaine 147 Maillons 25 Plats		45096-2	1
8.1	Attache Rapide	9.800 842	9.800 842	2
9	Vis TRCC 12/ 30 8.8	7.800 339	7.800 339	84
	Ecrou Embase Crantée 12 8.8	7.800 427	7.800 427	84
10	Ecrou Embase Crantée 10 8.8	7.801 050	7.801 050	2
	Rondelle Plate M10 ZBJ	7.800 391	7.800 391	2
	Tige Fileté L=150	TF41 898	TF41 898	1
11	Disque De Repérage	10.50124	10.50124	1
12	Vis TH 14/ 50 8.8 ZBJ	7.800 315	7.800 315	8
	Rondelle Eventail M14 ZBJ	7.800 389	7.800 389	8
	Rondelle Plate M14 ZBJ	7.800 397	7.800 397	8
	Ecrou Hexagonal 014.CL8 Z	7.800 372	7.800 372	8
13	Palier 40 – 4 Trous	810 085	810 085	2
14	Arbre Tablier	44 196	44 196	1
15	Clavette Parallèle 12/8/100	805 353	805 353	1
16	Vis TH 12/ 35 8.8 ZBJ	7.800 295	7.800 295	4
	Rondelle Eventail M12 ZBJ	7.800 385	7.800 385	4
17	Support Boitier RT	TO45 362	TO45 362	1
18	Boitier Bondioli Zbert 190/40	9.802 416	9.802 416	1
19	Moteur Hydraulique MR 160 CD	3.803 059	3.803 059	1
	Hydraulique Entrainement Fond Mouvant => Page 18			
20	Vis TH 12/ 35 8.8 ZBJ	7.800 295	7.800 295	2
	Rondelle Eventail M12 ZBJ	7.800 385	7.800 385	2
	Rondelle Plate M12 ZBJ	7.800 393	7.800 393	2
21	Clavette Parallèle 8/7/32	9.800 548	9.800 548	1
22	Vis TH 10/ 25 8.8 ZBJ	7.800 298	7.800 298	1
	Rondelle Eventail M10 ZBJ	7.800 384	7.800 384	1
	Rondelle Tôle 50/11-3	R50-11-3	R50-11-3	1
23	Vis TH 16/ 35 8.8 ZBJ	7.801 458	7.801 458	2
	Rondelle Eventail M16 ZBJ	7.800 386	7.800 386	2
	Rondelle Plate M16 ZBJ	7.800 392	7.800 392	2
	Ecrou Hexagonal 016.CL8 Z	7.800 369	7.800 369	2
24	Vis TFHC 12/ 30 10.9	7.800 775	7.800 775	2
25	Réglette L=1605	71 401	71 401	21
26	Tige Filetée Tendeur Tablier	44 698	44 698	1

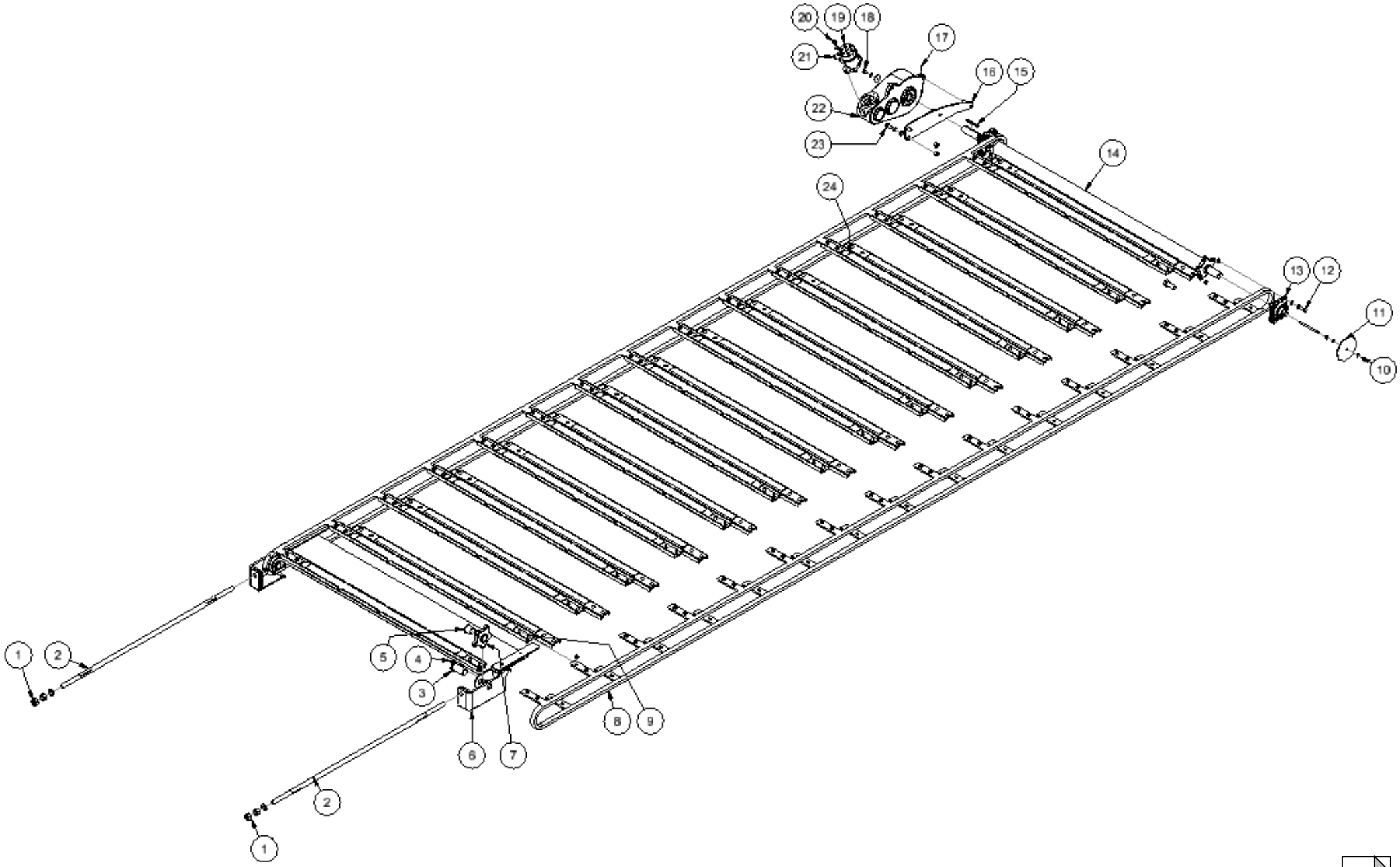

Planche N° : 04-05-3817b

17b

Rep	Désignation	1928 DT	2336 DT	Qté
1	Ecrou Hexagonal 024.CL8 Z	7.802 713	7.802 713	2
	Rondelle Plate M24 ZBJ	7.801 433	7.801 433	4
2	Tige Filetée Tendeur Tablier	44 698	44 698	2
3	Axe Platine D40 L=80	44 684	44 684	2
4	Vis TH 10/ 30 8.8 ZBJ	7.800 303	7.800 303	2
	Ecrou Embase Crantée 10 8.8	7.801 050	7.801 050	2
5	Bague Bronze Ø40	13.805 085	13.805 085	2
6	Tendeur Tablier	42 217	42 217	1
7	Pignon Tendeur Tablier	44 678	44 678	2
8	Chaine 122 Maillons 21 Plats	45095-2		1
	Chaine 147 Maillons 25 Plats		45096-2	1
8.1	Attache Rapide	9.800 842	9.800 842	2
9	Vis TRCC 12/ 30 8.8	7.800 339	7.800 339	100
	Ecrou Embase Crantée 12 8.8	7.800 427	7.800 427	100
10	Ecrou Embase Crantée 10 8.8	7.801 050	7.801 050	2
	Rondelle Plate M10 ZBJ	7.800 391	7.800 391	2
	Tige Fileté L=150	TF41 898	TF41 898	1
11	Disque De Repérage	10.50 124	10.50 124	1
12	Vis TH 14/ 50 8.8 ZBJ	7.800 315	7.800 315	8
	Rondelle Eventail M14 ZBJ	7.800 389	7.800 389	8
	Rondelle Plate M14 ZBJ	7.800 397	7.800 397	8
	Ecrou Hexagonal 014.CL8 Z	7.800 372	7.800 372	8
13	Palier 40 – 4 Trous	810 085	810 085	2
14	Arbre Tablier	47 971	47 971	1
15	Clavette Parallèle 12/8/100	805 353	805 353	1
16	Support Boitier RT	46 369	46 369	1
17	Goupille Fendue 4/ 40 Z	7.801 456	7.801 456	2
18	Vis TH 10/ 25 8.8 ZBJ	7.800 298	7.800 298	1
	Rondelle Eventail M10 ZBJ	7.800 384	7.800 384	1
	Rondelle Tôle 50/11-3	R50-11-3	R50-11-3	1
19	Moteur Hydraulique MR 80 CD	3.803 244	3.803 244	1
	Hydraulique Entrainement Fond Mouvant => Page 18			
20	Vis TH 12/ 35 8.8 ZBJ	7.800 295	7.800 295	2
	Rondelle Eventail M12 ZBJ	7.800 385	7.800 385	2
	Rondelle Plate M12 ZBJ	7.800 393	7.800 393	2
21	Clavette Parallèle 8/7/32	9.800 548	9.800 548	1
22	Boitier Bondioli Zbert 300/40	806 086	806 086	1
23	Vis TH 16/ 35 8.8 ZBJ	7.801 458	7.801 458	2
	Rondelle Eventail M16 ZBJ	7.800 386	7.800 386	2
	Rondelle Plate M16 ZBJ	7.800 392	7.800 392	2
	Ecrou Hexagonal 016.CL8 Z	7.800 369	7.800 369	2
24	Réglette L=1605	71 401	71 401	25

Fond mouvant 1928-2336

17b

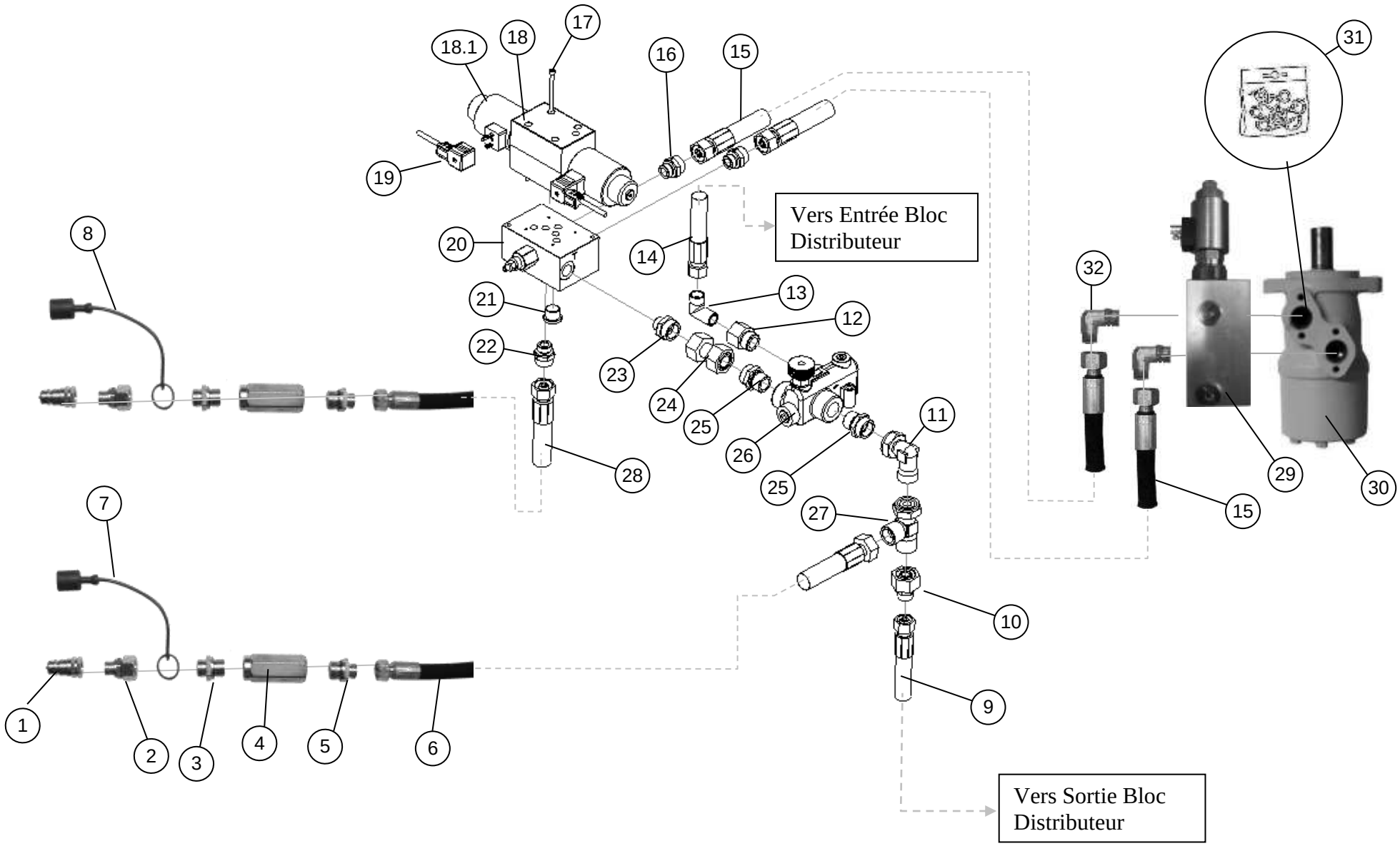

Planche N° : 04 05 3818

Rep	Désignation	1624 DT – 1928 DT	2027 DT – 2336 DT	Qté
1	Prise CCM 1/2	2.800 691SUP	2.800 691SUP	2
2	Adaptateur Tournant 15L 22/150 CYL	2.800 701	2.800 701	2
3	Union Mâle 18L 20/27 CYL NU	2.801 980	2.801 980	2
4	Clapet Anti-Retour VNR 3/4	6.802 136	6.802 136	2
5	Union Mâle 15L 20/27 CYL NU	2.800 019	2.800 019	2
6	Flexible 2T 16 9300 2SETC18L	5.803 218	5.803 218	1
7	Bouchon Plastique Rouge Pour Prise CCM 1/2 (Pression)	805 409	805 409	1
8	Bouchon Plastique Bleu Pour Prise CCM 1/2 (Retour)	805 408	805 408	1
9	Flexible 2T 16 9300 2SETC18L	5.803 218	5.803 218	1
10	Adaptateur Tournant 15L 22L/150	2.800 701	2.800 701	1
11	Coude Femelle 22L NU	2.800 073	2.800 073	1
12				
13	Coude Mâle 15L 15/21 CONU	2.800 059	2.800 059	1
14	Flexible 2T 16 9300 2SETC18L	5.803 218	5.803 218	1
15	Flexible 16 8300 2SETC18L	5.802 296		2
	Flexible 2T 16 9300 2SETC18L		5.803 218	2
16	Union Mâle15L 12/17 C	2.800 026	2.800 026	2
17	Vis CHC 5/ 30 8.8	7.802 743	7.802 743	8
18	Elément NG06 Centre Fermé	6.801 726	6.801 726	2
18.1	Bobine 12V NG06	6.800 495	6.800 495	4
19	Connecteur 2P+T L=3m	11.802 846	11.802 846	4
	Réf 7 = Marche Avant Fond Mouvant			
	Réf 8 = Marche Arrière Fond Mouvant			
20				
21	Bouchon Mâle 15/21 CYL	2.800 734	2.800 734	1
22	Union Mâle 18L 15/21 C	2.800 030	2.800 030	1
23	Union Mâle 22L 15/21 C	2.800 677	2.800 677	1
24				
25	Union Mâle 22L 20/27 C	2.800 678	2.800 678	2
26	Diviseur 2FV2V125J Régulation 0-47L.	6.802 991	6.802 991	1
27	Té Orientable 22L	2.801 395	2.801 395	1
28	Flexible 2T 16 9300 2SETC18L	5.803 218	5.803 218	1
29	Régulation 12V+VNR+POT+Carte V2-Fasque MP/M ARON	6.800 690	6.800 690	1
30	Moteur Hydraulique MR 160 CD	3.803 059		1
	Moteur Hydraulique MR 80 CD		3.803 244	1
31	Pochette de Joint Moteur EPMR CD CU	3.805 020	3.805 020	1
32	Coude Mâle			2

Hydraulique
Entrainement Fond Mouvant

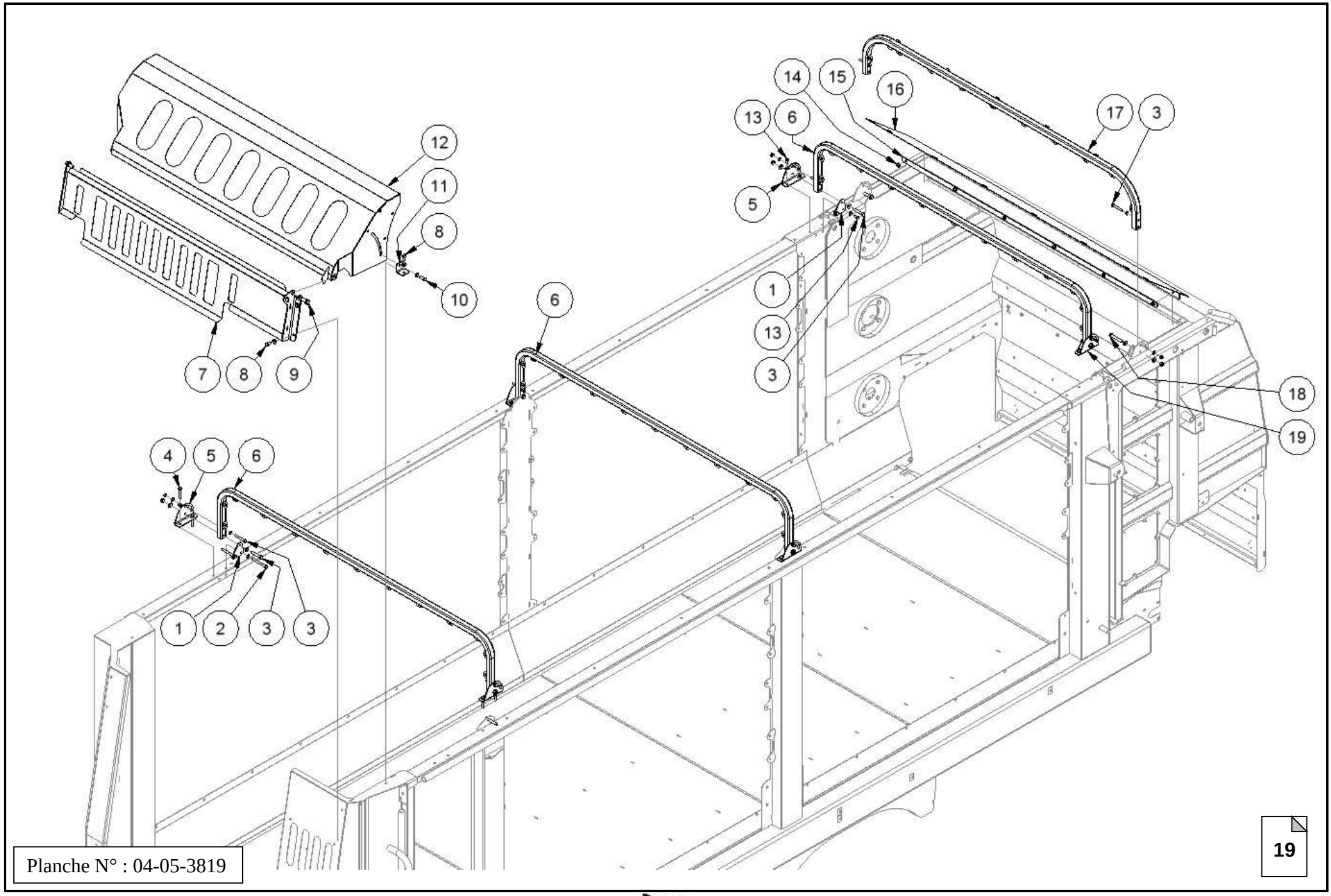

Planche N° : 04-05-3819

19

Rep	Désignation	1624 DT – 2027 DT	1928 DT – 2336 DT	Qté
1	Tôle Fixation Arceau	TO43 827	TO43 827	3
2	Vis TH 10/ 100 8.8 ZBJ	7.802 288	7.802 288	2
	Rondelle Plate M10 ZBJ	7.800 391	7.800 391	4
	Ecrou Lock CL8.010 ZBJ	7.800 365	7.800 365	2
3	Vis TH 12/ 70 8.8 ZBJ	7.801 401	7.801 401	14
	Rondelle Plate M12 ZBJ	7.800 393	7.800 393	28
	Ecrou Lock 012.CL8 ZBJ	7.800 363	7.800 363	14
4	Vis TH 10/ 60 8.8 ZBJ	7.800 331	7.800 331	8
	Rondelle Plate M10 ZBJ	7.800 391	7.800 391	16
	Ecrou Lock CL8.010 ZBJ	7.800 365	7.800 365	8
5	Tôle Fixation Arceau	TO43 8261	TO43 8261	3
6	Arceau	80 320	80 320	3
7	Déflecteur Montant Caisse	45 152	44 642	1
8	Vis TH 12/ 25 8.8 ZBJ	7.800 302	7.800 302	6
	Rondelle Plate M12 ZBJ	7.800 393	7.800 393	6
	Ecrou Hexagonal 012.CL8 Z	7.800 374	7.800 374	6
9	Vis TH 16/ 35 8.8 ZBJ	7.801 458	7.801 458	2
	Rondelle Plate M16 ZBJ	7.800 392	7.800 392	4
	Ecrou Hexagonal 016.CL8 Z	7.800 369	7.800 369	2
10	Vis TH 12/ 30 8.8 ZBJ	7.800 290	7.800 290	2
	Rondelle Plate M12 ZBJ	7.800 393	7.800 393	4
	Ecrou Embase Crantée 12 8.8	7.800 427	7.800 427	2
11	Tôle Déflecteur Avant	TO44 972	TO44 972	2
12	Déflecteur Avant	44 671SV	44 671SV	1
13	Vis TH 10/ 20 8.8 ZBJ	7.800 305	7.800 305	8
	Rondelle Plate M10 ZBJ	7.800 391	7.800 391	8
	Ecrou Hexagonal 010.CL8 Z	7.800 368	7.800 368	8
14	Vis TH 10/ 25 8.8 ZBJ	7.800 298	7.800 298	6
	Ecrou Embase Crantée 10 8.8	7.801 050	7.801 050	6
15	Fer Plat	TO44 861	TO44 861	1
16	Bâche Arrière	TO91 285-41	TO91 285-41	1
17	Arceau Coffre Arrière	80 322	80 322	1
18	Vis TH 12/ 80 8.8 ZBJ	7.801 402	7.801 402	2
	Rondelle Plate M12 ZBJ	7.800 393	7.800 393	4
	Ecrou Lock CL8.012 ZBJ	7.800 363	7.800 363	2
19	Support Arceau	TO43 826	TO43 826	3

Filet escamotable

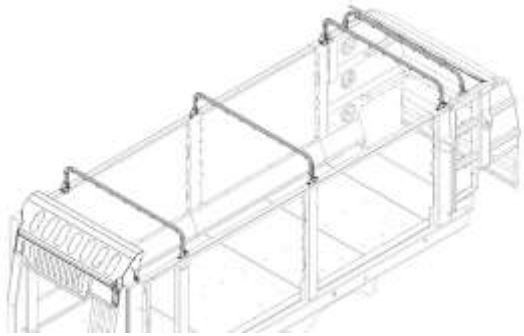

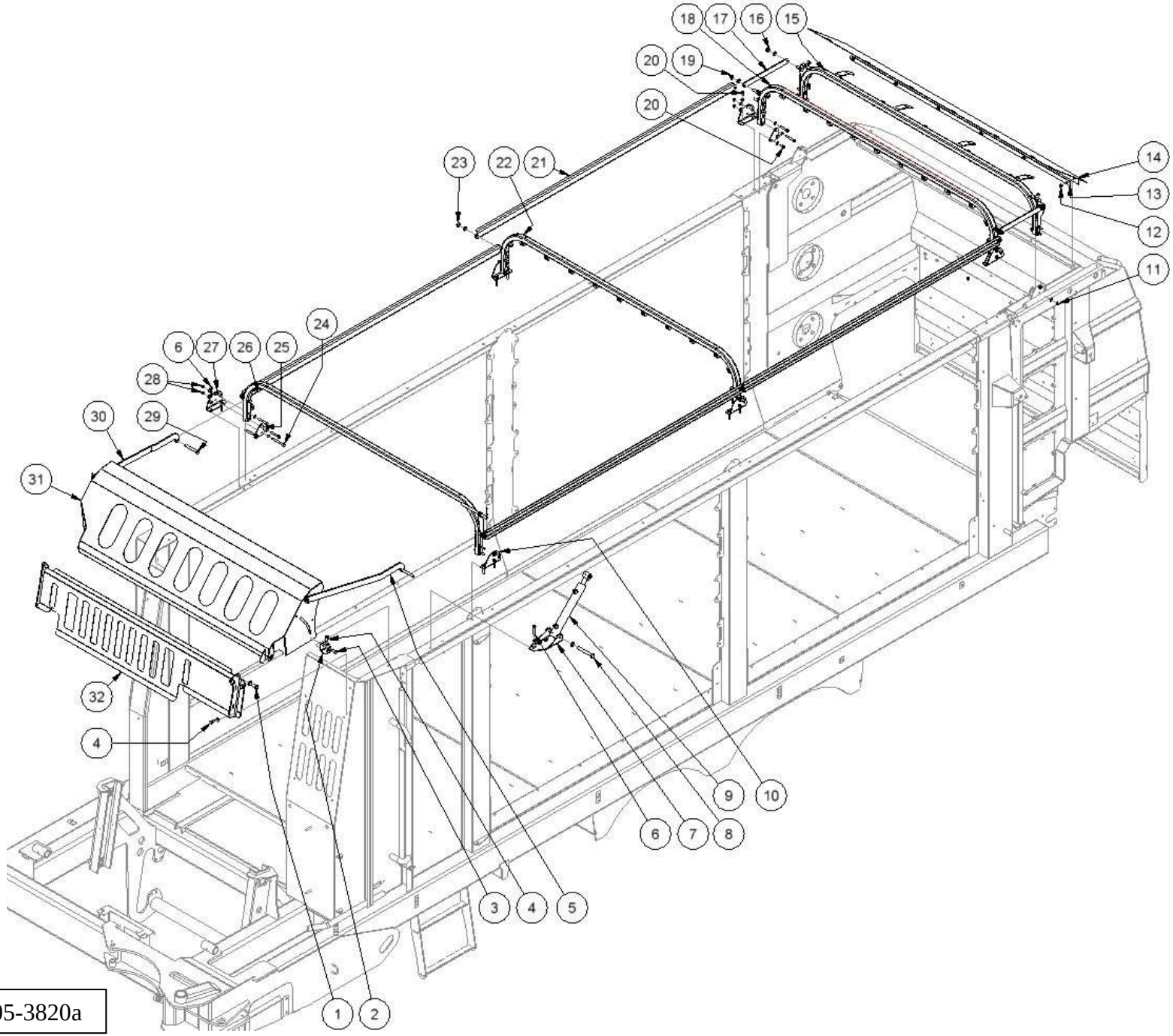

Planche N° : 04-05-3820a

20a

Rep	Désignation	1624 DT	1928 DT	2027 DT	2336 DT	Qté
1	Vis TH 16/ 35 8.8 ZBJ	7.801 458	7.801 458	7.801 458	7.801 458	2
	Rondelle Plate M16 ZBJ	7.800 392	7.800 392	7.800 392	7.800 392	4
	Ecrou Hexagonal 016.CL8 Z	7.800 369	7.800 369	7.800 369	7.800 369	2
2	Tôle Déflecteur Avant	TO44 972	TO44 972	TO44 972	TO44 972	2
3	Vis TH 12/ 30 8.8 ZBJ	7.800 290	7.800 290	7.800 290	7.800 290	2
	Rondelle Plate M12 ZBJ	7.800 393	7.800 393	7.800 393	7.800 393	4
	Ecrou Embase Crantée 12 8.8	7.800 427	7.800 427	7.800 427	7.800 427	2
4	Vis TH 12/ 25 8.8 ZBJ	7.800 302	7.800 302	7.800 302	7.800 302	6
	Rondelle Plate M12 ZBJ	7.800 393	7.800 393	7.800 393	7.800 393	6
	Ecrou Hexagonal 012.CL8 Z	7.800 374	7.800 374	7.800 374	7.800 374	6
5	Bielle Arceau Avant	TO45 252	TO45 252	TO45 252	TO45 252	1
6	Vis TH 10/ 60 8.8 ZBJ	7.800 331	7.800 331	7.800 331	7.800 331	10
	Rondelle Plate M10 ZBJ	7.800 391	7.800 391	7.800 391	7.800 391	20
	Ecrou Lock CL8.010 ZBJ	7.800 365	7.800 365	7.800 365	7.800 365	10
7	Support Vérin Arceau	44 712	44 712	44 712	44 712	1
8	Vis TH 16/ 120 8.8 ZBJ	7.800 306	7.800 306	7.800 306	7.800 306	1
	Rondelle Plate M16 ZBJ	7.800 392	7.800 392	7.800 392	7.800 392	2
	Ecrou Lock CL8.016 ZBJ	7.800 366	7.800 366	7.800 366	7.800 366	1
9	Vérin DE 25/40 C200 EAF390	1.800 001	1.800 001	1.800 001	1.800 001	1
	Hydraulique Filet Escamotable => Page 21					
10	Tôle Fixation Arceau	TO43 826	TO43 826	TO43 826	TO43 826	3
11	Vis TH 10/ 80 8.8 ZBJ	7.801 399	7.801 399	7.801 399	7.801 399	2
	Rondelle Plate M10 ZBJ	7.800 391	7.800 391	7.800 391	7.800 391	4
	Ecrou Lock CL8.010 ZBJ	7.800 365	7.800 365	7.800 365	7.800 365	2
12	Vis TH 10/ 25 8.8 ZBJ	7.800 298	7.800 298	7.800 298	7.800 298	6
	Rondelle Plate M10 ZBJ	7.800 391	7.800 391	7.800 391	7.800 391	6
	Ecrou Embase Crantée 10 8.8	7.801 050	7.801 050	7.801 050	7.801 050	6
13	Fer Plat	TO44 861	TO44 861	TO44 861	TO44 861	1
14	Bâche Arrière	TO91 285	TO91 285	TO91 285	TO91 285	1
15	Arceau Coffre Arrière	44 705	44 705	44 705	44 705	1
16	Vis TH 14/ 40 8.8 ZBJK	7.800 299	7.800 299	7.800 299	7.800 299	2
	Ecrou Hexagonal 014.CL8 Z	7.800 372	7.800 372	7.800 372	7.800 372	2
	Rondelle Plate M14 ZBJ	7.800 397	7.800 397	7.800 397	7.800 397	2
	Ecrou Lock CL8.014 ZBJ	7.800 790	7.800 790	7.800 790	7.800 790	2
17	Tôle Liaison Arceau	TO44 701	TO44 701	TO44 701	TO44 701	2
18	Arceau Arrière	44 973	44 973	44 973	44 973	1

Filet escamotable hydrauliquement (Première partie)

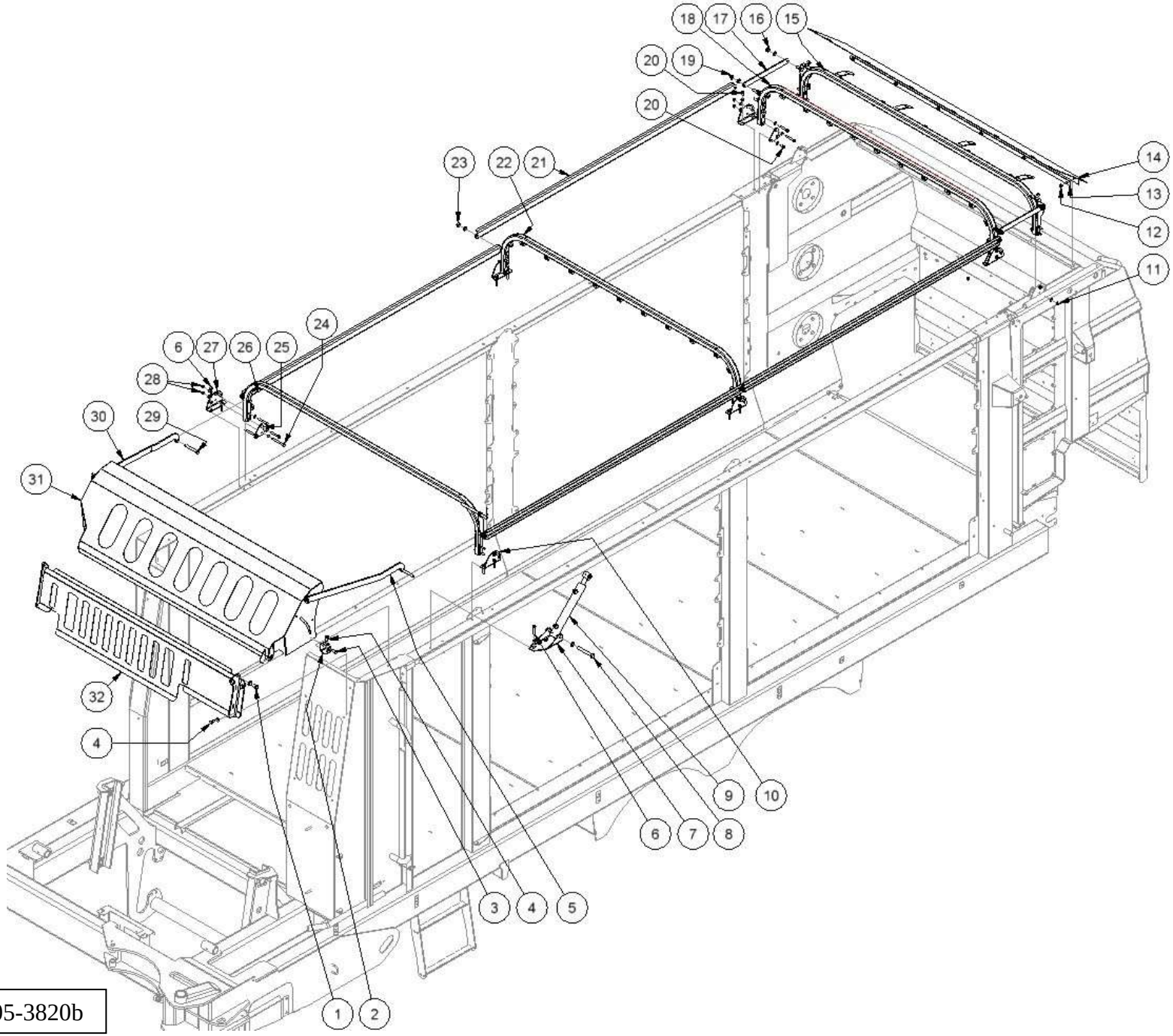

Planche N° : 04-05-3820b

20b

Rep	Désignation	1624 DT	1928 DT	2027 DT	2336 DT	Qté
19	Vis TH 14/ 60 8.8 ZBJ	7.800 294	7.800 294	7.800 294	7.800 294	2
	Ecrou Hexagonal 014.CL8	7.800 372	7.800 372	7.800 372	7.800 372	6
	Rondelle Plate M14 ZBJ	7.800 397	7.800 397	7.800 397	7.800 397	2
	Ecrou Lock CL8.014 ZBJ	7.800 790	7.800 790	7.800 790	7.800 790	2
20	Vis TH 10/ 20 8.8 ZBJ	7.800 305	7.800 305	7.800 305	7.800 305	8
	Rondelle Plate M10 ZBJ	7.800 391	7.800 391	7.800 391	7.800 391	8
	Ecrou Hexagonal 010.CL8 Z	7.800 368	7.800 368	7.800 368	7.800 368	8
21	Bielle Arceau	TO44 700	TO45 254	TO44 700	TO45 254	4
22	Arceau Central	44 704	44 704	44 704	44 704	1
23	Vis TH 14/ 80 8.8 ZBJ	7.802 994	7.802 994	7.802 994	7.802 994	2
	Ecrou Hexagonal 014.CL8 Z	7.800 372	7.800 372	7.800 372	7.800 372	2
	Rondelle Plate M14 ZBJ	7.800 397	7.800 397	7.800 397	7.800 397	2
	Ecrou Lock CL8.014 ZBJ	7.800 790	7.800 790	7.800 790	7.800 790	2
24	Vis TH 10/ 100 8.8 ZBJ	7.802 288	7.802 288	7.802 288	7.802 288	2
	Rondelle Plate M10 ZBJ	7.800 391	7.800 391	7.800 391	7.800 391	4
	Ecrou Lock CL8.010 ZBJ	7.800 365	7.800 365	7.800 365	7.800 365	2
25	Tôle Fixation Arceau	TO43 827	TO43 827	TO43 827	TO43 827	3
26	Arceau Avant	44 708	44 708	44 708	44 708	1
27	Tôle Fixation Arceau	TO43 8261	TO43 8261	TO43 8261	TO43 8261	3
28	Vis TH 10/ 70 8.8 ZBJ	7.800 791	7.800 791	7.800 791	7.800 791	14
	Rondelle Plate M10 ZBJ	7.800 391	7.800 391	7.800 391	7.800 391	28
	Ecrou Lock CL8.010 ZBJ	7.800 365	7.800 365	7.800 365	7.800 365	14
29	Vis TH 14/ 100 8.8 ZBJ	7.800 176	7.800 176	7.800 176	7.800 176	2
	Ecrou hexagonal 014.CL8 Z	7.800 372	7.800 372	7.800 372	7.800 372	4
	Rondelle Plate M14 ZBJ	7.800 397	7.800 397	7.800 397	7.800 397	2
	Ecrou Lock CL8.014 ZBJ	7.800 790	7.800 790	7.800 790	7.800 790	2
30	Bielle Arceau	TO45 253	TO45 253	TO45 253	TO45 253	1
31	Déflecteur Avant	44 671	80 318	44 671	80 318	1
32	Déflecteur Montant Caisse	45 152	44 642	45 152	44 642	1

Filet escamotable hydrauliquement (Première partie)

20b

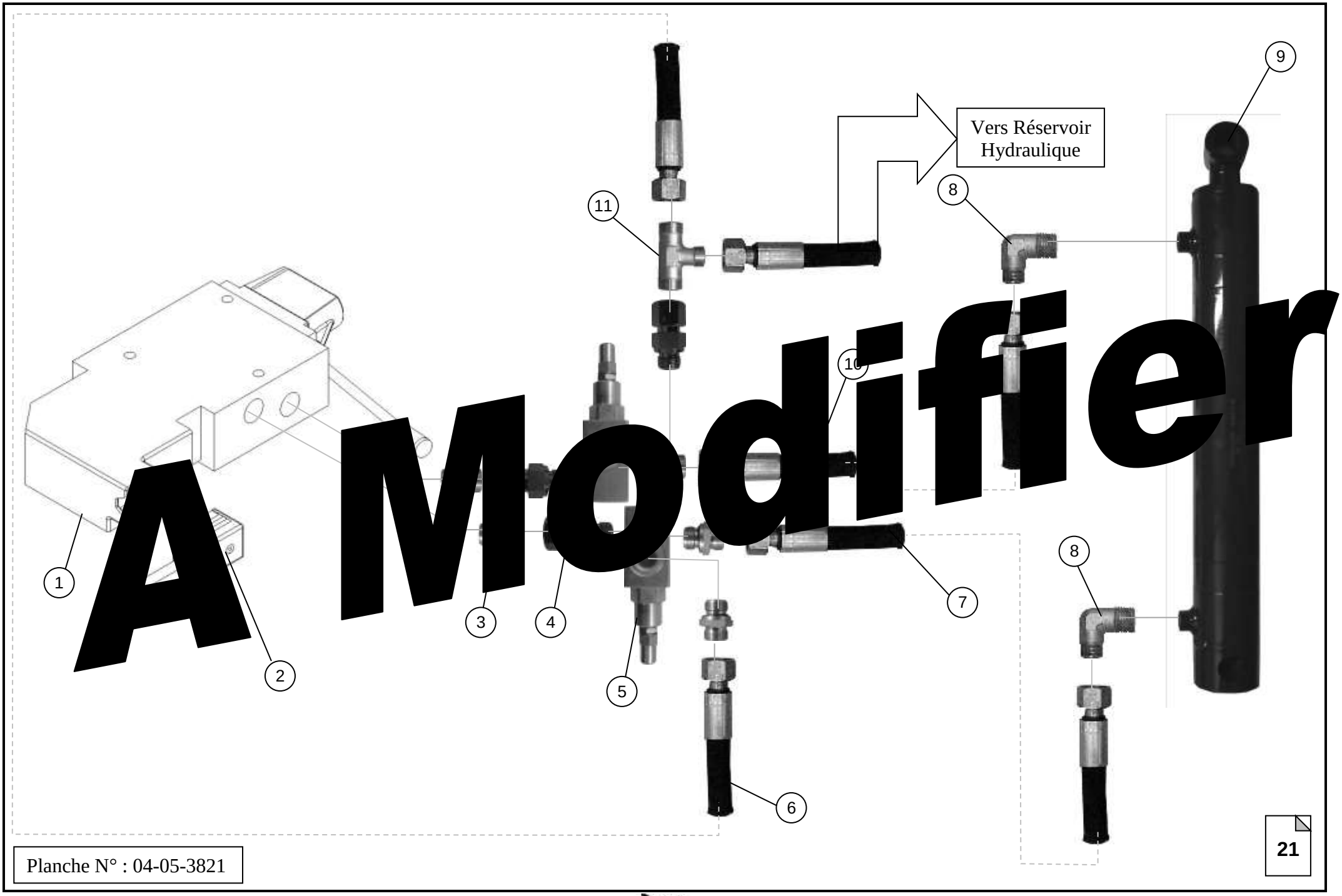
Vers Réservoir Hydraulique
A Modifier
1
2
3
4
5
6
7
8
8
9
10
11
Planche N° : 04-05-3821
21

Hydraulique
Filet escamotable

Rep	Désignation	1624 DT – 1928 DT	2027 DT – 2336 DT	Qté
1	Références distributeur => Page 34			
2	Connecteur 2P+T L=3m	11.802 846	11.802 846	1
	Réf 15 = Ouverture Filet Escamotable			
	Réf 16 = Fermeture Filet Escamotable			
3	Union Mâle 12L 12/17 CYL NU	2.800 023	2.800 023	5
4	Adaptateur Tournant 12L 12/17 CYL	2.800 083	2.800 083	3
5	Limiteur De Pression VMP 3/8	6.801 472	6.801 472	2
6	Flexible 2T 16 9300 2SETC18L	5.803 218	5.803 218	1
7	Flexible 1T 10 2650 2SETC12L	5.800 126	5.800 126	1
8	Coude Mâle 12L 15/21 CO NU	810 067	810 067	2
9	Vérin DE 25/40 C200 EAF390	1.800 001	1.800 001	1
10	Flexible 1T 10 3000 2SETC12L	5.800 186	5.800 186	1
11	TE 17 L	2.800 075	2.800 075	1

A Modifier

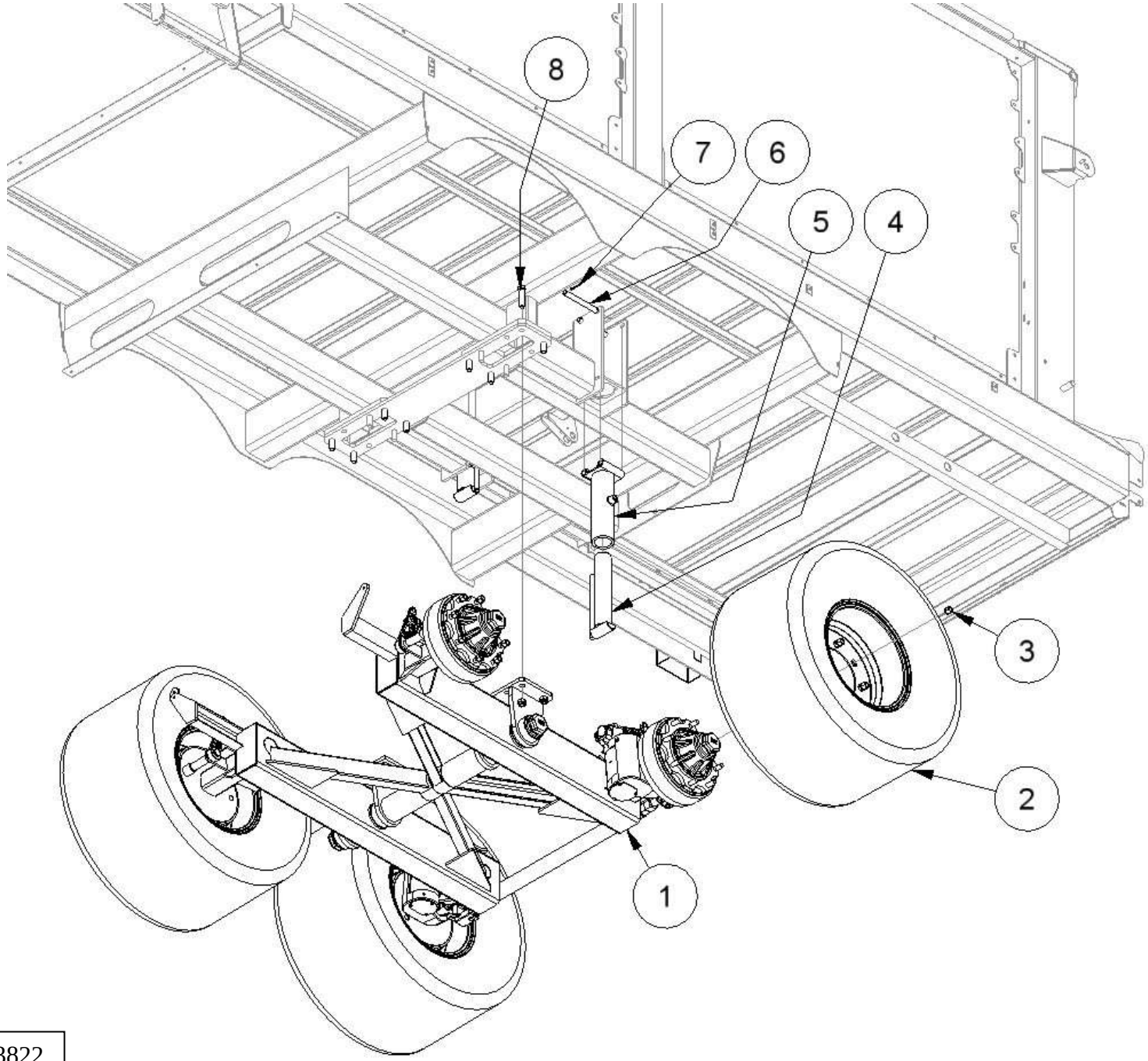

Planche N° : 04-05-3822

Rep	Désignation	1624 DT - 2027 DT	1928 DT - 2336 DT	Qté
1	Essieu 908XF 320x75D V1600 Balancier Fixe Empatement1050 EAC	18.802 648	18.802 648	1
	Essieu 808XF 320x75D V1600 Balancier Suiveur Empâtement 1180	18.802 649	18.802 649	1
2	Roue 19/45-17 8 Trous	18.801 292	18.801 292	4
3	Goujon Cranté M18/ 150 EF-KIT	18.800 542	18.800 542	32
	Ecrou Roue M18	18.801 057	18.801 057	32
4*	Vérin Report De Charge	91 574	91 574	2
	Hydraulique Report De Charge => Page 23			
6*	Axe Béquille	AE45 083	AE45 083	4
7*	Goupille Fendue 4/ 40 Z	7.801 456	7.801 456	8
8	Vis TH 20/ 80 8.8 ZBJ	7.801 454	7.801 454	12
	Ecrou Lock CL8.020 ZBJ	7.800 367	7.800 367	12
	*Eléments Uniquement Présents Avec L'Option Report De Charge			

Essieu

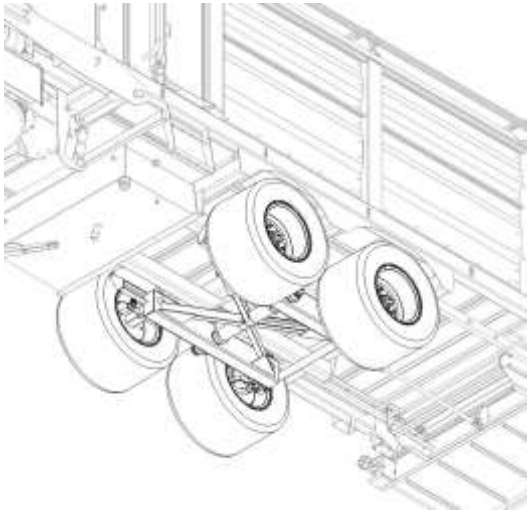

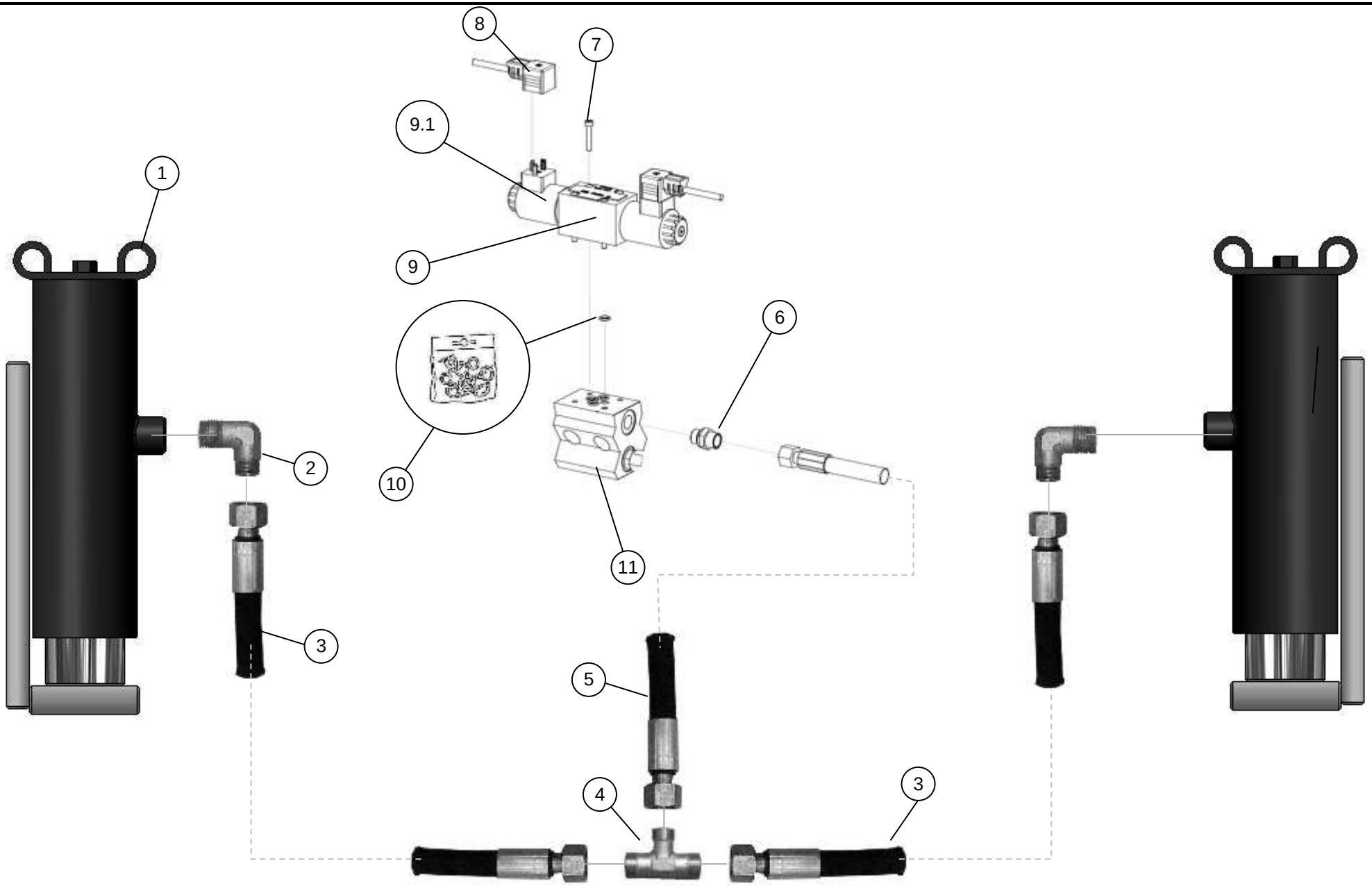

Planche N° : 04-05-3823

Hydraulique
Report de charge

Rep	Désignation	1624 DT – 1928 DT	2027 DT – 2336 DT	Qté
1	Vérin Report De Charge	91 574	91 574	2
2	Coude Mâle 12L 15/21 CO NU	810 067	810 067	2
3	Flexible 1T 10 600 2SETC12L	5.800 124	5.800 124	2
4	TE 12 L	2.800 075	2.800 075	1
5	Flexible 1T 10 9000 2SETC12L	5.802 288		1
6	Union Mâle 12L 12/17 CYL NU	2.800 023	2.800 023	3
7	Vis CHC 5/ 30 8.8	7.802 743	7.802 743	4
8	Connecteur 2P+T L=3m	11.802 846	11.802 846	2
	Réf 4 = Rotation de la Goulotte vers la Droite			
	Réf 10 = Rotation de la Goulotte vers la Gauche			
9	Elément NG06 Centre Fermé	6.801 726	6.801 726	1
9.1	Bobine 12V NG06	6.800 495	6.800 495	2
10	Pochette de Joints NG06	6.801 333	6.801 333	1
11	Référence Embase Cetop => Page 34			

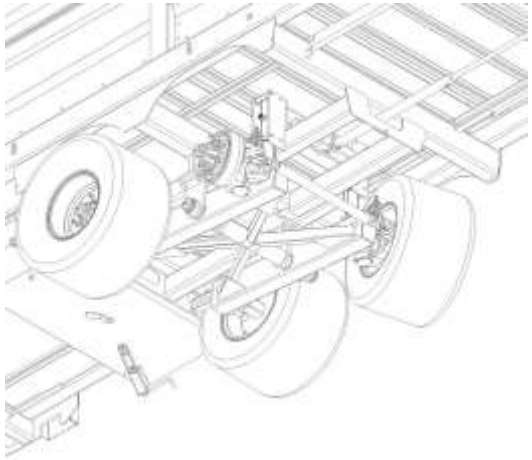

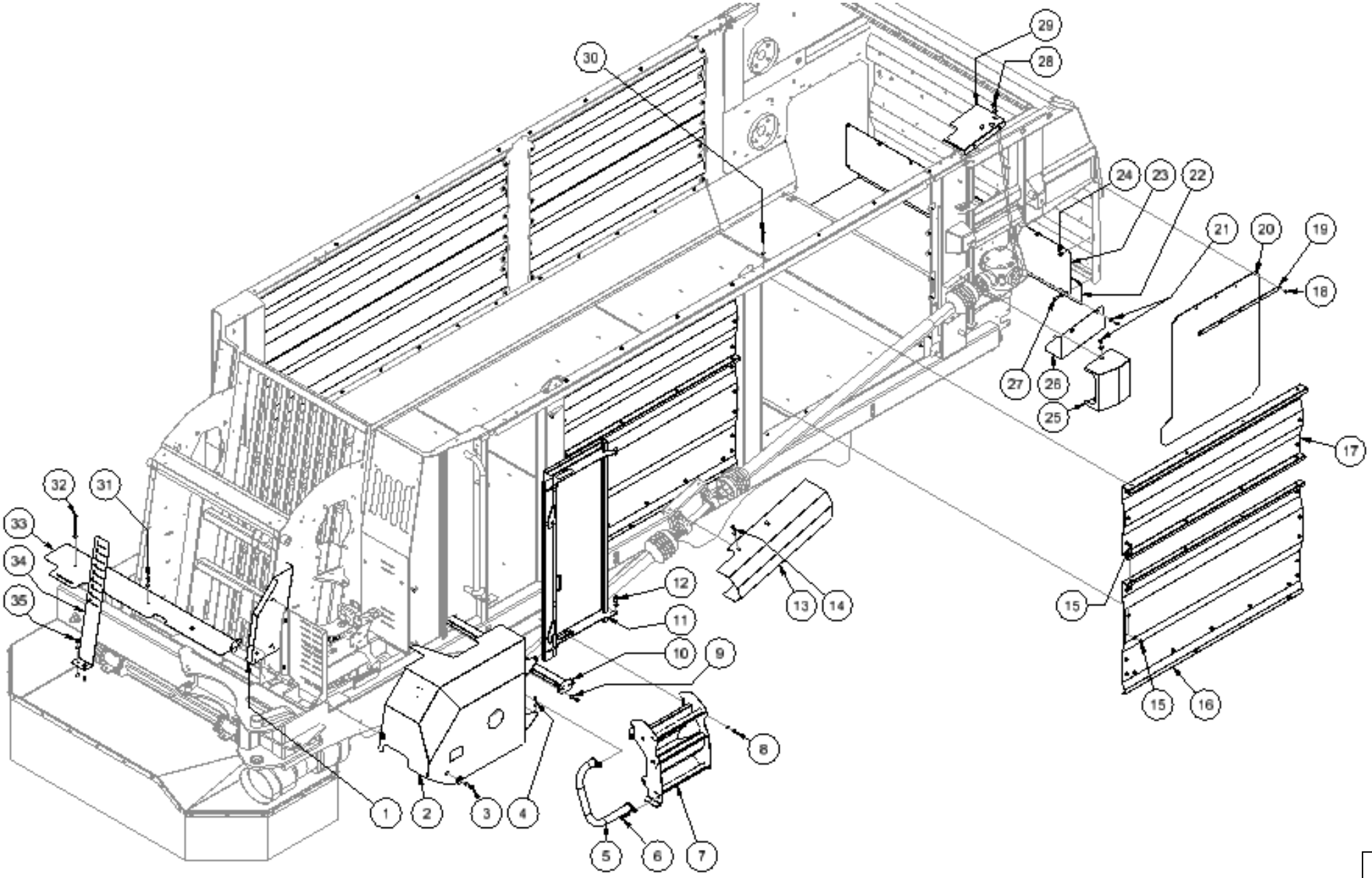

Planche N° : 04-05-3824a

24a

Rep	Désignation	1624 DT	1928 DT	2027 DT	2336 DT	Qté
1	Tôle Carter	TO45 065	TO45 065	TO45 065	TO45 065	1
2	Carter Distributeur	45 233	45 233	45 233	45 233	1
3	Vis TH 12/ 25 8.8 ZBJ	7.800 302	7.800 302	7.800 302	7.800 302	2
	Rondelle Eventail M12 ZBJ	7.800 385	7.800 385	7.800 385	7.800 385	2
	Rondelle Tôle 40/12.5/4	R40-12.5-4	R40-12.5-4	R40-12.5-4	R40-12.5-4	2
	Ecrou Hexagonal 012.CL8 Z	7.800 374	7.800 374	7.800 374	7.800 374	2
4	Vis TH 10/ 25 8.8 ZBJ	7.800 298	7.800 298	7.800 298	7.800 298	2
	Rondelle Plate M10 ZBJ	7.800 391	7.800 391	7.800 391	7.800 391	2
	Ecrou Lock CL8.010 ZBJ	7.800 365	7.800 365	7.800 365	7.800 365	2
5	Tube De Protection	45 585	45 585	45 585	45 585	1
6	Vis TH 12/ 25 8.8 ZBJ	7.800 302	7.800 302	7.800 302	7.800 302	2
	Rondelle Plate M12 ZBJ	7.800 393	7.800 393	7.800 393	7.800 393	4
	Ecrou Embase Cranté 12 8.8	7.800 427	7.800 427	7.800 427	7.800 427	2
7	Escalier	45 578	45 578	45 578	45 578	1
8	Vis TH 10/ 80 8.8 ZBJ	7.801 399	7.801 399	7.801 399	7.801 399	2
	Rondelle Plate M10 ZBJ	7.800 391	7.800 391	7.800 391	7.800 391	2
	Ecrou Embase Crantée 10 8.8	7.801 050	7.801 050	7.801 050	7.801 050	2
9	Vis TH 12/ 25 8.8 ZBJ	7.800 302	7.800 302	7.800 302	7.800 302	2
	Rondelle Plate M12 ZBJ	7.800 393	7.800 393	7.800 393	7.800 393	4
	Ecrou Embase Crantée 12 8.8	7.800 427	7.800 427	7.800 427	7.800 427	2
10	Renfort Avant	44 156	44 156	44 156	44 156	1
11	Port Caisse	45 246	45 246	45 246	45 246	1
12	Vis TH 14/ 30 8.8 ZBJ	7.803 046	7.803 046	7.803 046	7.803 046	2
	Rondelle Plate M14 ZBJ	7.800 397	7.800 397	7.800 397	7.800 397	2
	Ecrou Lock CL8.014 ZBJ	7.800 790	7.800 790	7.800 790	7.800 790	2
13	Tôle Carter Arbre De Transmission	TO45 744	TO45 744	TO45 744	TO45 744	1
14	Vis TH 10/ 20 8.8 ZBJ	7.800 305	7.800 305	7.800 305	7.800 305	13
	Rondelle Plate M10 ZBJ	7.800 391	7.800 391	7.800 391	7.800 391	13
	Ecrou Hexagonal 010.CL8 Z	7.800 368	7.800 368	7.800 368	7.800 368	13
15	Vis Poêlier 10/ 20 ZN	7.800 289	7.800 289	7.800 289	7.800 289	106
	Rondelle Plate M10 ZBJ	7.800 391	7.800 391	7.800 391	7.800 391	106
	Ecrou Embase Crantée 10 8.8	7.801 050	7.801 050	7.801 050	7.801 050	106
16	Tôle Coté	TO44 120	TO44 120	TO45 025	TO45 025	2
17	Tôle Coté	TO91 314	TO44 061	TO45 244	TO45 026	3
18	Vis TH 8/ 25 8.8 ZBJ	7.801 151	7.801 151	7.801 151	7.801 151	10
	Ecrou Lock CL8.008 ZBJ	7.800 364	7.800 364	7.800 364	7.800 364	10
19	Fixation Caoutchouc	TO44 817	TO44 817	TO44 817	TO44 817	2
20	Caoutchouc Protection Coté Gauche	807 367	807 367	807 367	807 367	1
21	Vis TH 10/ 20 8. 8 ZBJ	7.800 305	7.800 305	7.800 305	7.800 305	6
	Rondelle Plate M10 L ZBJ	7.800 391	7.800 391	7.800 391	7.800 391	6
	Ecrou Hexagonal 010.CL8 Z	7.800 368	7.800 368	7.800 368	7.800 368	6
22	Caoutchouc Arrière	807 349	807 349	807 349	807 349	1
23	Tôle Coffre Arrière	TO44 811	TO44 811	TO44 811	TO44 811	1
24	Vis Poêlier 10/20	7.800 289	7.800 289	7.800 289	7.800 289	8
	Ecrou Hexagonal 010.CL8 Z	7.800 368	7.800 368	7.800 368	7.800 368	8

Carter et accessoires
Entrainement mécanique des dé-mêleurs
(Première partie)

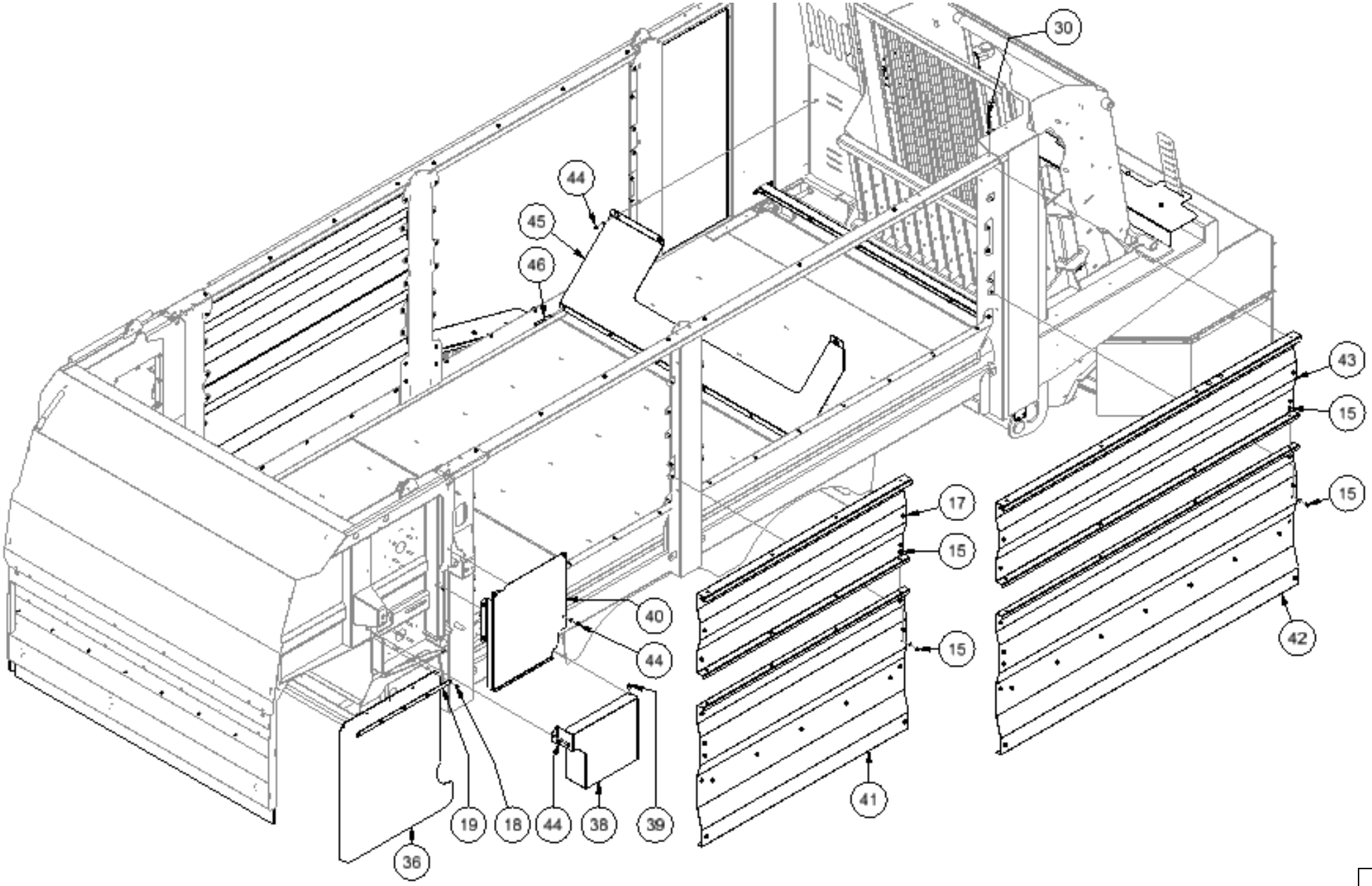

Planche N° : 04-05-3824b

24b

Rep	Désignation	1624 DT	1928 DT	2027 DT	2336 DT	Qté
25	Carter R.A.	TO45 840	TO45 840	TO45 840	TO45 840	1
26	Tôle Carter Renvoi D'angle	TO45 846	TO45 846	TO45 846	TO45 846	1
27	Vis TH 10/ 30 8.8 ZBJ	7.800 303	7.800 303	7.800 303	7.800 303	6
	Rondelle Plate M10 ZBJ	7.800 391	7.800 391	7.800 391	7.800 391	6
	Ecrou Hexagonal 010.CL8 Z	7.800 368	7.800 368	7.800 368	7.800 368	6
28	Vis TH 14/ 30 8.8 ZBJ	7.803 046	7.803 046	7.803 046	7.803 046	2
	Rondelle Plate M14 ZBJ	7.800 397	7.800 397	7.800 397	7.800 397	2
29	Tôle Fixation Renvoi D'angle	TO45 838	TO45 838	TO45 838	TO45 838	1
30	Vis TH 10/ 70 8.8 ZBJ	7.800 791	7.800 791	7.800 791	7.800 791	17
	Rondelle Plate M10 ZBJ	7.800 391	7.800 391	7.800 391	7.800 391	34
	Ecrou Embase Crantée 10 8.8	7.801 050	7.801 050	7.801 050	7.801 050	17
31	Vis TH 12/ 25 8.8 ZBJ	7.800 302	7.800 302	7.800 302	7.800 302	9
	Rondelle Plate M12 ZBJ	7.800 393	7.800 393	7.800 393	7.800 393	9
	Ecrou Hexagonal 012.CL8	7.800 374	7.800 374	7.800 374	7.800 374	9
32	Vis TH 12/ 130 8.8 ZBJ	7.802 235	7.802 235	7.802 235	7.802 235	1
	Rondelle Plate M12 ZBJ	7.800 393	7.800 393	7.800 393	7.800 393	1
	Ecrou Hexagonal 012.CL8	7.800 374	7.800 374	7.800 374	7.800 374	1
33	Tôle Carter Avant	TO44 959	TO44 959	TO44 959	TO44 959	1
34	Jauge	TO91 302	TO91 302	TO91 302	TO91 302	1
35	Vis TH 12/ 25 8.8 ZBJ	7.800 302	7.800 302	7.800 302	7.800 302	4
	Rondelle Plate M12 ZBJ	7.800 393	7.800 393	7.800 393	7.800 393	4
	Ecrou Embase Crantée 12 8.8	7.800 427	7.800 427	7.800 427	7.800 427	4
36	Caoutchouc Protection Coté Droit	807 366	807 366	807 366	807 366	1
37	Carter Inférieur Démêleur	45 829	45 715	45 829	45 715	1
38	Vis TH 10/ 20 8.8 ZBJ	7.800 305	7.800 305	7.800 305	7.800 305	2
	Ecrou Lock CL8.010 ZBJ	7.800 365	7.800 365	7.800 365	7.800 365	2
39	Carter Coffre Arrière	TO45 830	TO45 714	TO45 830	TO45 714	1
40	Tôle Coté	TO44 129	TO44 129	TO45 027	TO45 027	1
41	Tôle Coté	TO44 136	TO44 136	TO45 029	TO45 029	1
42	Tôle Coté	TO91 315	TO44 135	TO45 245	TO45 030	1
43	Vis TH 10/ 20 8.8 ZBJ	7.800 305	7.800 305	7.800 305	7.800 305	3
	Rondelle Plate M10 ZBJ	7.800 391	7.800 391	7.800 391	7.800 391	3
	Ecrou Embase Crantée 10 8.8	7.801 050	7.801 050	7.801 050	7.801 050	3
44	Tôle De Protection Tendeur Tablier	TO45 223	TO45 223	TO45 223	TO45 223	1
45	Vis TH 10/ 80 8.8 ZBJ	7.801 399	7.801 399	7.801 399	7.801 399	6
	Rondelle Plate M10 ZBJ	7.800 391	7.800 391	7.800 391	7.800 391	6
	Ecrou Hexagonal 010.CL8 Z	7.800 368	7.800 368	7.800 368	7.800 368	6

Carter et accessoires
Entrainement mécanique des dé-mêleurs
(Deuxième partie)

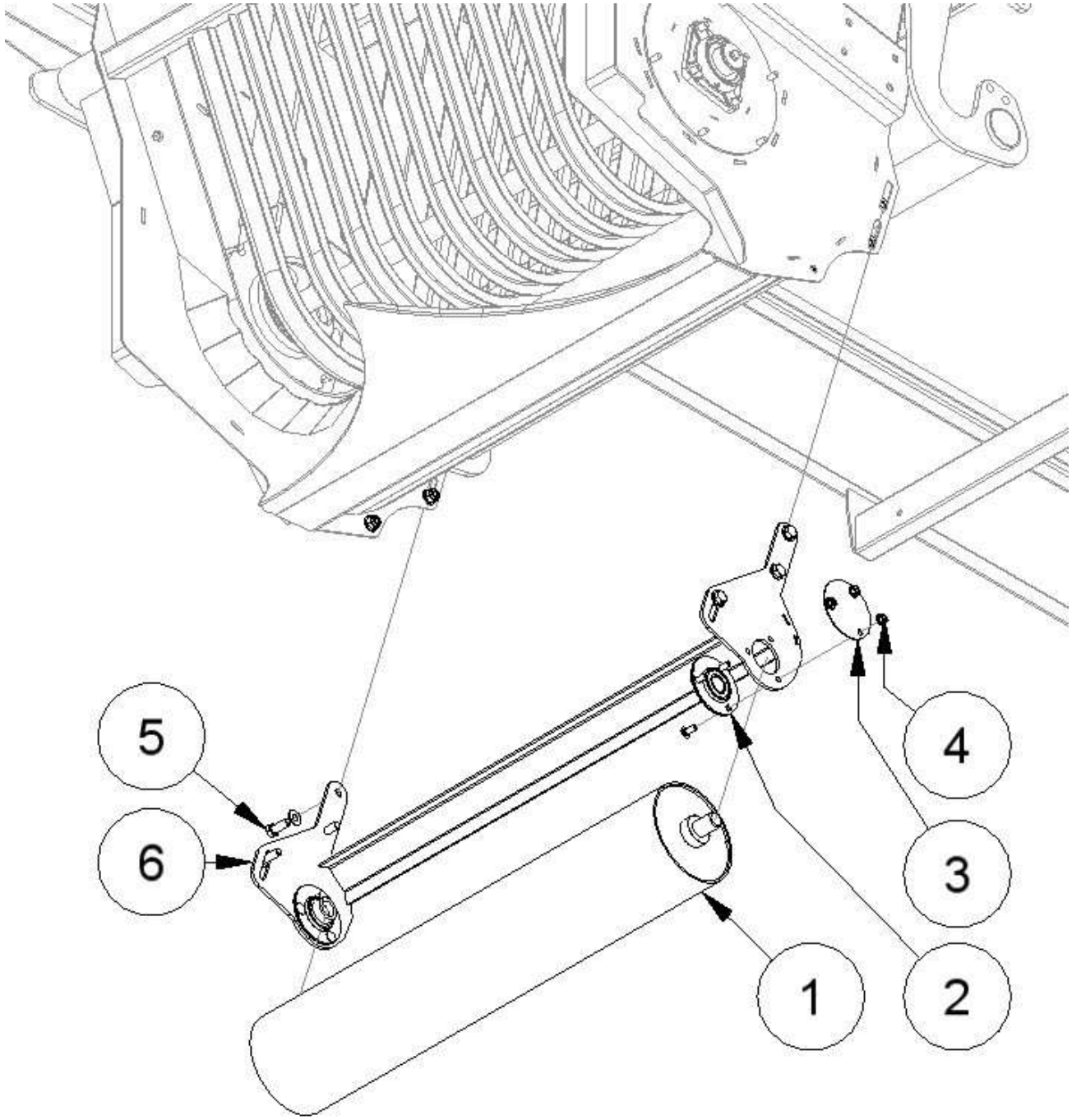

Planche N° : 04-05-3825

Rep	Désignation	1624 DT – 1928 DT 2027 DT – 2336 DT	Qté
	Ensemble Complet Rouleau Suiveur	45 379	1
1	Rouleau Convoyeur	45 374	1
2	Palier 30 - 2 Trous SFT 30* UCFL	13.800 893	2
3	Tôle De Fermeture	TO45 378	2
4	Vis TRCC 10/ 25	7.800 338	6
	Ecrou Embase Crantée 10 8.8	7.801 050	6
5	Vis TH 14/ 35 8.8 ZBJ	7.803 052	6
	Rondelle Plate M14 ZBJ	7.800 397	12
	Ecrou Lock CL8.014 ZBJ	7.800 790	6
6	Support Rouleau Convoyeur	45 375	1

Rouleau suiveur

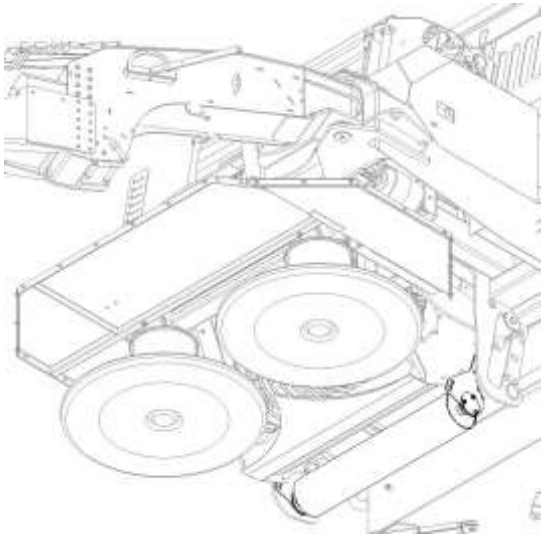

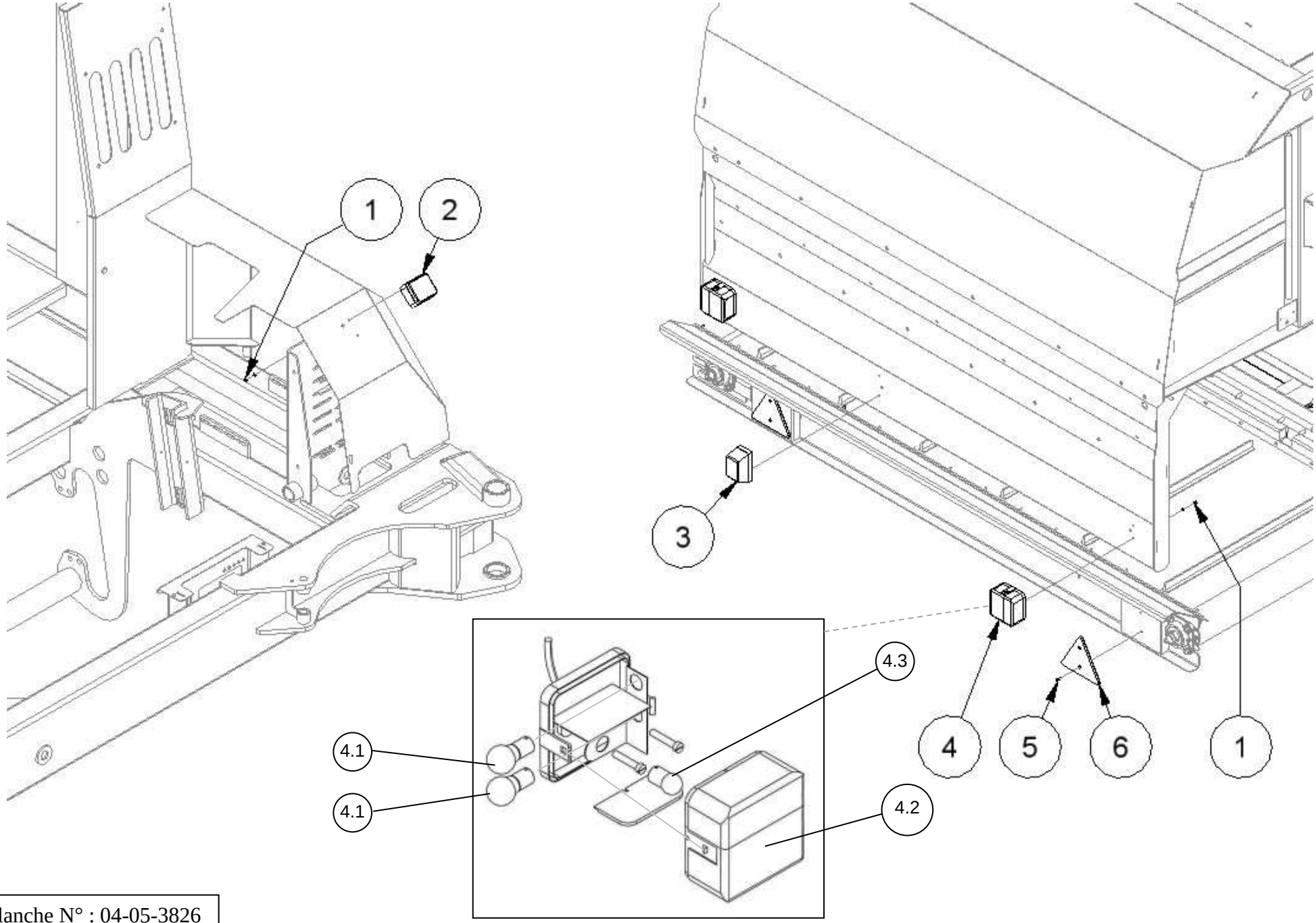

Planche N° : 04-05-3826

Rep	Désignation	1624 DT – 1928 DT 2027 DT – 2336 DT	Qté
1	Ecrou Hexagonal 005.CL8 Z	7.801 426	8
	Rondelle Eventail M6 ZBJ	7.800 390	8
	Rondelle Plate M6 ZBJ	7.800 782	8
2	Feu Rouge	11.805 044	1
3	Eclairage Plaque ‘’Grand‘’	11.802 640	1
4	Kit Faisceau Belair Sans Prise Et Triangle L.12M	805 243	2
4.1	Lampe Stop 12V 21W	11.801 568	2
4.2	Cabochon Feu Arrière	11.805 057	1
4.3	Lampe Graisseur 12V 5W	801 566	1
5	Vis Poêlier 5/ 20 8.8 ZN	7.801 424	4
	Rondelle Plate M6 ZBJ	7.800 782	4
	Rondelle Eventail M6 ZBJ	7.800 390	4
	Ecrou Hexagonal 005.CL8 Z	7.801 426	4
6	Catadioptre Triangulaire Rouge	810 010	2

Signalisation

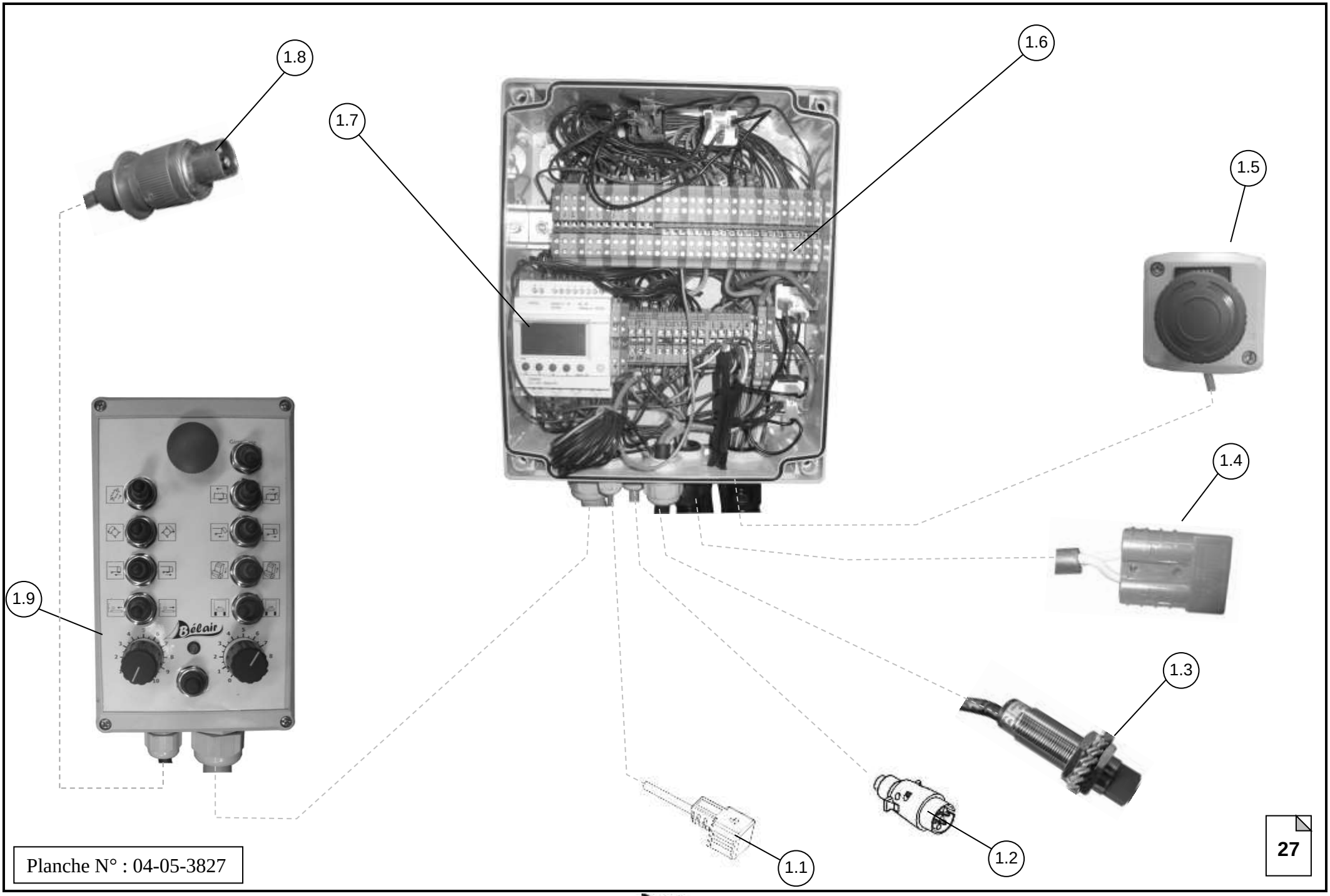
1.8
1.7
1.6
1.5
1.4
1.9
1.3
1.2
1.1
Bélair
Planche N° : 04-05-3827
27

Rep	Désignation	1624 DT – 1928 DT 2027 DT – 2336 DT	Qté
1	Boite Commande Electrique		1
	Signaler le numéro de série de la machine lors d'une commande		
1.1	Connecteur 2P+T L=3m	11.802 846	1
1.2	Fiche Electrique 7 Broches	11.802 860	1
1.3	Détecteur De Proximité 5 Mètres	11.800 974	2/3
1.4	Connecteur SB 50 Rouge	11.802 149	1
1.5	Interrupteur Coup De Poing Arrêt D'Urgence Boitier IP 65	11.801 371	2
1.6	Carte ByPass	11.802 379	1
1.7	Zelio 10 Sorties	11.802 821	1
1.8	Fiche Electrique 3 Broches	802 855	1
1.9	Boîtier Tracteur Câble		1
	Electricité Boîtiers de Commande => Page 28		

Boîte commande électrique

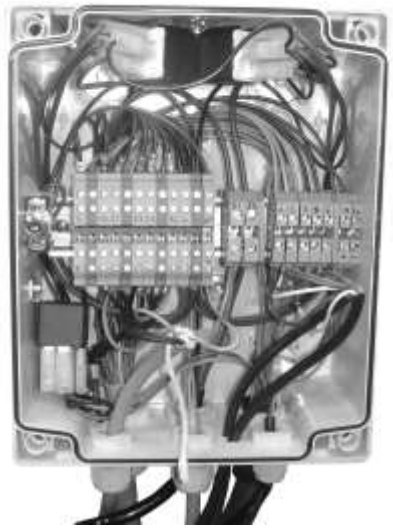

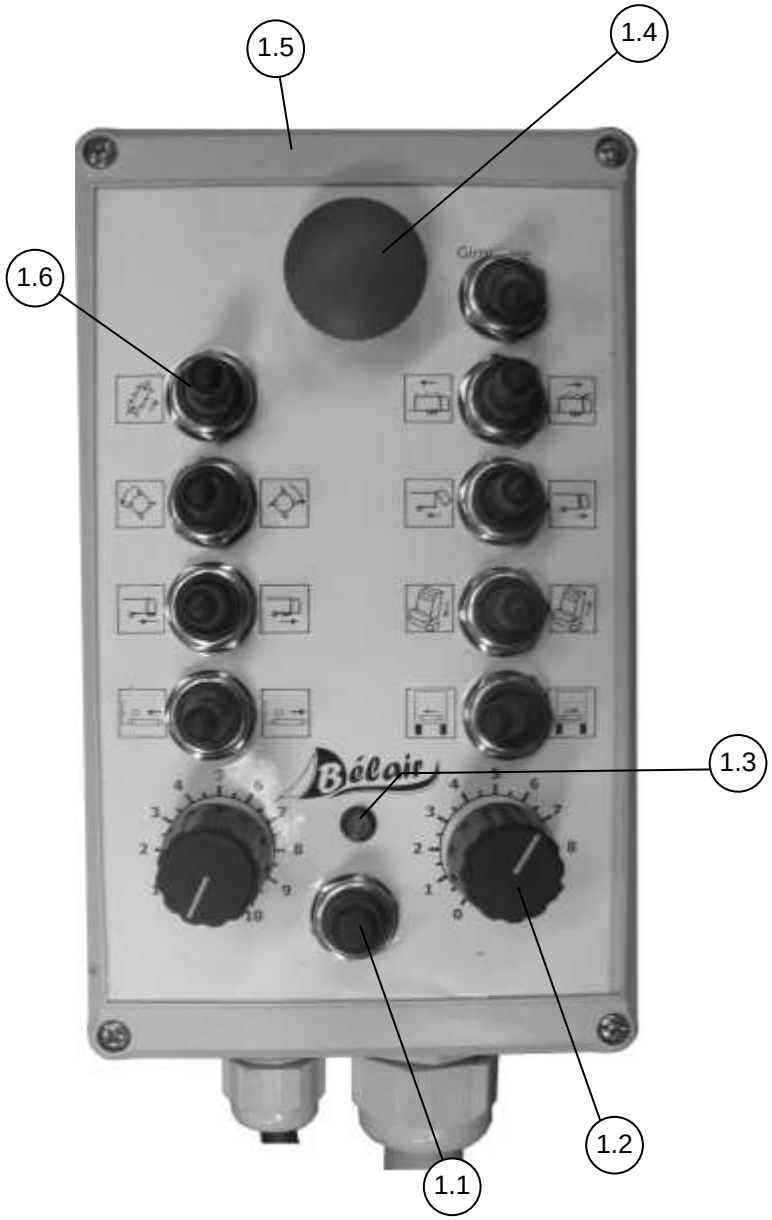

Planche N° : 04-05-3828

Rep	Désignation	1624 DT – 1928 DT 2027 DT – 2336 DT	Qté
1	Boîtier Tracteur Câble		1
	Signaler le numéro de série de la machine lors d'une commande		
1.1	Interrupteur Poussoir ON	11.803 281	1
1.2	Carte Régulation Débit + Potentiomètre + Bouton Version 2	6.800 689	2
1.3	Led – Lampe Témoin Boîtier	11.801 566	1
1.4	Interrupteur Coup de Poing Arrêt d'Urgence Machines	803 275	1
1.5	Boîtier Commande Electrique Tracteur Nue + Cable	11.802 609	1
1.6	Interrupteurs Boîtiers de Commande => Page 29		

Electricité
Boîtiers de commande

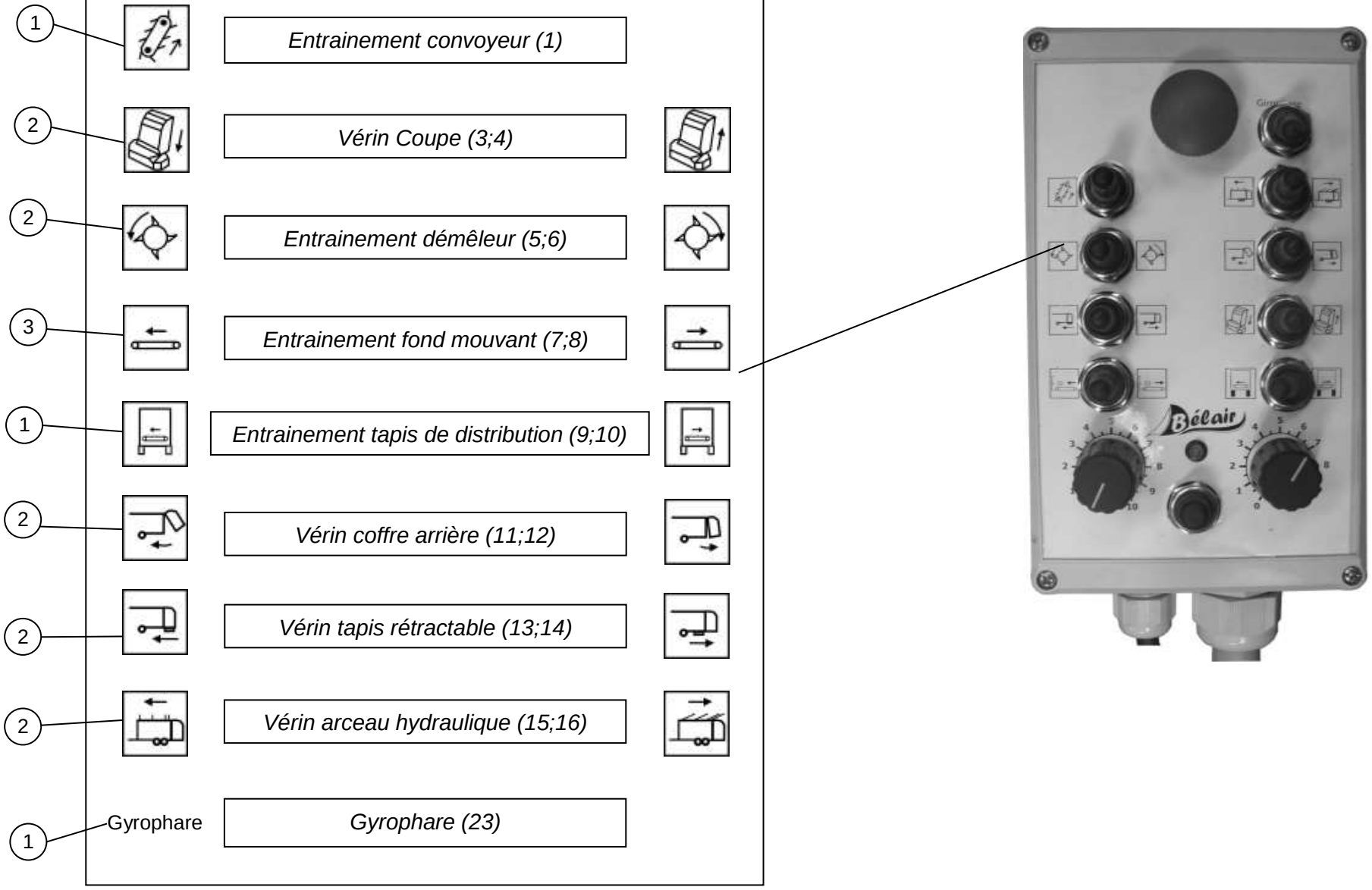

Planche N° : 04-05-3829

Rep	Désignation	Réf. Interrupteur	Qté
1	Interrupteur ON-OFF Unipolaire	803 175	3
2	Interrupteur Bascule 3 Positions Non Cranté	11.801 374	5
3	Interrupteur ON-OFF-MOM Bipolaire	11.801 394	1
	Capuchon d'Etanchéité Interrupteur	11.802 621	

Interrupteurs
Boîtiers de commande

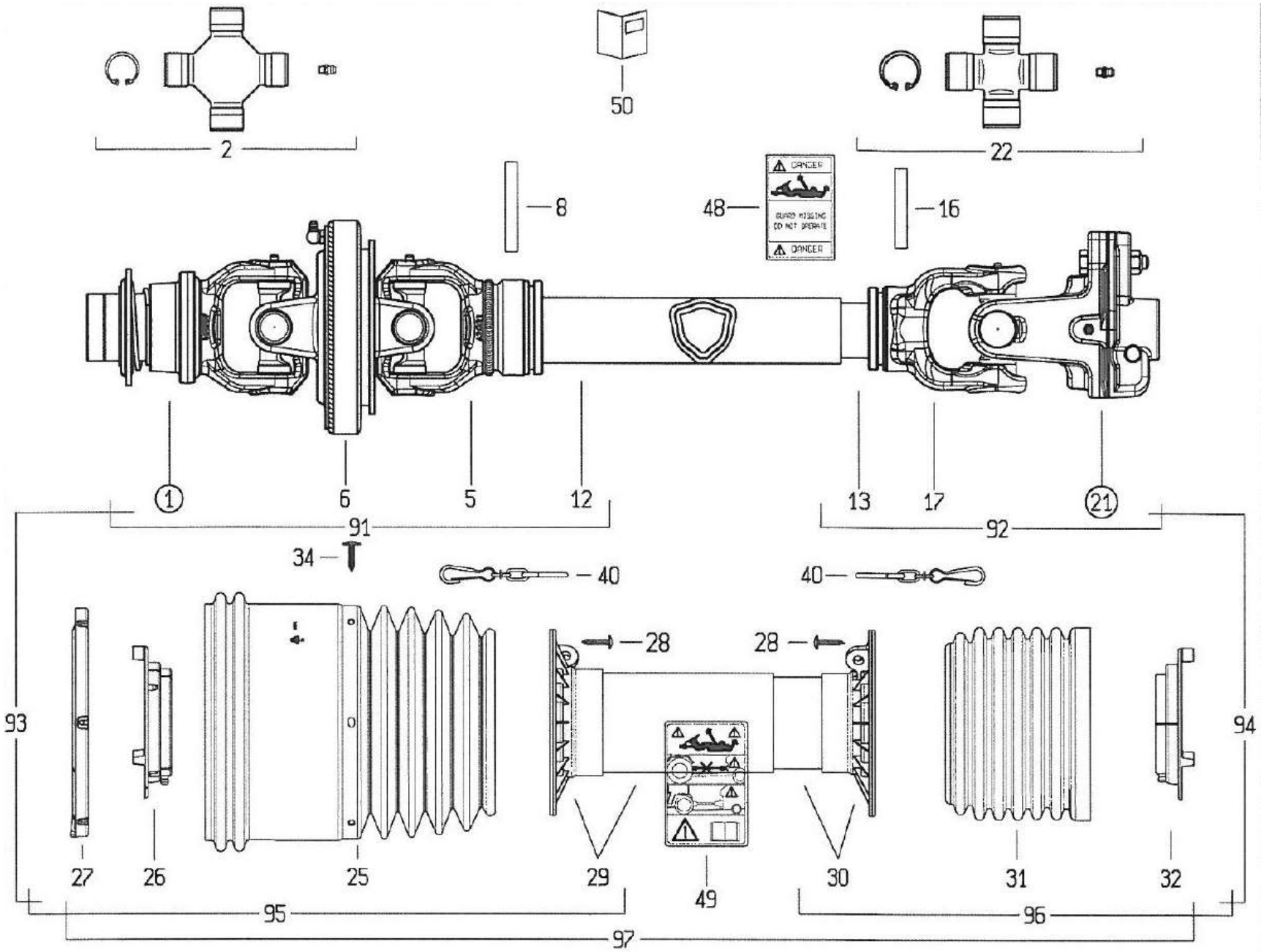

Planche N° : 04-05-3830a

30a

Rep	Désignation	1624 DT – 1928 DT 2027 DT – 2336 DT	Qté
Transmission Bondioli 1010 Simple Homocinétique 1"3/8 Z6-1"3/8 Z6 Boulon Sécurité 64CV		27.807 138	1
1	Mâchoire	5730G0384	1
2	Croisillon	4120G0051R24	2
5	Mâchoire	2150G6893	1
6	Corps Centrale De Joint Double Homocinétique	5110G0061	1
8	Goupille Elastique	341042000R10	1
12	Tube Télescopique Extérieur	225270440	1
13	Tube Télescopique Intérieur	245160440	1
16	Goupille Elastique	341043000R10	1
17	Mâchoire	204066852	1
21	LB/S7 1’’3/8Z6 Boulon Conique	6060H0302R	1
22	Croisillon	4120H0012R302	1
25	Bol Protecteur	219051401	1
26	Palier	255071002R02	1
27	Palier Pour Gaine Ondulée JDH SFTS6	2550G0024R02	1
28	Vis Auto-Taraudeuse TMTL TC 4.8 X 22 ZINC	310001431R30	6
29	Tube Extérieur De Protection	5TWN1G7061C	1
30	Tube Intérieur De Protection	5MWN1G7061C	1
31	Bol Protecteur	219051001	1
32	Palier	255071001R02	1
34	Vis Auto-Taraudeuse TC 4.8 X 22 Zinguée + Flasque	310001428R30	6
40	Chainette	252000050R02	2
48	Etiquette	399143000	1
49	Etiquette	399CEE051	1
50	Livret D’instruction	399CEEG01	1
51	Kit Verrou RT 1’’3/8 S4/S5/S6/S7 Et S8JDH	435000323R	1
71	Graisseur	348017000R20	1
72	Verrou	408000048R02	1
73	Kit 5 Boulons M40X50 CL8.8	432000043R05	1
91	Demi-Transmission Extérieur Non Protégée	7G7R06100WR7EWS	1
92	Demi-Transmission Intérieur Non Protégée	7G7R06100098IWS	1
93	Demi-Transmission Extérieur Protégée	7G7R061CEWR7EWS	1
94	Demi-Transmission Extérieur Protégée	7G7R061CE098IWS	1
95	Demi-Protecteur Extérieur	5EG7061CEWS	1
96	Demi-Protecteur Intérieur	5IG7061CEWS	1
97	Protecteur Complet	5CG7061CEWS	1

Transmission Bondioli tracteur (Première partie)

30a

1

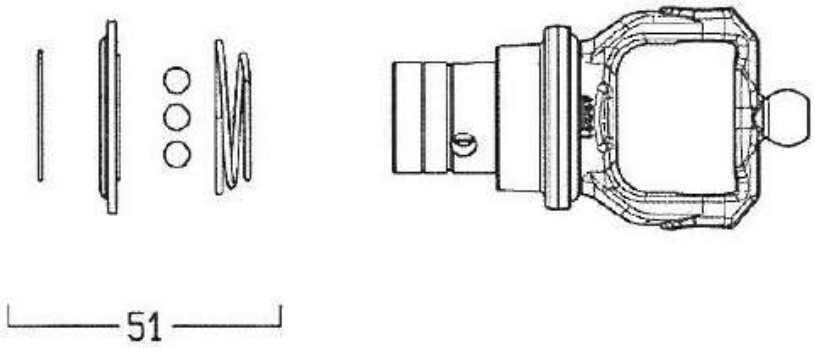

21

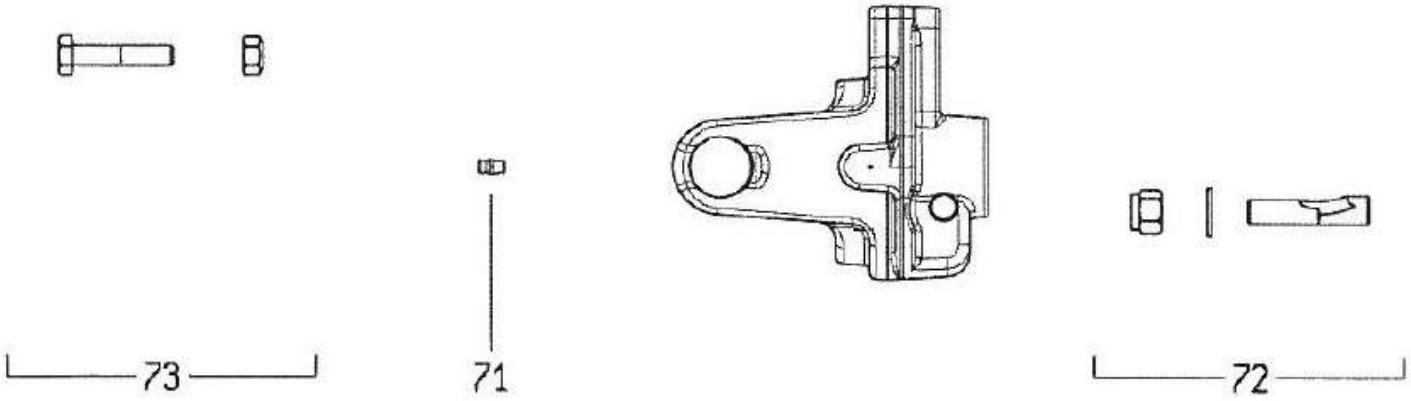

Planche N° : 04-05-3830b

30b

Rep	Désignation	1624 DT – 1928 DT 2027 DT – 2336 DT	Qté
Transmission Bondioli 1010 Simple Homocinétique 1"3/8 Z6-1"3/8 Z6 Boulon Sécurité 64CV		27.807 138	1
1	Mâchoire	5730G0384	1
2	Croisillon	4120G0051R24	2
5	Mâchoire	2150G6893	1
6	Corps Centrale De Joint Double Homocinétique	5110G0061	1
8	Goupille Elastique	341042000R10	1
12	Tube Télescopique Extérieur	225270440	1
13	Tube Télescopique Intérieur	245160440	1
16	Goupille Elastique	341043000R10	1
17	Mâchoire	204066852	1
21	LB/S7 1’’3/8Z6 Boulon Conique	6060H0302R	1
22	Croisillon	4120H0012R302	1
25	Bol Protecteur	219051401	1
26	Palier	255071002R02	1
27	Palier Pour Gaine Ondulée JDH SFTS6	2550G0024R02	1
28	Vis Auto-Taraudeuse TMTL TC 4.8 X 22 ZINC	310001431R30	6
29	Tube Extérieur De Protection	5TWN1G7061C	1
30	Tube Intérieur De Protection	5MWN1G7061C	1
31	Bol Protecteur	219051001	1
32	Palier	255071001R02	1
34	Vis Auto-Taraudeuse TC 4.8 X 22 Zinguée + Flasque	310001428R30	6
40	Chainette	252000050R02	2
48	Etiquette	399143000	1
49	Etiquette	399CEE051	1
50	Livret D’instruction	399CEEG01	1
51	Kit Verrou RT 1’’3/8 S4/S5/S6/S7 Et S8JDH	435000323R	1
71	Graisseur	348017000R20	1
72	Verrou	408000048R02	1
73	Kit 5 Boulons M40X50 CL8.8	432000043R05	1
91	Demi-Transmission Extérieur Non Protégée	7G7R06100WR7EWS	1
92	Demi-Transmission Intérieur Non Protégée	7G7R06100098IWS	1
93	Demi-Transmission Extérieur Protégée	7G7R061CEWR7EWS	1
94	Demi-Transmission Extérieur Protégée	7G7R061CE098IWS	1
95	Demi-Protecteur Extérieur	5EG7061CEWS	1
96	Demi-Protecteur Intérieur	5IG7061CEWS	1
97	Protecteur Complet	5CG7061CEWS	1

Transmission Bondioli tracteur (Deuxième partie)

30b

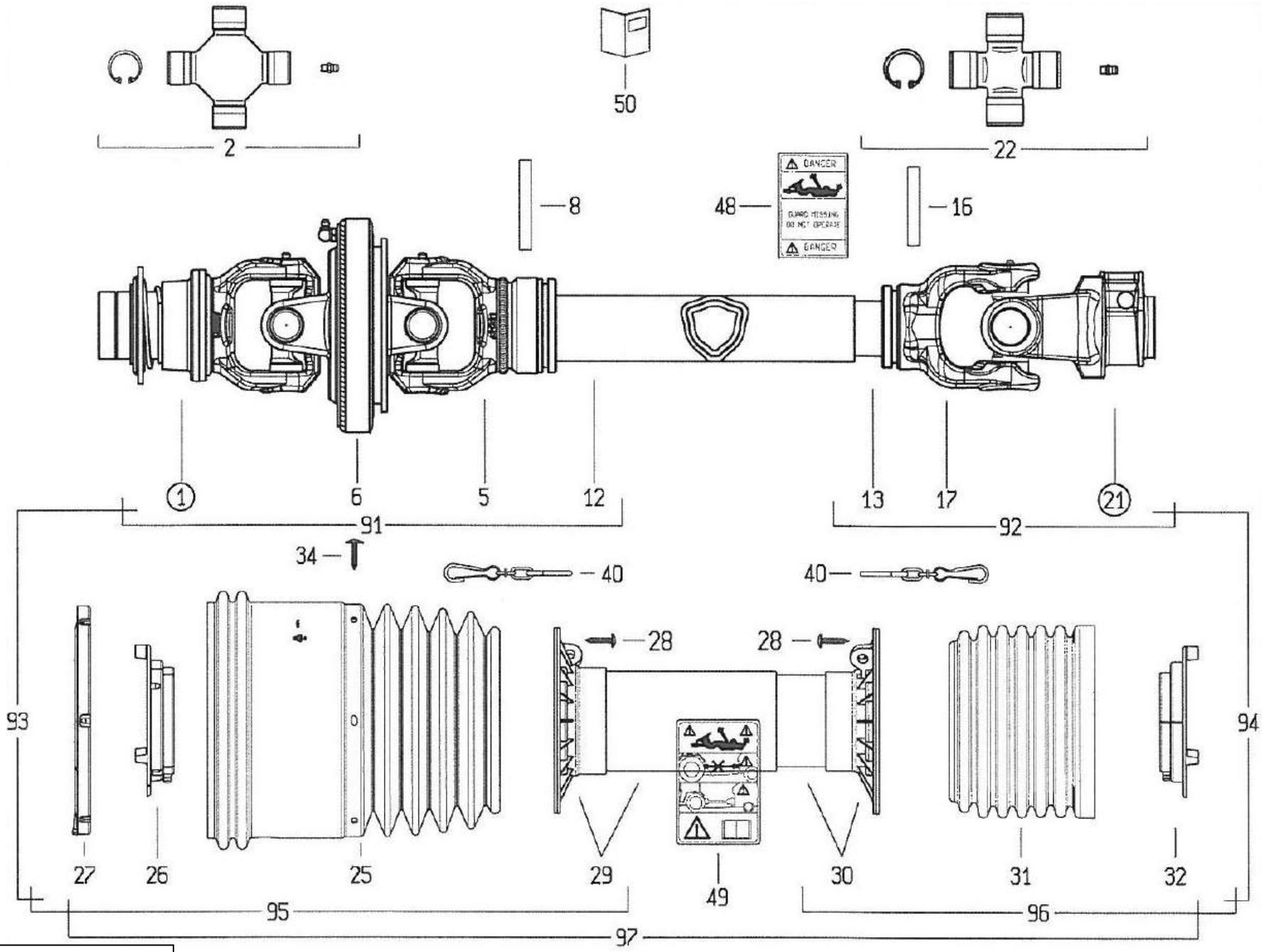

Planche N° : 04-05-3831a

31a

Rep	Désignation	1624 DT – 1928 DT 2027 DT – 2336 DT	Qté
	Transmission Bondioli 1190 Simple Homocinétique 1"3/8 Z6-1"3/8 Z6 .64CV Gabare Deuxième Partie	27.807 139	
1	Mâchoire	5730G0384	1
2	Croisillon	4120G0051R24	2
5	Mâchoire	2150G6893	1
6	Corps Centrale De Joint Double Homocinétique	5110G0061	1
8	Goupille Elastique	341042000R10	1
12	Tube Télescopique Extérieur	225270640	1
13	Tube Télescopique Intérieur	245160640	1
16	Goupille Elastique	341043000R10	1
17	Mâchoire	204066852	1
21	Mâchoire S7 1’’3/8Z6	5070H0355	1
22	Croisillon	4120H0012R302	1
25	Bol Protecteur	219051401	1
26	Palier	255071002R02	1
27	Palier Pour Gaine Ondulée JDH SFTS6	2550G0024R02	1
28	Vis Auto-Taraudeuse TMTL TC 4.8 X 22 ZINC	310001431R30	6
29	Tube Extérieur De Protection	5TWN1G7081C	1
30	Tube Intérieur De Protection	5MWN1G7081C	1
31	Bol Protecteur	219051001	1
32	Palier	255071001R02	1
34	Vis Auto-Taraudeuse TC 4.8 X 22 Zinguée + Flasque	310001428R30	6
40	Chainette	252000050R02	2
48	Etiquette	399143000	1
49	Etiquette	399CEE051	1
50	Livret D’instruction	399CEEG01	1
51	Kit Verrou RT 1’’3/8 S4/S5/S6/S7 Et S8JDH	435000323R	1
61	Verou Complet	403000001R10	1
91	Demi-Transmission Extérieur Non Protégée	7G7R08100WR7EWS	1
92	Demi-Transmission Intérieur Non Protégée	7G7R08100098IWS	1
93	Demi-Transmission Extérieur Protégée	7G7R081CEWR7EWS	1
94	Demi-Transmission Extérieur Protégée	7G7R081CE098IWS	1
95	Demi-Protecteur Extérieur	5EG7081CEWS	1
96	Demi-Protecteur Intérieur	5IG7081CEWS	1
97	Protecteur Complet	5CG7081CEWS	1

Transmission Bondioli intérieur (Première partie)

31a

1

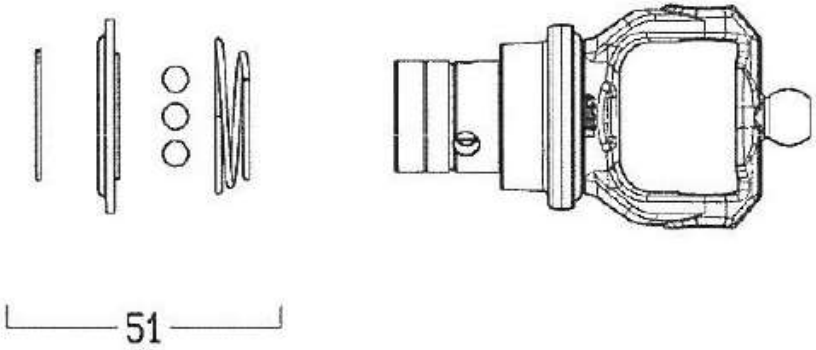

21

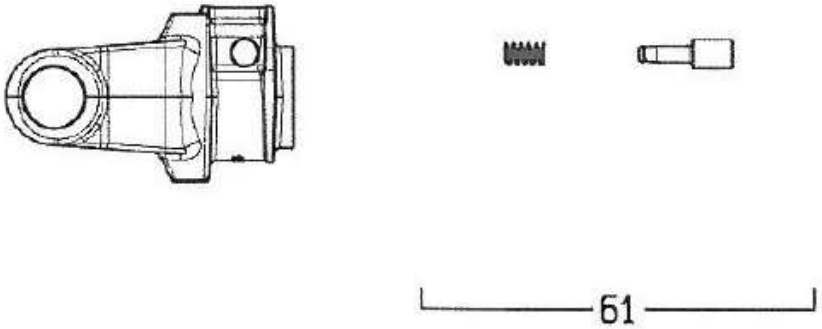

Planche N° : 04-05-3831b

31b

Rep	Désignation	1624 DT – 1928 DT 2027 DT – 2336 DT	Qté
	Transmission Bondioli 1190 Simple Homocinétique 1"3/8 Z6-1"3/8 Z6 .64CV Gabare Deuxième Partie	27.807 139	
1	Mâchoire	5730G0384	1
2	Croisillon	4120G0051R24	2
5	Mâchoire	2150G6893	1
6	Corps Centrale De Joint Double Homocinétique	5110G0061	1
8	Goupille Elastique	341042000R10	1
12	Tube Télescopique Extérieur	225270640	1
13	Tube Télescopique Intérieur	245160640	1
16	Goupille Elastique	341043000R10	1
17	Mâchoire	204066852	1
21	Mâchoire S7 1’’3/8Z6	5070H0355	1
22	Croisillon	4120H0012R302	1
25	Bol Protecteur	219051401	1
26	Palier	255071002R02	1
27	Palier Pour Gaine Ondulée JDH SFTS6	2550G0024R02	1
28	Vis Auto-Taraudeuse TMTL TC 4.8 X 22 ZINC	310001431R30	6
29	Tube Extérieur De Protection	5TWN1G7081C	1
30	Tube Intérieur De Protection	5MWN1G7081C	1
31	Bol Protecteur	219051001	1
32	Palier	255071001R02	1
34	Vis Auto-Taraudeuse TC 4.8 X 22 Zinguée + Flasque	310001428R30	6
40	Chainette	252000050R02	2
48	Etiquette	399143000	1
49	Etiquette	399CEE051	1
50	Livret D’instruction	399CEEG01	1
51	Kit Verrou RT 1’’3/8 S4/S5/S6/S7 Et S8JDH	435000323R	1
61	Verou Complet	403000001R10	1
91	Demi-Transmission Extérieur Non Protégée	7G7R08100WR7EWS	1
92	Demi-Transmission Intérieur Non Protégée	7G7R08100098IWS	1
93	Demi-Transmission Extérieur Protégée	7G7R081CEWR7EWS	1
94	Demi-Transmission Extérieur Protégée	7G7R081CE098IWS	1
95	Demi-Protecteur Extérieur	5EG7081CEWS	1
96	Demi-Protecteur Intérieur	5IG7081CEWS	1
97	Protecteur Complet	5CG7081CEWS	1

Transmission Bondioli intérieur (Deuxième partie)

31b

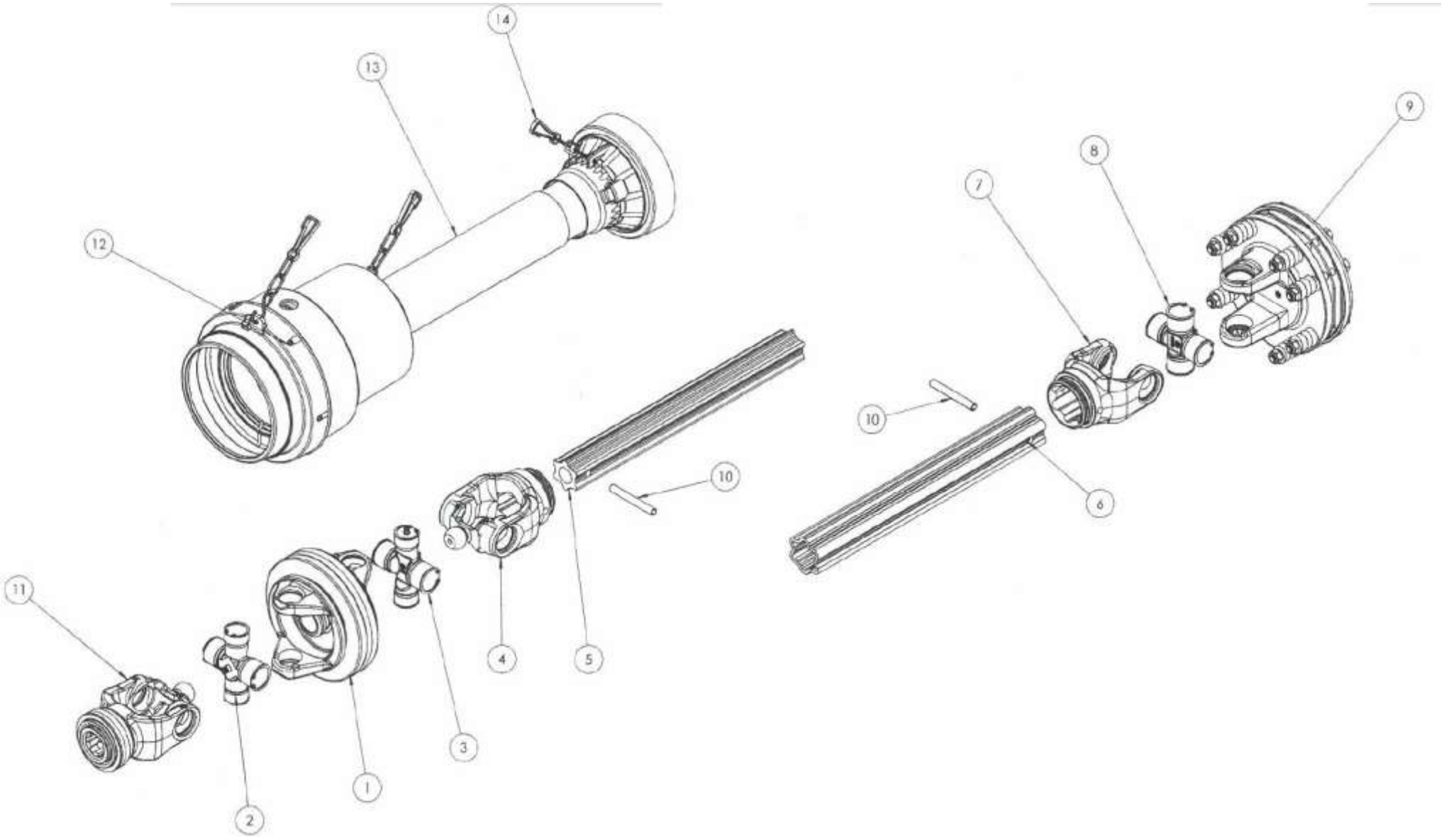

Planche N° : 04-05-3832

Rep	Désignation	1624 DT – 1928 DT 2027 DT – 2336 DT	Qté
	Transmission Benzi W65 061 GF H10242 A/Friction 4 Disque	27.807 117	1
1	Corps Central	506W	1
2	Croisillon 36x89 – 32x110 Pour Joint Grand Angle 80°	026740W	1
3	Croisillon 36x89 – 32x110 Avec Graisseur Sur Coussinet Pour Joint Grand Angle 80°	026770W	1
4	Mâchoire Intérieur Cannelé Pour Joint Grand Angle 80°	56530WD	1
5	Tube Cannelé Intérieur Traité	60130T0430FR	1
6	Tube Cannelé Extérieur Non Traité	60120T0430F	1
7	Mâchoire Extérieur Cannelé	56720TD	1
8	Croisillon 36x89 Avec Graisseur Centrale	026740	1
9	Limiteur à Friction 1.3/8” –Z6	F2L6738170C	1
10	Goupille 10x80	810080	2
11	Mâchoire à Verrouillage à Billes Acier Pour Joint Grand Angle 80°	0165H10W	1
12	Kit Protecteur	W41	1
13	Protecteur Extérieur	P3W65071GX	1
14	Protecteur Intérieur	P3W65071XF	1

Transmission Benzi
Tracteur vers flèche

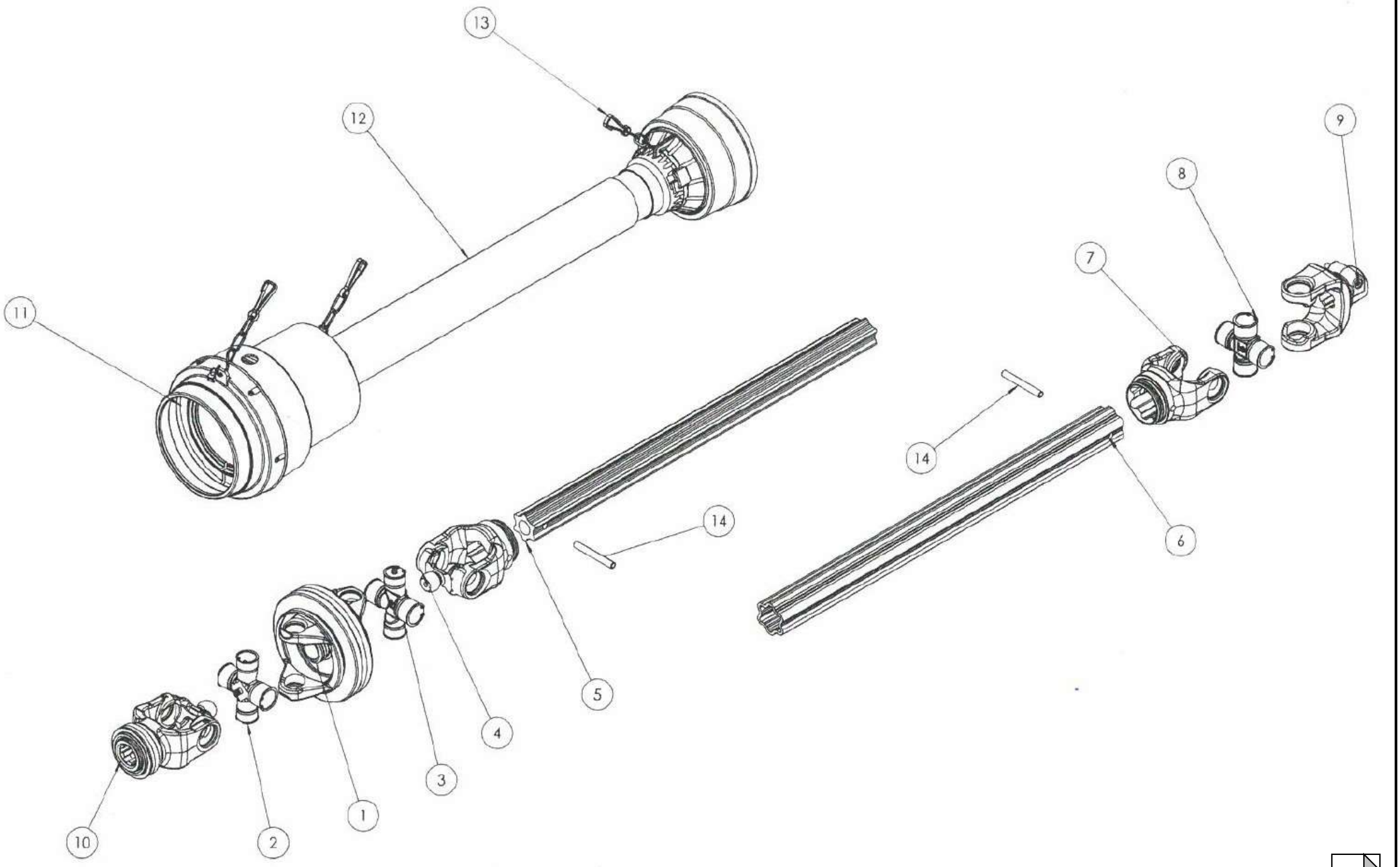

Planche N° : 04-05-3833

Rep	Désignation	1624 DT – 1928 DT 2027 DT – 2336 DT	Qté
	Transmission Benzi W65 071 GA H10010	27.807 118	1
1	Corps Central	506W	1
2	Croisillon 36x89 – 32x110 Pour Joint Grand Angle 80°	026740W	1
3	Croisillon 36x89 – 32x110 Avec Graisseur Sur Coussinet Pour Joint Grand Angle 80°	026770W	1
4	Mâchoire Intérieur Cannelé Pour Joint Grand Angle 80°	56530WD	1
5	Tube Cannelé Intérieur Traité	60130T0730FR	1
6	Tube Cannelé Extérieur Non Traité	60120T0730F	1
7	Mâchoire Extérieur Cannelé	56720TD	1
8	Croisillon 36x89 Avec Graisseur Centrale	026740	1
9	Mâchoire à Verrou 1.3/8” - Z6	016710A	1
10	Mâchoire à Verrouillage à Billes Acier Pour Joint Grand Angle 80°	0165H10W	1
11	Kit Protecteur	W41	1
12	Protecteur Extérieur	P3W65101GX	1
13	Protecteur Intérieur	P3W65101XA	1
14	Goupille 10x80	810080	2

Transmission Benzi
Flèche vers faucheuse

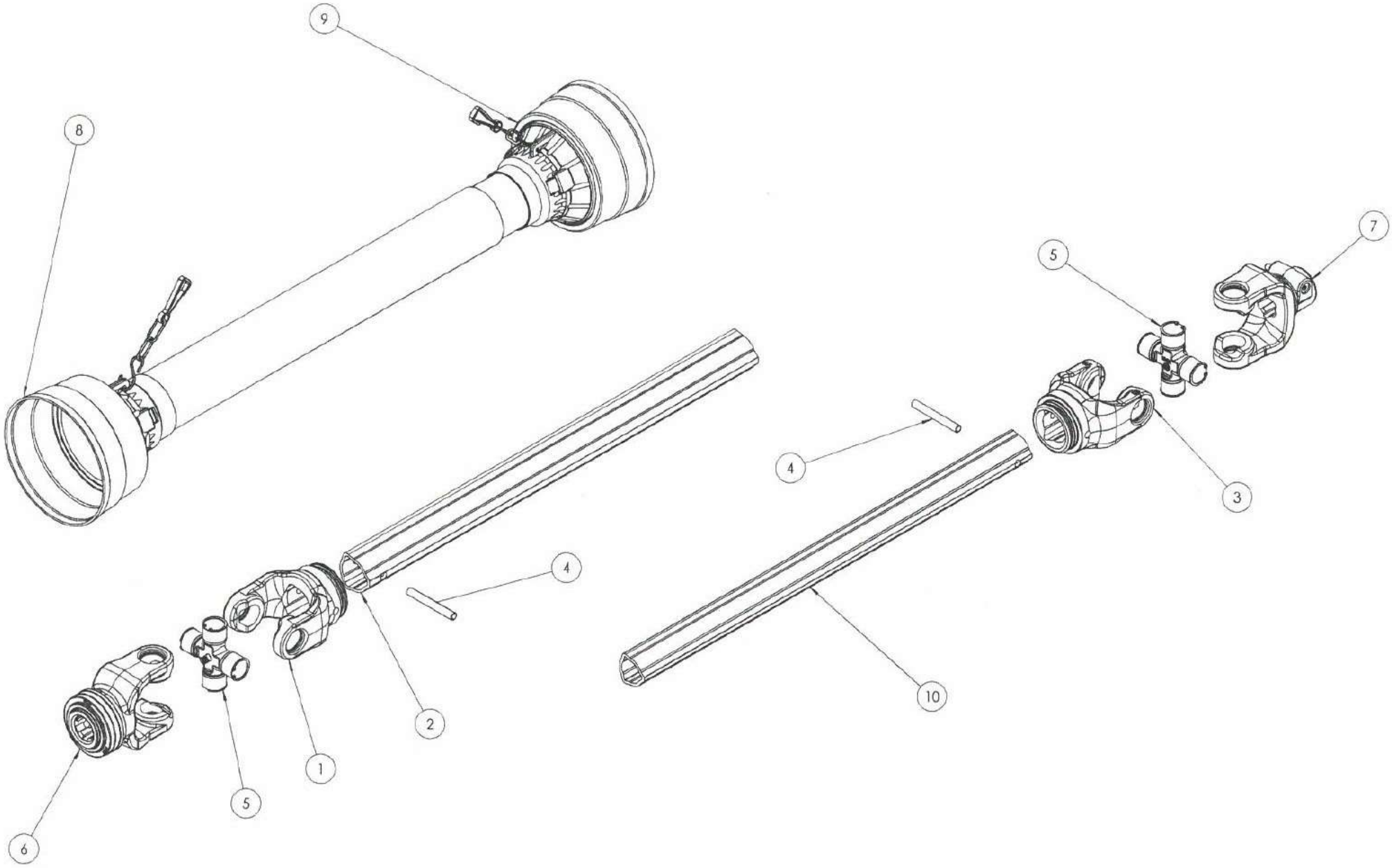

Planche N° : 04-05-3834

Rep	Désignation	1624 DT – 1928 DT 2027 DT – 2336 DT	Qté
	Transmission Benzi B06 086 AA C10 010 1"3/8 6Z-1"3/8 6Z	27.802767	1
1	Mâchoire Extérieur Triangulaire	50620BD	1
2	Tube Triangulaire Extérieur Non Traité	60550B0695F	1
3	Mâchoire Intérieur Triangulaire	50630BD	1
4	Goupille 10x80	810080	2
5	Croisillon 30.x92 Avec Graisseur Central	20640	2
6	Mâchoire à Verrouillage à Billes 1.3/8'' - Z6	106C10	1
7	Mâchoire à Verrou 1.3/8" - Z6	10610A	1
8	Protecteur Extérieur	P3B06086AX	1
9	Protecteur Intérieur	P3B06086XA	1
10	Tube Triangulaire Intérieur Non Traité	60430B0695F	1

Transmission Benzi
Faucheuse vers boitier

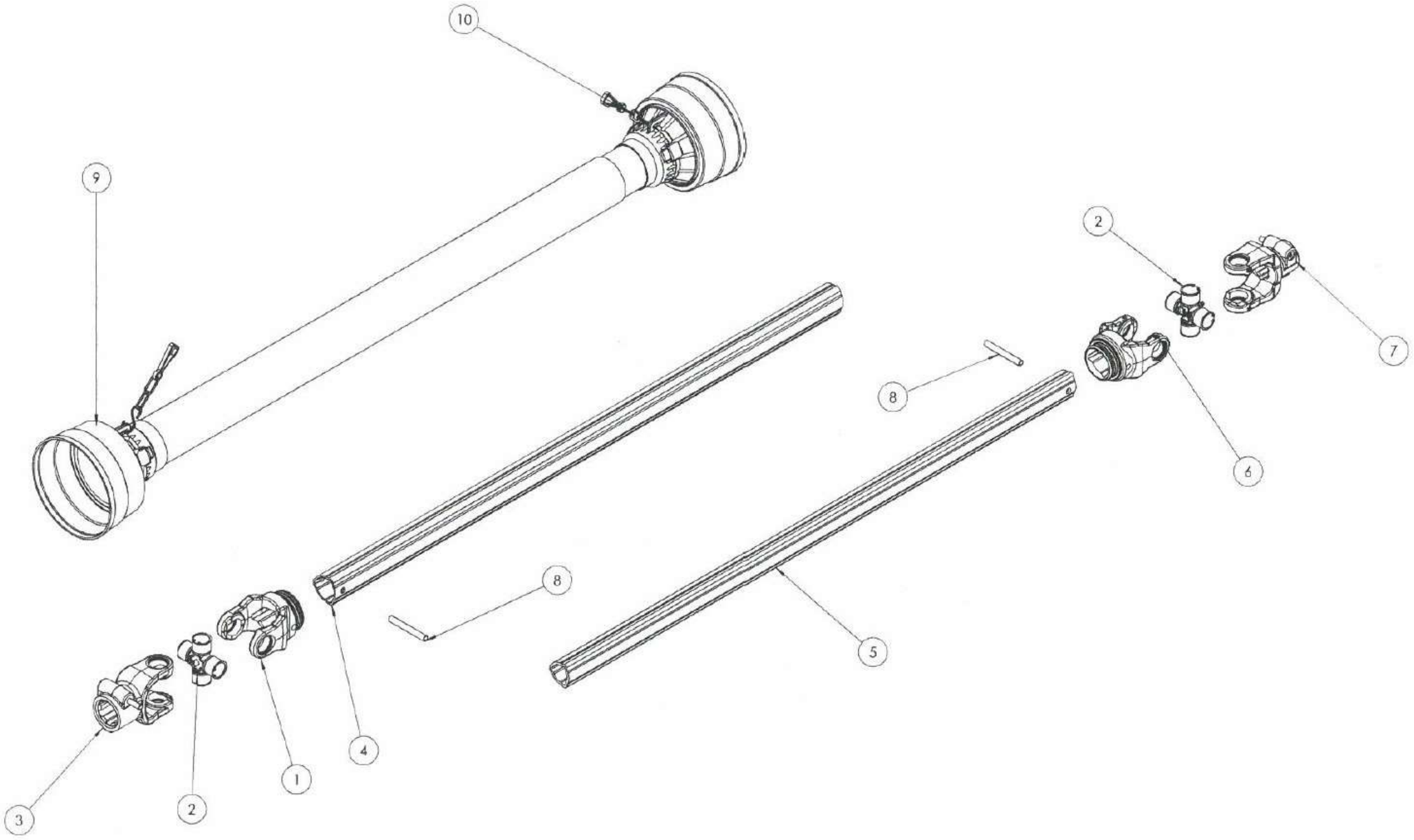

Planche N° : 04-05-3835

Rep	Désignation	1624 DT – 1928 DT 2027 DT – 2336 DT	Qté
	Transmission Benzi B05 131 AA 013 010 1"3/4 6Z-1"3/8 6Z	27.802 766	1
1	Mâchoire Extérieur Triangulaire	50520BD	2
2	Croisillon 30.x80 Avec Graisseur Central	20540	1
3	Mâchoire à Verrou 1.3/4” - Z6	10513A	1
4	Tube Triangulaire Extérieur Non Traité	60420B1155F	1
5	Tube Triangulaire Intérieur Non Traité	60430B1155F	1
6	Mâchoire Intérieur Triangulaire	50530BD	1
7	Mâchoire à Verrou 1.3/8” - Z6	10510A	1
8	Goupille 10x80	810080	2
9	Protecteur Extérieur	P3B05131AX	1
10	Protecteur Intérieur	P3B05131XA	1

Transmission Benzi
Boitier vers axe central

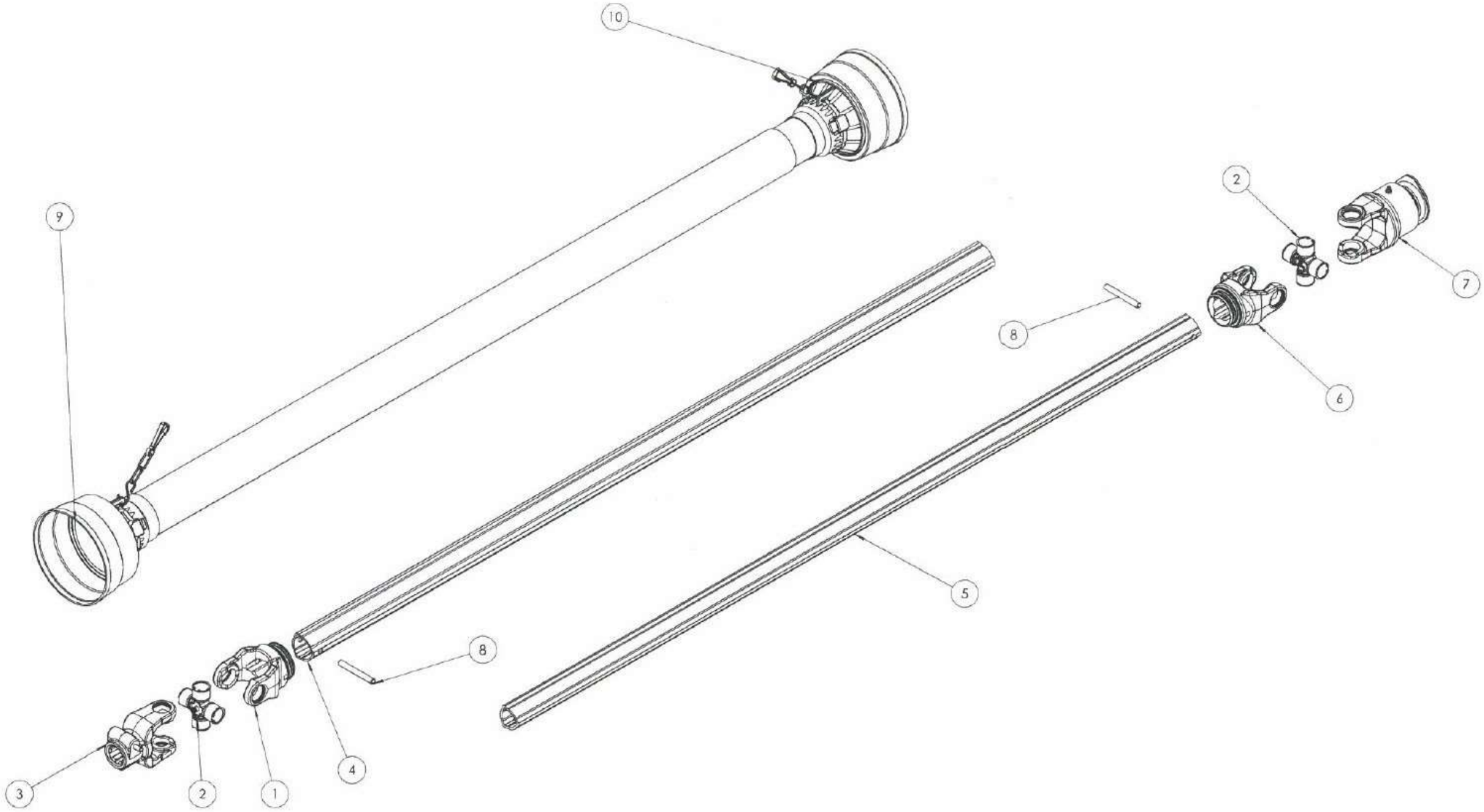

Planche N° : 04-05-3836

Rep	Désignation	1624 DT – 1928 DT 2027 DT – 2336 DT	Qté
Transmission Benzi B05 181 AA 010 512 1"3/8 6Z-1"3/8 6Z Roue Libre		27.802 765	1
1	Mâchoire Extérieur Triangulaire	50520BD	2
2	Croisillon 30.x80 Avec Graisseur Central	20540	1
3	Mâchoire à Verrou 1.3/4” - Z6	10510A	1
4	Tube Triangulaire Extérieur Non Traité	60420B1655F	1
5	Tube Triangulaire Intérieur Non Traité	60430B1655F	1
6	Mâchoire Intérieur Triangulaire	50530BD	1
7	Roue Libre 1.3/8” - Z6	R2B0538RD	1
8	Goupille 10x80	810080	2
9	Protecteur Extérieur	P3B05181AX	1
10	Protecteur Intérieur	P3B05181XA	1

Transmission Benzi
Axe central vers boitier démêleur

1

2

3

4

5

6

7

8

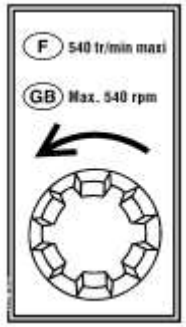

9

Vérifiez le serrage des roues

10.1

Check that wheels are securely fastened

10.2

25

11

Bélair

12

Bélair

13

GABARE

14

1624

15

1928

16

2027

17

2336

18

Planche N° : 04-05-3837

Autocollants

Rep	Désignation	1624	1928	2027	2336	Qté
1	Autocollant Sécurité Livret	22.801 499	22.801 499	22.801 499	22.801 499	1
2	Autocollant Livret/Clé	22.801 500	22.801 500	22.801 500	22.801 500	3
3	Autocollant Sécurité Position Haute	22.801 503	22.801 503	22.801 503	22.801 503	1
4	Autocollant Sécurité Projections	22.801 498	22.801 498	22.801 498	22.801 498	3
5	Autocollant Sécurité Elément Mobile	22.802 146	22.802 146	22.802 146	22.802 146	2
6	Autocollant Sécurité Fond Mouvant	22.802 147	22.802 147	22.802 147	22.802 147	2
7	Autocollant Sécurité Démêleurs	22.802 148	22.802 148	22.802 148	22.802 148	2
8	Autocollant Sécurité Hydraulique	22.801 504	22.801 504	22.801 504	22.801 504	2
9	Autocollant Prise de Force	22.801 509	22.801 509	22.801 509	22.801 509	1
10.1	Autocollant Serrage Roue	22.801 792	22.801 792	22.801 792	22.801 792	2
10.2	Autocollant Check That Wheels Are Securely Fastened	22.801 530	22.801 530	22.801 530	22.801 530	2
11	Autocollant 25 km/h	22.805 007	22.805 007	22.805 007	22.805 007	1
12	Autocollant Logo 450/150	22.810 321	22.810 321	22.810 321	22.810 321	1
13	Autocollant Logo 900/300	22.810 322	22.810 322	22.810 322	22.810 322	3
14	Autocollant "GABARE"	22.809 121	22.809 121	22.809 121	22.809 121	2
15	Autocollant "1624"	22.809 125				2
16	Autocollant "1928"		22.809 122			2
17	Autocollant "2027"			2.809 127		2
18	Autocollant "2336"				22.809 123	2

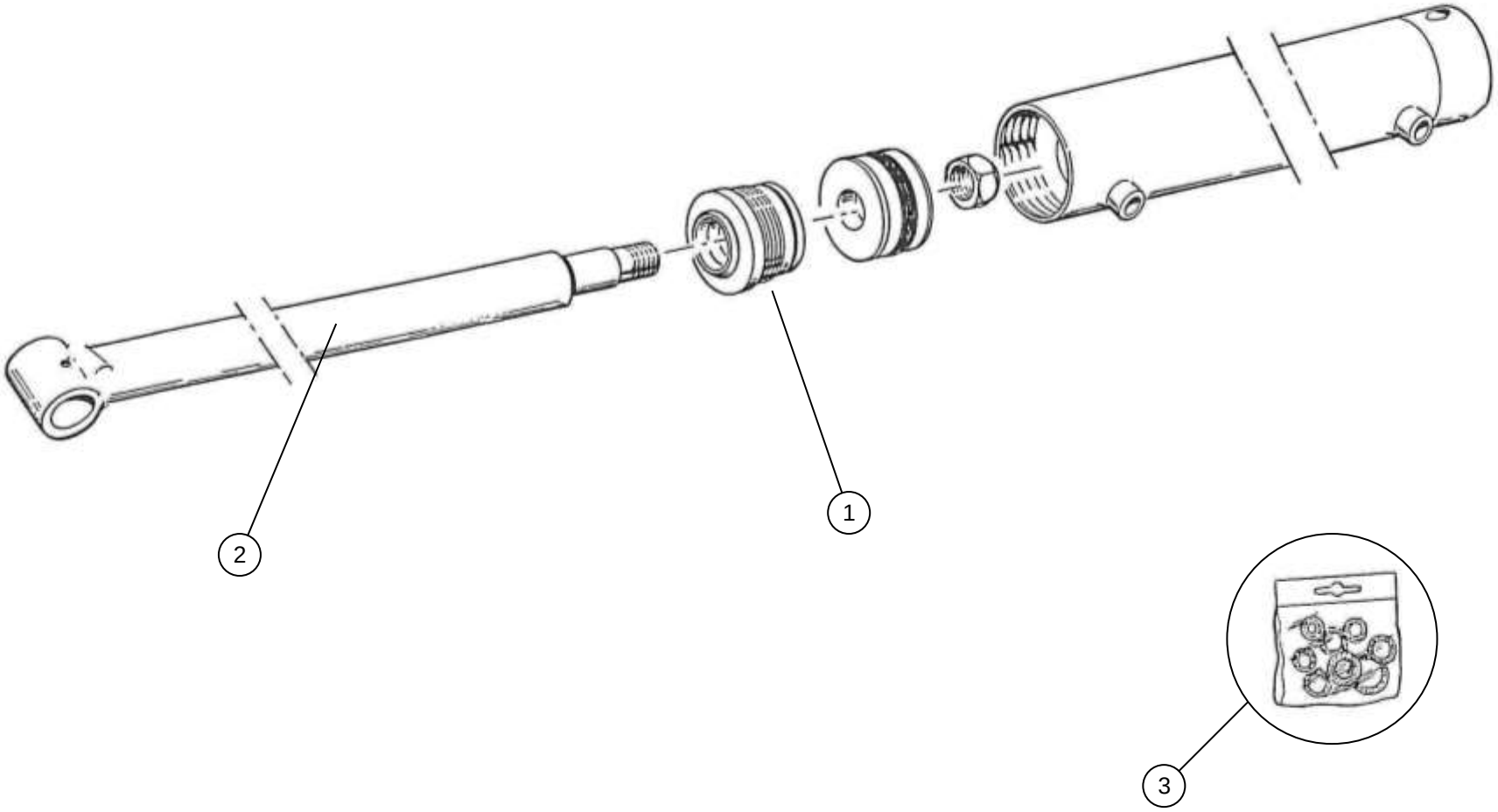

Planche N° : 04-05-3838

Réf Vérin	Désignation Vérin	Rep	Réf	Désignation
1.800 001	Vérin DE 25/40 C200 EAF3290	1	1.800 762	Ecrou Fût Vérin 25/40
		2	1.801 337	Tige Vérin 25/40/200
		3	1.800 744	Pochette de Joints 25/40
1.800 036	Vérin DE 30/50 C400 EAF 600	1	1.801 368	Ecrou Fût Vérin 30/50
		2		Tige Vérin 30/50/400
		3	1.800 745	Pochette de Joints 30/50
1.800 044	Vérin DE 30/50 C900 Rotule EAF1142	1	1.801 368	Ecrou Fût Vérin 30/50
		2		
		3	1.800 745	Pochette de Joints 30/50
1.800 417	Vérin DE 35/60 C400 EAF 600	1	1.801 369	Ecrou Fût Vérin 35/60
		2	1.801 351	Tige Vérin 35/60/400
		3	1.801 746	Pochette de Joints 35/60
1.800 043	Vérin SE 40/400 EAF 540 PEI	1	805 143	Ecrou Fût Vérin SE40
		2	1.801 380	Tige Vérin SE40/400
		3	1.800 750	Pochette de Joints SE40

Vérins
Double effet

Carte de régulation (Module de commande)
Réf. 6.800 689

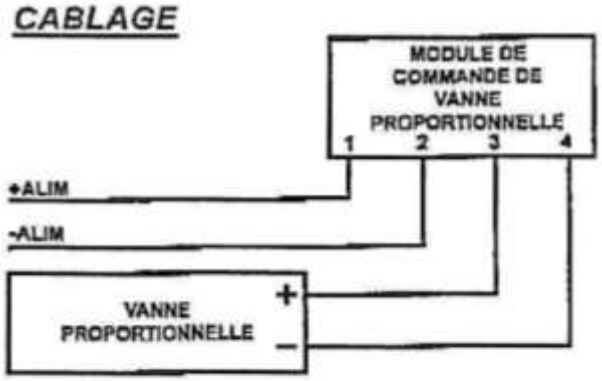

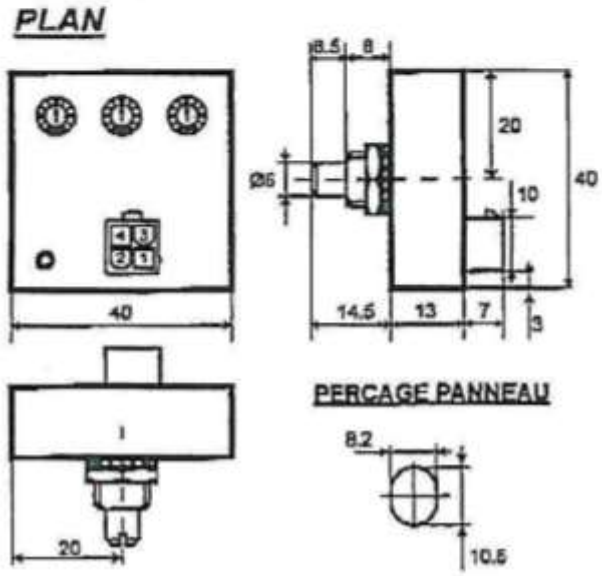

Procédure d'étalonnage

1- Brancher l'amplificateur en suivant les instructions de branchement.

2- Ramener le potard **RAMPE** au minimum.

3- Ramener le potentiomètre à 1 (graduation sur le boîtier de commande électrique).

4- Avec le potard **MIN**, régler le courant de base en venant d'une valeur supérieure.

5- Ramener le potentiomètre à 10 (graduation sur le boîtier de commande électrique).

6- Avec le potard **MAX**, régler le courant maximal en venant d'une valeur inférieure.

7- Contrôler le résultat du réglage.

Planche N° : 04-05-3839

Tableau de référencement des embases et blocs complets Cetop*

Nombre de fonctions	Embase seule	Bloc complet
1	6.803 236	6.801 940
2	6.803 251	6.801 867
3	6.803 239	805 247
4	6.803 252	6.801 736
5	6.803 243	805 248
6	6.803 247	6.801 738
7	6.803 249	6.801 765
8	6.803 244	6.801 962
9	6.803 254	6.801 965
10	-	6.801 970

* = Indiquer le numéro de série de la machine lors de la commande

Planche N° : 15-12-3839-1