Lanciapaglia

SB30

Catalogo ricambi

Spare parts catalogue

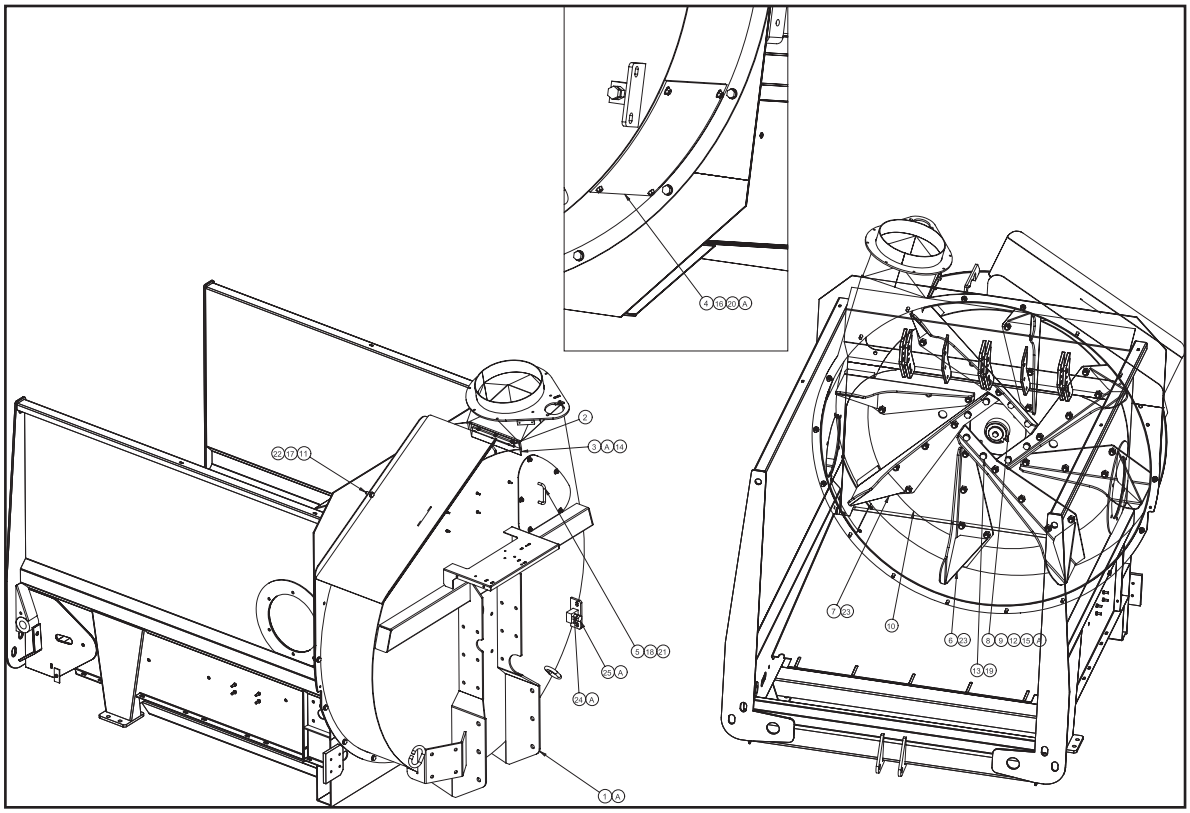

Ed. 10.2011
COD. 16724626

Nel ringraziarVi per la preferenza accordata, la ditta STORTI è lieta di annoverarvi tra i suoi affezionati Clienti e confida che l'uso di questa macchina sia per Lei motivo di piena soddisfazione.
La Direzione

Dear customer, thank you for marking purchase of a STORTI machine. We welcome you among our Clients of a long standing and are confident this product will give you many years of reliable use, to your entire satisfactions.
The Management

Lanciapaglia

SB30

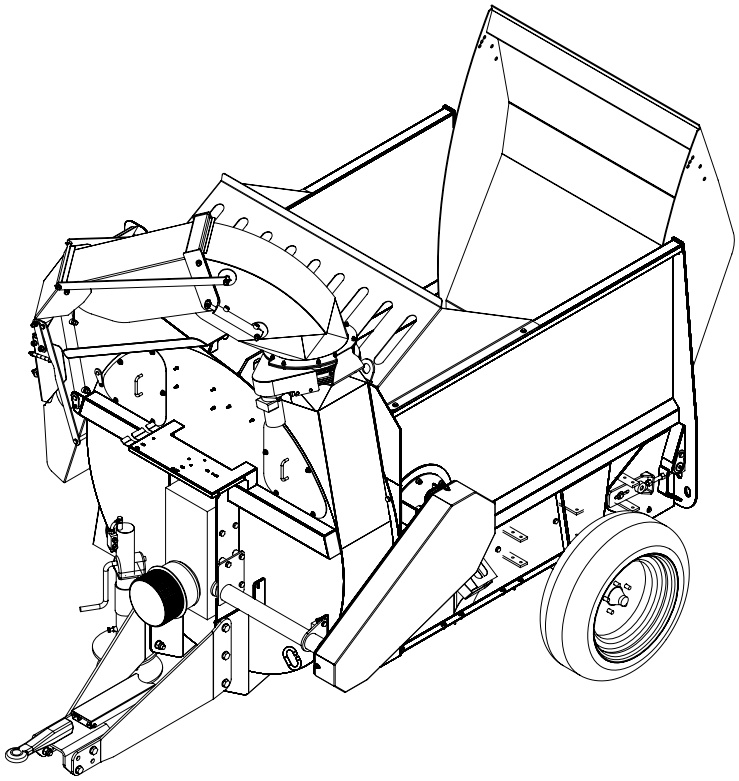

STORTI S.p.A.

Via Castelletto, 10 - 37050 BELFIORE (Vr) Italy - Tel. +39 045 6134311 - Fax +39 045 6149006

E-mail: info@storti.com - http://www.storti.com

PARTI DI RICAMBIO

MODALITÀ DI ORDINAZIONE

Per facilitare la ricerca di magazzino e la spedizione dei pezzi di ricambio, si pregano vivamente i Sigg. Clienti di attenersi alle seguenti norme e specificare sempre:

- **Modello (1) e numero di matricola (2) della macchina.** Si trova stampigliato sulla targhetta di identificazione posta sul fianco anteriore destro del carro miscelatore. In assenza del N° di matricola, non è possibile evaderegli ordini.
- **Capacità della macchina in m³ (3).**
- **Numero di figura (4) e numero di posizione(5).**
- **Codice (6) e descrizione (7) dei pezzi di ricambio.**
- **Quantità dei pezzi desiderati.**
- **Indirizzo esatto e ragione sociale del Committente,** completo con l'eventuale recapito per la consegna della merce.
- **Mezzo di spedizione desiderato** (nel caso questa voce non sia specificata, la Ditta STORTI si riserva di usare a sua discrezione il mezzo più opportuno).

SPARE PARTS

HOW TO PLACE ORDERS

For an easy retrieval of spare parts in our warehouse and a quick shipment, Customers are kindly requested to follow the directives given bellow and to always specify:

- **Model (1) and serial number (2) of machine:** It is pinched on the name plates affixed to the right front side of the mixer car. Unless Serial Number is supplied with your order, it is not possible for us to supply the porper parts.
- **Loading capacity of machine in m³ (3).**
- **Figure (4) and position number(5).**
- **Code number (6) and description (7) of parts.**
- **Quantity of pieces wanted.**
- **Exact address and Company name,** Complete with goods delivery address as required.
- **Shipment method required** (when not given STORTI é reserves the right to use the most appropriate means).

PER ESEMPIO:

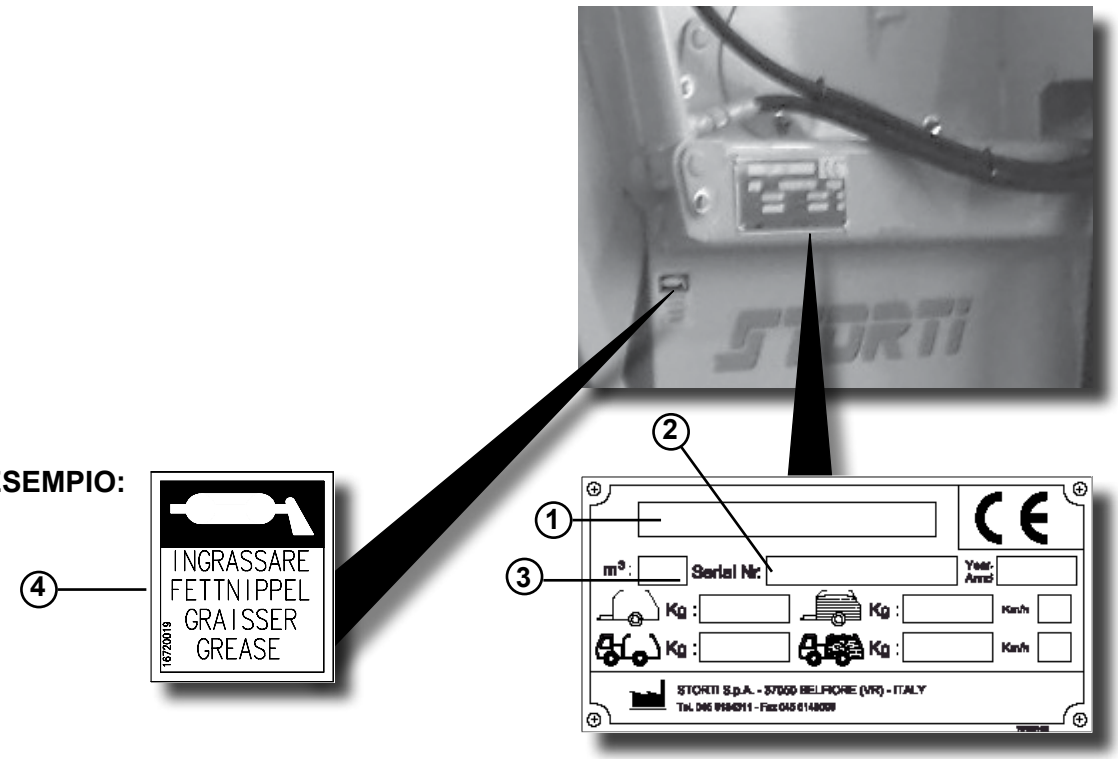

4 6 7

FIG. / ABB. 12

PIEDINO MECCANICO

Lanciapaglia

POS	CODICE / CODE	REV	DENOMINAZIONE / DENOMINATION	N.	MATERIALE / MATERIAL
4	90808008	00	Dadi autobloccanti normali (Elastic Stop) passo grosso , DIN 982 , M 14	4	
3	90716008	00	RONDELLA PIANA ZN M 14 UNI-6592	8	
2	90007123	00	Vite T.E. filett. metrica 8,8 passo grosso Inter. filettata zincata , UNI 5739, M14x40	4	Fe 360
1	16120206	03	PIEDINO MECCANICO 70x600 CORSA 400	1	

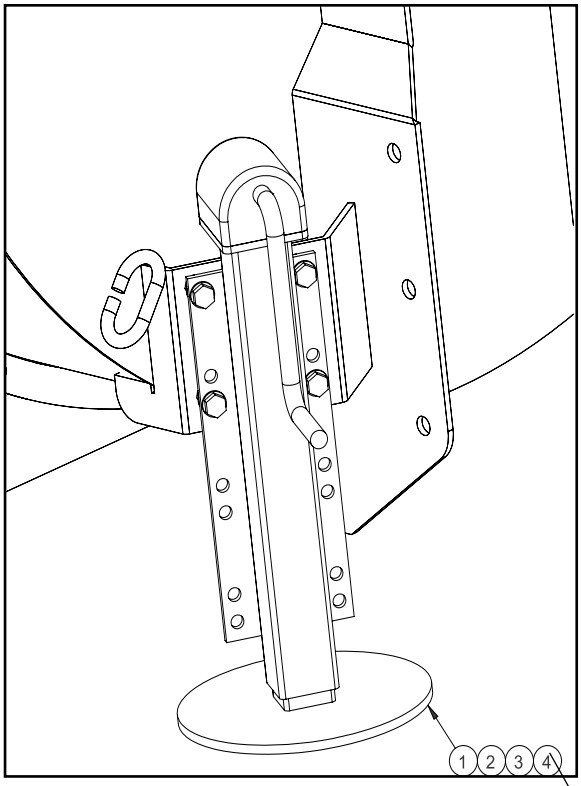

5

RISPETTARE L'AMBIENTE

L'aria ed il terreno sono beni preziosi ed insostituibili, rispettarli vuol dire anche rispettare noi stessi.
É importante quindi conoscere le normative del luogo per il corretto smaltimento di oli esausti e liquidi refrigeranti usati.
Nel caso in cui non si conoscessero con precisione tali disposizioni, recuperate i liquidi in recipienti adeguati ed a tenuta stagna fino a quando non avrete chiesto chiarimenti al vostro fornitore, il quale saprà senz'altro come aiutarvi.
Evitare il contatto con la pelle ed impedite la fuoriuscita di liquido durante i rabbocchi.
Riparate immediatamente serbatoi o tubi danneggiati; proteggeteli adeguatamente nel caso di interventi con saldatrici, mola o altra attrezzatura, che potrebbe danneggiarli.

RESPECT THE ENVIRONMENT

The air and the ground are precious and irreplaceable assets: to respect them also means to respect our selves. Therefore it is important to know the local regulations for correctly disposing of used oils and refrigerating liquids.
In the event of such regulations not being exactly known, put the liquids in suitable, air-tight containers until you have obtained clarification from your supplier, who will certainly know how to help you.
Avoid contact with the skin and prevent the leaking of liquid during filling.
Immediately mend any damaged tanks or tubes; protect them properly when working with welding equipment, cutting wheels, or other equipment that could damage them.

INDICE / INDEX

Fig.1.....GRUPPO CASSONE
Fig.2.....COFANI
Fig.3 .....SCARICO A DX
Fig.4.....SCARICO DEFLETTORE
Fig.5.....SCARICO TESTA GIREVOLE
Fig.6.....GRUPPO SOFFIATORE
Fig.7.....GRUPPO SOFFIATORE TESTA GIREVOLE
Fig.8.....GRUPPO TIMONE
Fig.9.....GRUPPO TRASMISSIONE
Fig.10.....CATENARIA
Fig.11.....CONTROCOLTELLI
Fig.12.....PIEDINO MECCANICO
Fig.13.....PIEDINO IDRAULICO AL TRATTORE
Fig.14.....GRUPPO FRESA

FIG. ABB. 1	GRUPPO CASSONE	Lanciapaglia

POS	CODICE / CODE	REV	DENOMINAZIONE / DENOMINATION	N.	MATERIALE / MATERIAL
25	93101002	00	Nipplo congiunzione 3/8" Gas	2	Fe 360
24	90007053	00	Vite T.E. filett. metrica 8.8 passo grosso inter. filettata zincata , UNI 5739, M8x20	2	Fe 360
23	99100183	00	RUOTA 10/75 R15.3 12PR (125A8) IM04	2	
22	96050075	00	Assale Q 50 L=1795 RIF.505F MONROC	1	
21	91600001	00	INGRASSATORE , A TESTA SFERICA , UNI-7663A , M M 8x1.5	2	Fe 360
20	91600000	00	INGRASSATORE , A TESTA SFERICA , UNI-7663A , M M 6x1	2	Fe 360
19	90808009	00	Dadi autobloccanti normali (Elastic Stop) passo grosso , DIN 982 , M 16	8	
18	90808007	00	Dadi autobloccanti normali (Elastic Stop) passo grosso , DIN 982 , M 12	6	
16	90716009	00	RONDELLA PIANA ZN M 16 UNI-6592	16	
15	90716007	00	RONDELLA PIANA ZN M 12 UNI-6592	8	
14	90716005	00	RONDELLA PIANA ZN M 8 UNI-6592	11	
13	90007308	00	Vite T.E. filett. metrica 8.8 passo grosso inter. filettata zincata, UNI 5739, M16x110	8	Fe 360
12	90007099	00	Vite T.E. filett.metrica 8.8 passo grosso inter. filettata zincata , UNI 5739, M12x30	8	Fe 360
11	90007055	00	Vite T.E. filett. metrica 8.8 passo grosso inter. filettata zincata , UNI 5739, M8x25	9	Fe 360
10	61006749	02	CILINDRO OL. DE 80x450 ST.40	1	
9	16700436	01	Gomma di protezione	1	GOMMA UNIPORT-200
8	16141045	00	CONTRO-PIASTRA ASSALE	2	
7	16123104	00	Piatto fiss.gomma	1	Fe 360 B
6	16105155	02	Cassone lanciapaglia	1	
5	16105154	00	Fondo cassone	1	
4	16105152	01	Porta di carico	1	
3	16105142	00	SPINA SUPERIORE §25	1	
2	16105141	00	SPINA INFERIORE §25	1	
1	16105071	00	PERNO PORTA	2	

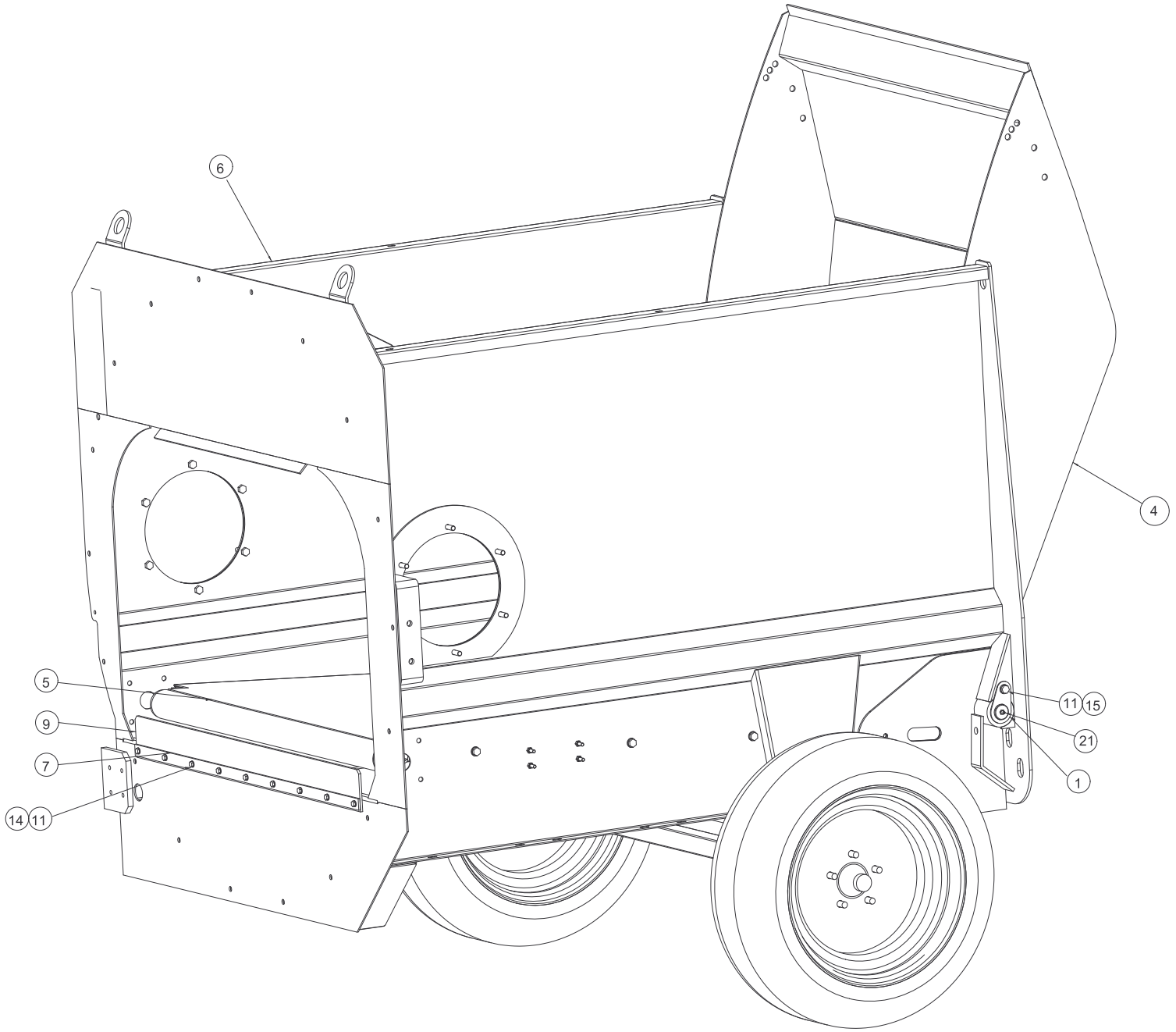

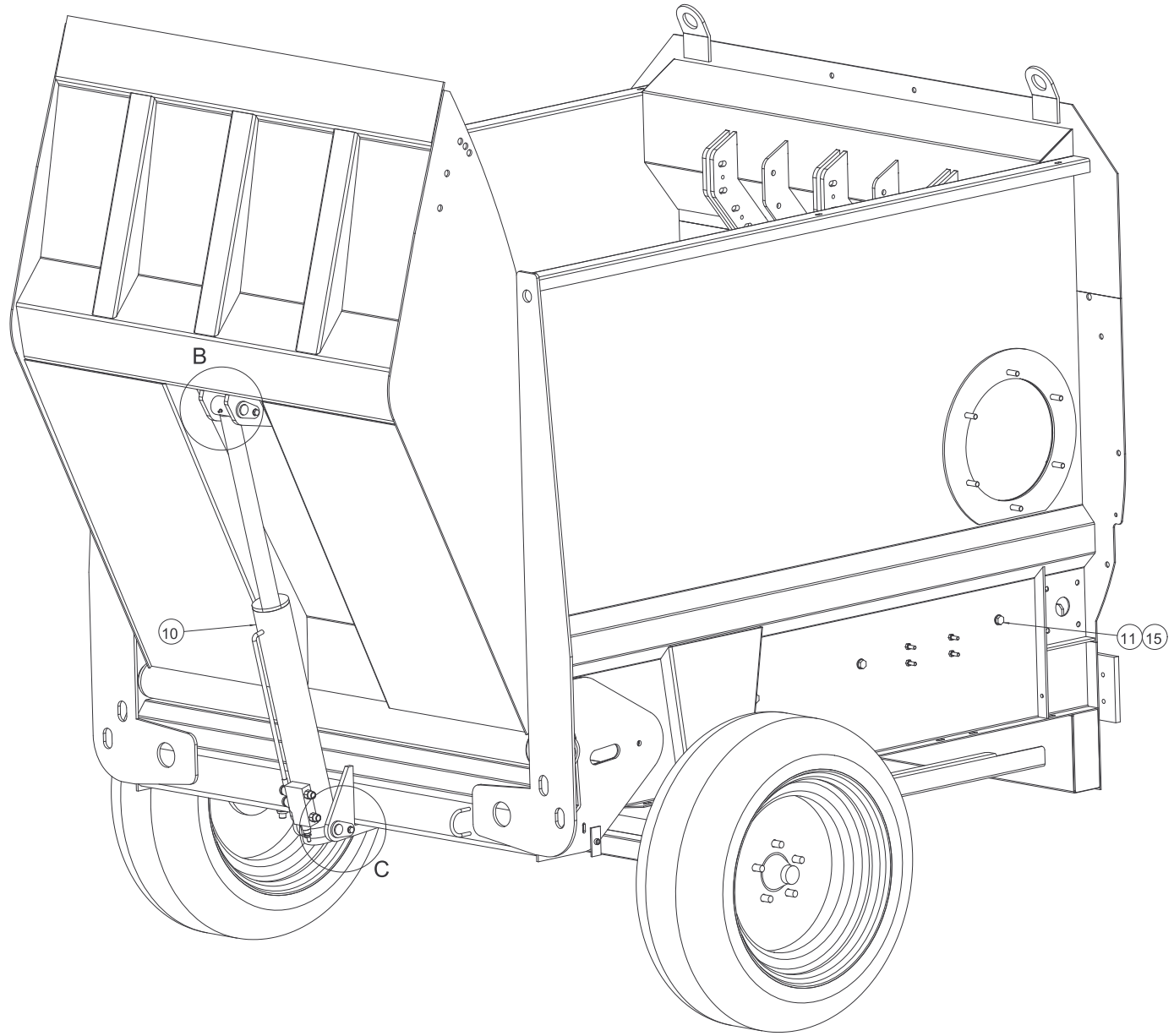

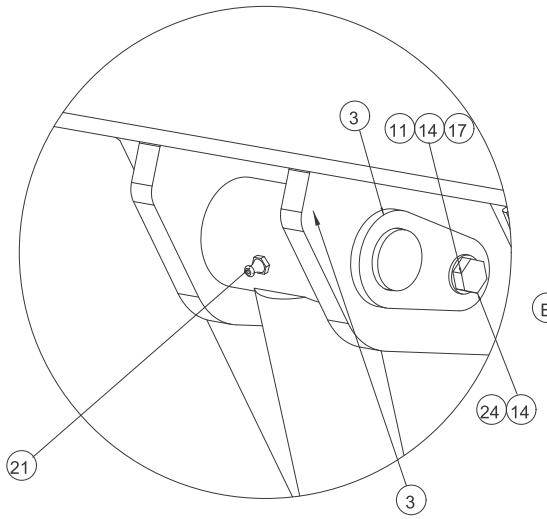

DETTAGLIO B
1:1

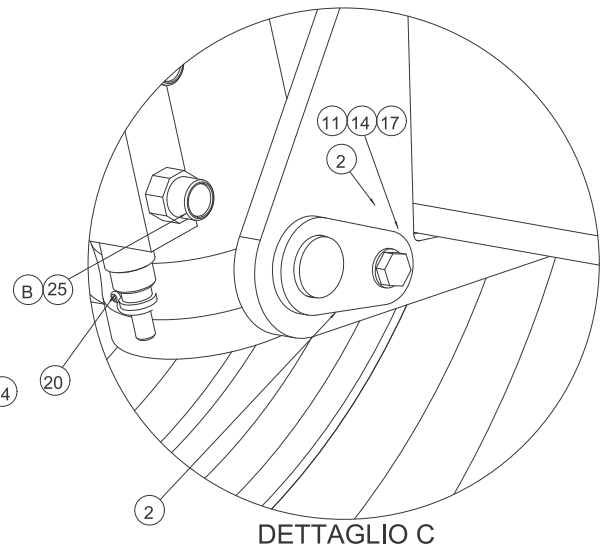

DETTAGLIO C
1:1

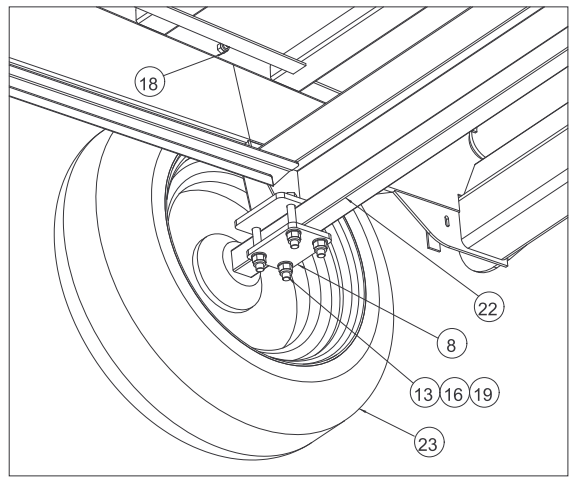

FIG. ABB. 2	COFANI	Lanciapaglia

POS	CODICE / CODE	REV	DENOMINAZIONE / DENOMINATION	N.	MATERIALE / MATERIAL
18	98400940	00	CERNIERA IN PLASTICA RIF.146310	3	
17	98400569	00	Porta Cuneo Piccolo (rif.07.01560)	2	
16	98400568	00	Cuneo piccolo (rif.08.01557)	2	
15	90808005	00	Dadi autobloccanti normali (Elastic Stop) passo grosso , DIN 982 , M 8	41	
14	90717012	00	RONDELLA 8x24x3 Zn	53	Fe 360 B
13	90716005	00	RONDELLA PIANA ZN M 8 UNI-6592	17	
12	90115046	00	VITE A TESTA TONDA , M M 8 X 25 UNI 5933 10.9 ZINC.GIALLA UNI 4721	9	
11	90007064	00	VITE TE M 8 X70 ZN 8.8 UNI 5739	2	Fe 360
10	90007055	00	Vite T.E. filett. metrica 8.8 passo grosso inter. filettata zincata , UNI 5739, M8x25	27	Fe 360
9	16123098	01	COFANO ANT. CASSONE	1	Fe 360 B
8	16123096	01	Supporto carter	1	
7	16123092	00	Carter trasmissione	1	Fe 360 B
6	16123083	00	Distanziale per carter	2	Fe 360 B
5	16123074	00	CHIUSURA INFERIORE ANT.	1	Fe 360 B
4	16123072	00	SPORTELLO DI ISPEZIONE	1	Fe 360 B
3	16122962	02	COFANO MOTORE IDR.	1	
2	16122884	01	CHIUSURA INF.POSTERIORE	1	Fe 360 B
1	16122882	01	CHIUSURA INFERIORE	2	Fe 360 B

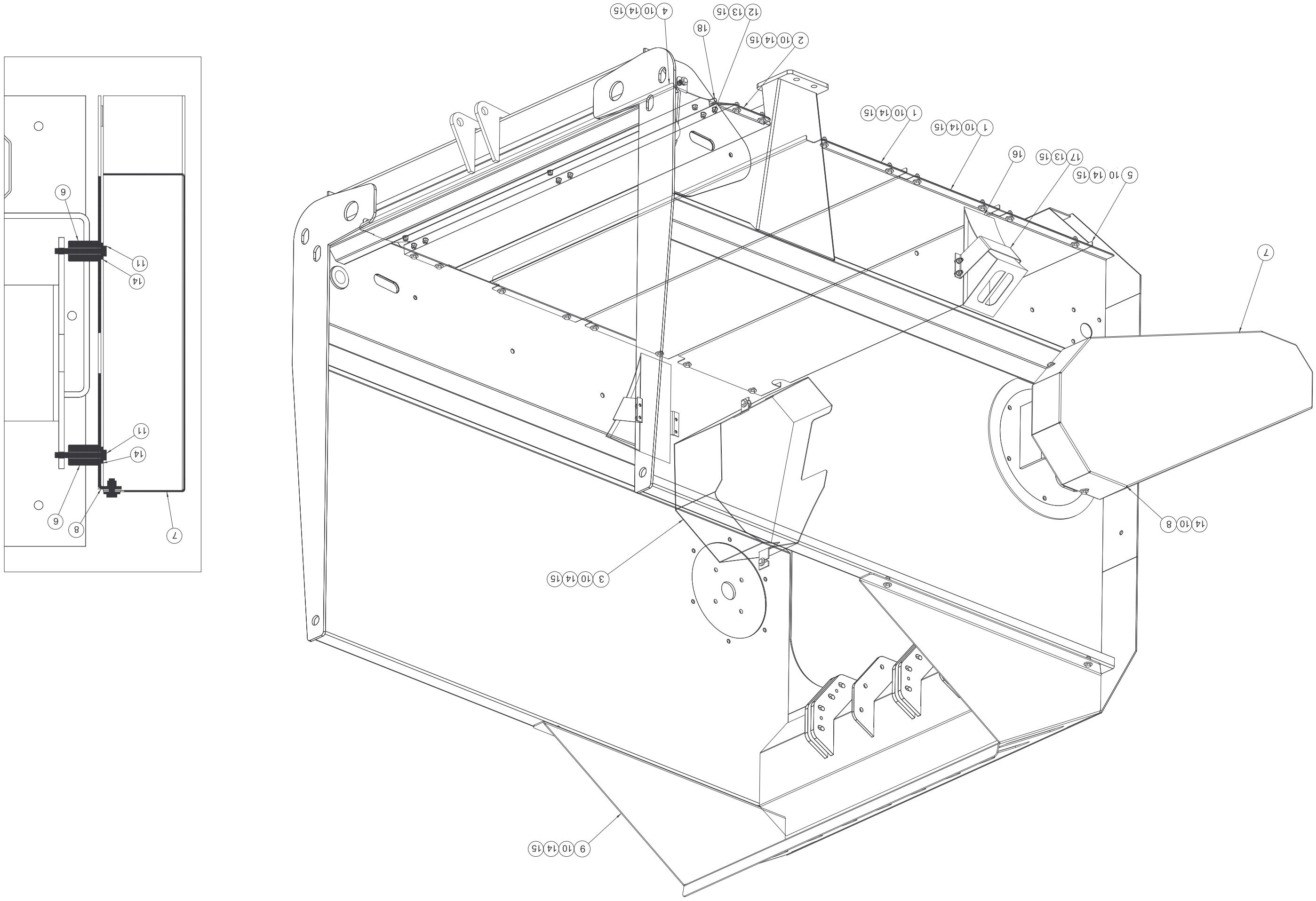
4 10 14 15
12 13 15
18
2 10 14 15
1 10 14 15
1 10 14 15
16
17 13 15
5 10 14 15
7
14 10 8
3 10 14 15
9 10 14 15
6
11
14
11
14
6
8
7

FIG. ABB. 3	SCARICO A DX	Lanciapaglia

POS	CODICE / CODE	REV	DENOMINAZIONE / DENOMINATION	N.	MATERIALE / MATERIAL
20	91600000	00	INGRASSATORE , A TESTA SFERICA , UNI-7663A , M M 6x1	1	Fe 360
19	90808007	00	Dadi autobloccanti normali (Elastic Stop) passo grosso , DIN 982 , M 12	4	
18	90808003	00	Dadi autobloccanti normali (Elastic Stop) passo grosso , DIN 982 , M 6	3	
17	90717017	00	Rondella Piana FL Zn , UNI-6592 , M 10x30x2.5	1	Fe 360
16	90716007	00	RONDELLA PIANA ZN M 12 UNI-6592	5	
15	90716006	00	RONDELLA PIANA ZN M 10 UNI-6592	4	
14	90716003	00	RONDELLA PIANA ZN M 6 UNI-6592	3	
13	90007101	00	Vite T.E. filett. metrica 8.8 passo grosso inter. filettata zincata , UNI 5739, M12x40	1	Fe 360
12	90007076	00	Vite T.E. filett. metrica 8.8 passo grosso inter. filettata zincata , UNI 5739, M10x25	5	Fe 360
11	90007033	00	Vite T.E. filett. metrica 8.8 passo grosso inter. filettata zincata , UNI 5739, M6x20	3	Fe 360
10	61006750	00	CILINDRO OLEOD. 40X300 STELO 25	1	
9	16141130	00	CANALE SUPERIORE ANTERIORE	1	
8	16141125	01	CANALE SUPERIORE	1	
7	16141075	01	CANALE INFERIORE	1	
6	16141072	00	PIATTO 40x6 L=160mm	1	Fe 360 B
5	16141071	00	BARRA FILETTATA M12 L=350mm	1	Fe 360 B
4	16141070	01	LEVA	1	Fe 360 B
3	16141069	01	LEVA	1	Fe 360 B
2	16105094	00	PERNO ARTICOLAZIONE CILINDRO	1	
1	16105093	00	PERNO ARTICOLAZIONE CANALE	2	

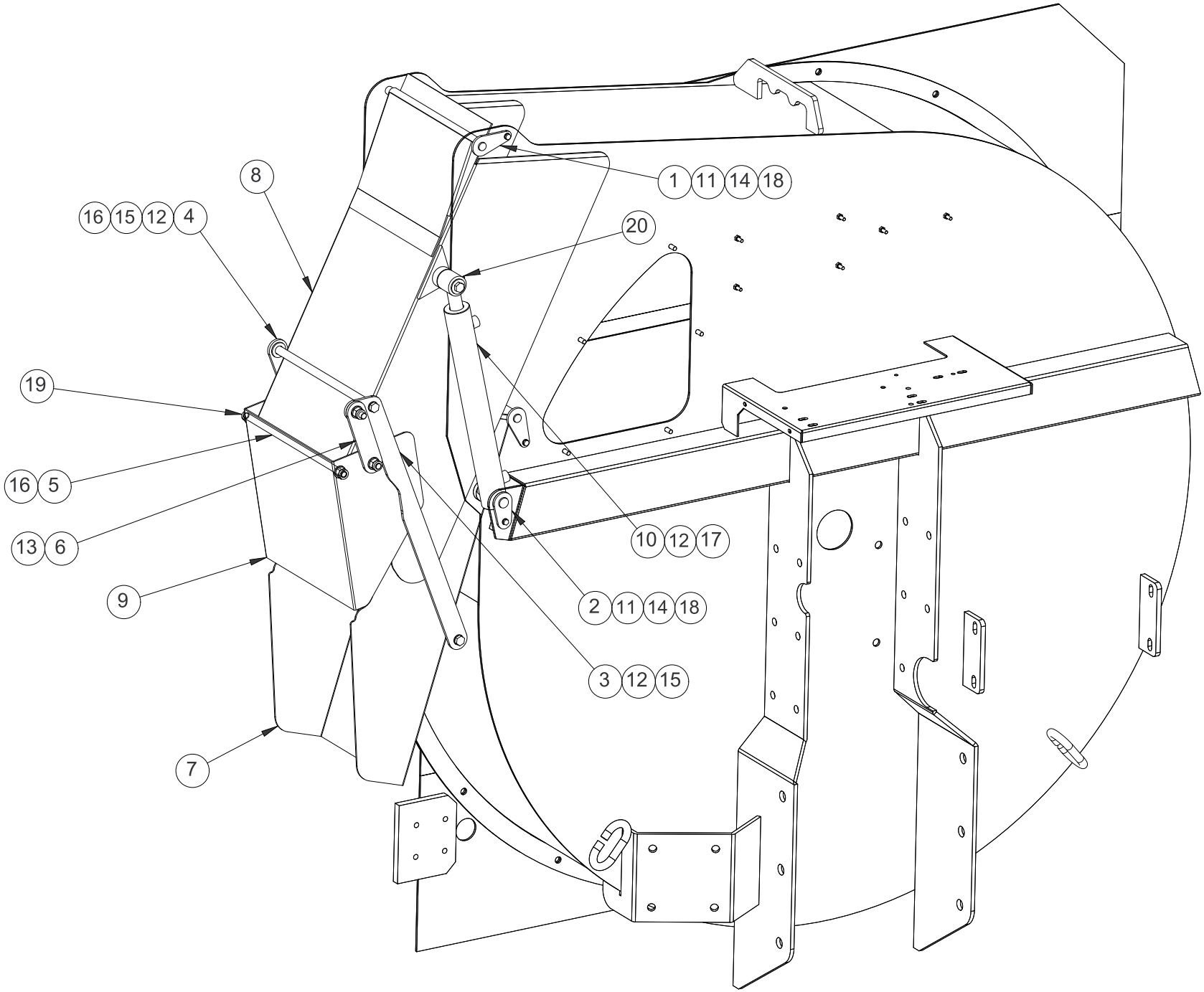
8
16 15 12 4
1 11 14 18
20
19
16 5
13 6
9
7
10 12 17
2 11 14 18
3 12 15

FIG. ABB. 4	SCARICO DEFLETTORE	Lanciapaglia

29	93101002	00	Nipplo congiunzione 3/8" Gas	2	Fe 360
28	93101001	00	Nipplo di congiunzione 1/4" GAS	1	
27	93102003	00	Riduzione 3/8"-1/4" GAS	1	
26	98405269	00	Cilindro Øi32/16x50	1	
25	91600000	00	INGRASSATORE , A TESTA SFERICA , UNI-7663A , M M 6x1	3	Fe 360
24	90808007	00	Dadi autobloccanti normali (Elastic Stop) passo grosso , DIN 982 , M 12	8	
23	90808006	00	Dadi autobloccanti normali (Elastic Stop) passo grosso , DIN 982 , M 10	2	
22	90808003	00	Dadi autobloccanti normali (Elastic Stop) passo grosso , DIN 982 , M 6	3	
21	90717017	00	Rondella Piana FL Zn , UNI-6592 , M 10x30x2.5	1	Fe 360
20	90716007	00	RONDELLA PIANA ZN M 12 UNI-6592	13	
19	90716006	00	RONDELLA PIANA ZN M 10 UNI-6592	8	
18	90716003	00	RONDELLA PIANA ZN M 6 UNI-6592	3	
17	90100069	00	VITE TCEI , M 10 X 130 , UNI 5931 , CLASSE 8.8	2	
16	90007101	00	Vite T.E. filett. metrica 8.8 passo grosso inter. filettata zincata , UNI 5739, M12x40	1	Fe 360
15	90007076	00	Vite T.E. filett. metrica 8.8 passo grosso inter. filettata zincata , UNI 5739, M10x25	5	Fe 360
14	90007033	00	Vite T.E. filett. metrica 8.8 passo grosso inter. filettata zincata , UNI 5739, M6x20	3	Fe 360
13	61006750	00	CILINDRO OLEOD. 40X300 STELO 25	1	
12	16141129	00	Tirante parallelogramma	1	Fe 360 B
11	16141128	00	Deflettore dx	1	
10	16141127	00	Deflettore sx	1	
9	16141126	00	Canale sup.ant. per deflettore	1	
8	16141125	01	CANALE SUPERIORE	1	
7*	16141075	01	CANALE INFERIORE	1	
6	16141072	00	PIATTO 40x6 L=160mm	1	Fe 360 B
5	16141071	00	BARRA FILETTATA M12 L=350mm	1	Fe 360 B
4	16141070	01	LEVA	1	Fe 360 B
3	16141069	01	LEVA	1	Fe 360 B
2	16105094	00	PERNO ARTICOLAZIONE CILINDRO	1	
1	16105093	00	PERNO ARTICOLAZIONE CANALE	2	
POS	CODICE / CODE	REV	DENOMINAZIONE / DENOMINATION	N.	MATERIALE / MATERIAL

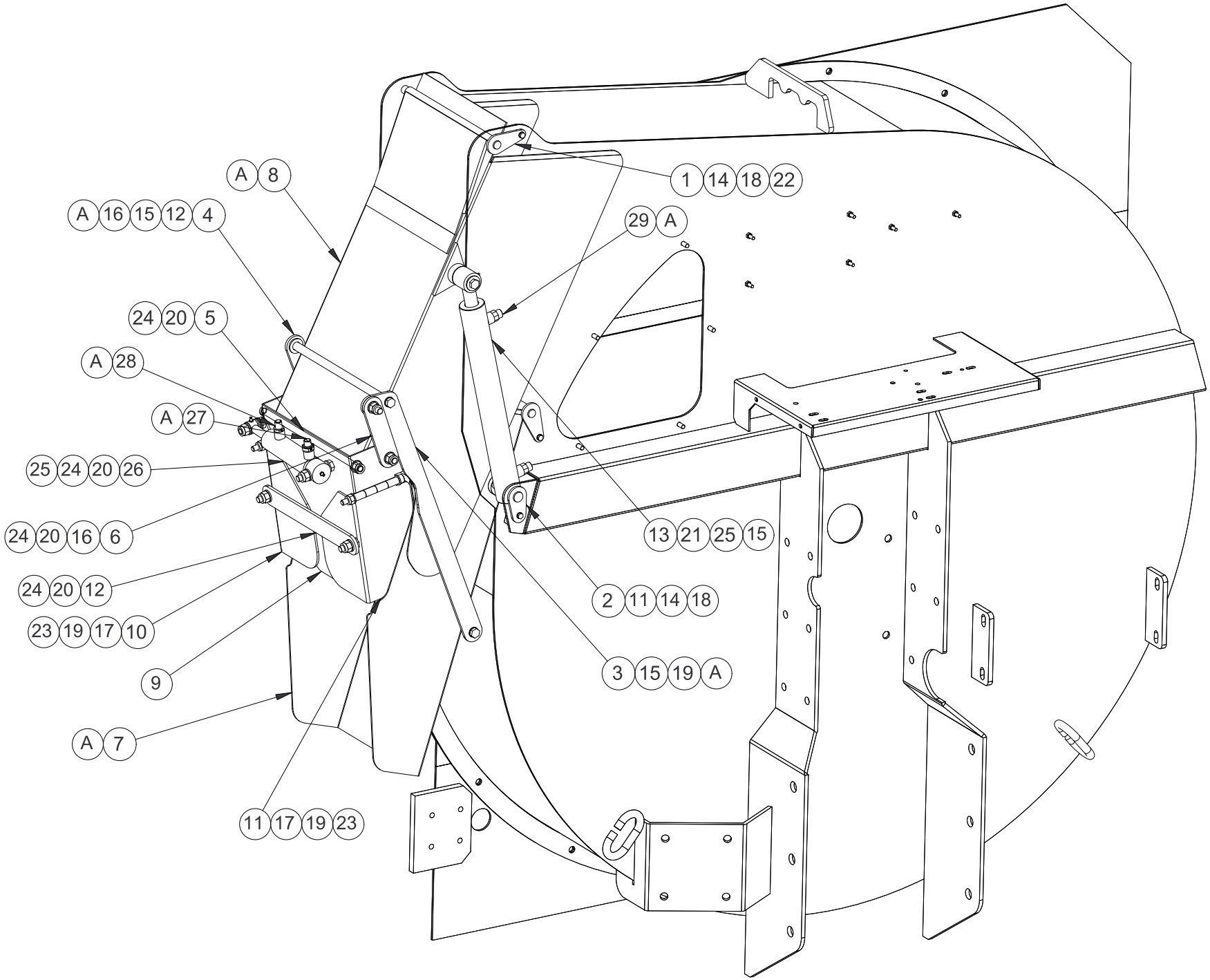
A 8
A 16 15 12 4
24 20 5
A 28
A 27
25 24 20 26
24 20 16 6
24 20 12
23 19 17 10
9
A 7
11 17 19 23
1 14 18 22
29 A
13 21 25 15
2 11 14 18
3 15 19 A

FIG. ABB. 5	SCARICO TESTA GIREVOLE	Lanciapaglia

POS	CODICE / CODE	REV	DENOMINAZIONE / DENOMINATION	N.	MATERIALE / MATERIAL
33	99066105	00	MOTORE BG315	1	
32	95004050	00	CATENA 3/4" 73 PASSI + GIUNTO	1	
31	91600000	00	INGRASSATORE , A TESTA SFERICA , UNI-7663A , M M 6x1	5	Fe 360
30	91200068	00	LINGUETTA , PIANA , UNI 6604-A , B. mm 8 , H. mm 7 , L. mm 30	1	Fe 360
29	90808007	00	Dadi autobloccanti normali (Elastic Stop) passo grosso , DIN 982 , M 12	8	
28	90808006	00	Dadi autobloccanti normali (Elastic Stop) passo grosso , DIN 982 , M 10	2	
27	90808005	00	Dadi autobloccanti normali (Elastic Stop) passo grosso , DIN 982 , M 8	17	
26	90801509	00	DADO , UNI-5588 , M M 8 , CLASSE 8	2	
25	90716007	00	RONDELLA PIANA ZN M 12 UNI-6592	6	
24	90716006	00	RONDELLA PIANA ZN M 10 UNI-6592	4	
23	90716005	00	RONDELLA PIANA ZN M 8 UNI-6592	34	
22	90716003	00	RONDELLA PIANA ZN M 6 UNI-6592	4	
21	90701007	00	RONDELLA PIANA M 12 UNI6592	9	Fe 360
20	90007303	00	Vite T.E. filett. metrica 8.8 passo grosso inter. filettata zincata , UNI 5739, M10x50	2	Fe 360
19	90007101	00	Vite T.E. filett. metrica 8.8 passo grosso inter. filettata zincata , UNI 5739, M12x40	4	Fe 360
18	90007064	00	VITE TE M 8 X70 ZN 8.8 UNI 5739	1	Fe 360
17	90007061	00	Vite T.E. filett. metrica 8.8 passo grosso inter. filettata zincata , UNI 5739, M8x55	2	Fe 360
16	90007060	00	Vite T.E. filett. metrica 8.8 passo grosso inter. filettata zincata , UNI 5739, M8x50	6	Fe 360
15	90007056	00	Vite T.E. filett. metrica 8.8 passo grosso inter. filettata zincata , UNI 5739, M8x30	9	Fe 360
14	90007055	00	Vite T.E. filett. metrica 8.8 passo grosso inter. filettata zincata , UNI 5739, M8x25	1	Fe 360
13	90007029	00	Vite T.E. filett. metrica 8.8 passo grosso inter. filettata zincata , UNI 5739, M6x12	4	Fe 360
12	61001975	00	CILINDRO DE Ø32 STELO Ø18	1	
11	16141124	00	Supporto per torretta girevole	1	
10	16141123	00	Anello	1	Nylon
9	16123170	00	Fermo di rotazione	1	Fe 360 B
8	16123168	00	Carter per torretta girevole	1	
7	16123167	00	Leva deviatore	2	
6	16123166	00	Deflettore finale torr.girevole	1	
5	16123165	00	Deflettore per torretta girevole	1	
4	16123164	00	Torretta girevole	1	
3	16123163	00	Semianello distanziale	2	
2	16120258	02	RONDELLA øi 8.5 øe 50 SP.5mm.	1	Fe 360 B
1	13310081	00	PIGNONE Z=12 3/4"x7/16" DIN 8187	1	C40

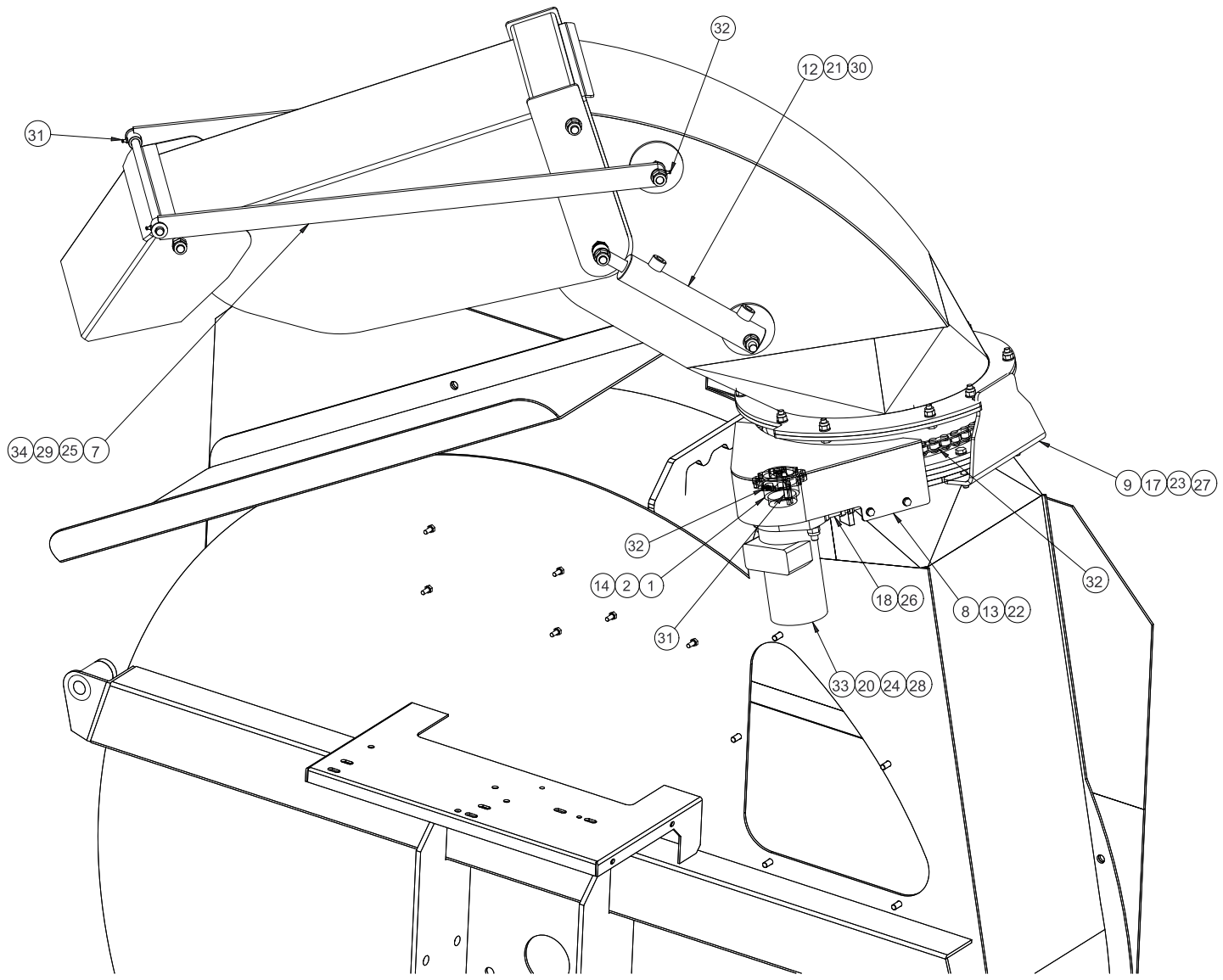
32
12 21 30
31
34 29 25 7
9 17 23 27
32
14 2 1
31
18 26
8 13 22
32
33 20 24 28

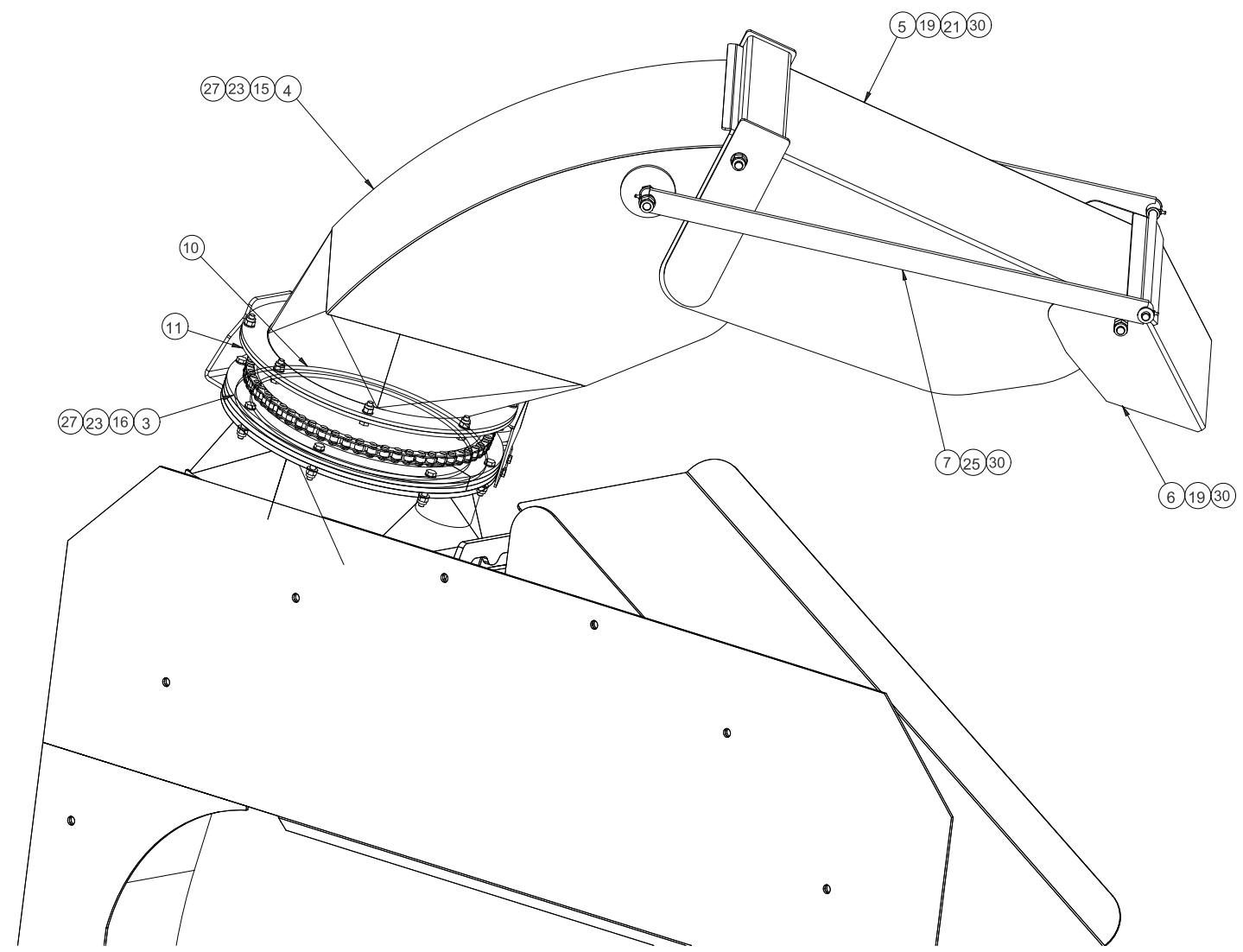
5 19 21 30
27 23 15 4
10
11
27 23 16 3
7 25 30
6 19 30

FIG. ABB. 6	GRUPPO SOFFIATORE	Lanciapaglia

25	90811514	00	Dado esagonale normale Zn , UNI-5588 , M 18	1	
24	90007164	00	Vite T.E. filett. metrica 8.8 passo grosso inter. filettata zincata , UNI 5739 , M 18 x 50	1	Fe 360
23	90808010	00	Dadi autobloccanti normali (Elastic Stop) passo grosso , DIN 982 , M 18	32	
22	90808007	00	Dadi autobloccanti normali (Elastic Stop) passo grosso , DIN 982 , M 12	7	
21	90808005	00	Dadi autobloccanti normali (Elastic Stop) passo grosso , DIN 982 , M 8	5	
20	90801509	00	DADO , UNI-5588 , M M 8 , CLASSE 8	4	
19	90719013	00	Rosette elastiche grower con spigoli vivi , , M 18	8	
18	90717012	00	RONDELLA 8x24x3 Zn	5	Fe 360 B
17	90716007	00	RONDELLA PIANA ZN M 12 UNI-6592	24	
16	90716005	00	RONDELLA PIANA ZN M 8 UNI-6592	4	
15	90708011	00	RONDELLA , UNI-1751, Ø.NOM.mm M14 ,Ø.E.mm24, SP.mm 3, ACCIAIO ZN	1	
14	90007077	00	Vite T.E. filett. metrica 8.8 passo grosso inter. filettata zincata , UNI 5739, M10x30	3	Fe 360
13	90007162	00	Vite T.E. filett. metrica 8.8 passo grosso inter. filettata zincata , UNI 5739, M18x40	8	Fe 360
12	90007124	00	Vite T.E. filett. metrica 8.8 passo grosso inter. filettata zincata , UNI 5739 , M 14 x 45	1	Fe 360
11	90007099	00	Vite T.E. filett.metrica 8.8 passo grosso inter. filettata zincata , UNI 5739, M12x30	17	Fe 360
10	16141079	01	FLANGIA PORTA PALE	1	
9	16141062	00	RONDELLA Ø70 Foro Ø14,5 sp 10	1	Fe 360 B
8	16141061	01	MOZZO GIRANTE	1	
7	16141047	01	PALA LUNGA	4	
6	16141046	01	PALA CORTA	4	
5	16123076	01	Chiusura inf. chiocciola	1	Fe 360 B
4	16122887	01	RISCONTRO	1	
3	16122886	00	PIATTO DI FISSAGGIO RISCONTRO	1	Fe 360 B
2	16122869	00	CHIUSURA PER FINESTRA	1	
1	16105066	03	CHIOCCIOLA LANCIAPAGLIA	1	
POS	CODICE / CODE	REV	DENOMINAZIONE / DENOMINATION	N.	MATERIALE / MATERIAL

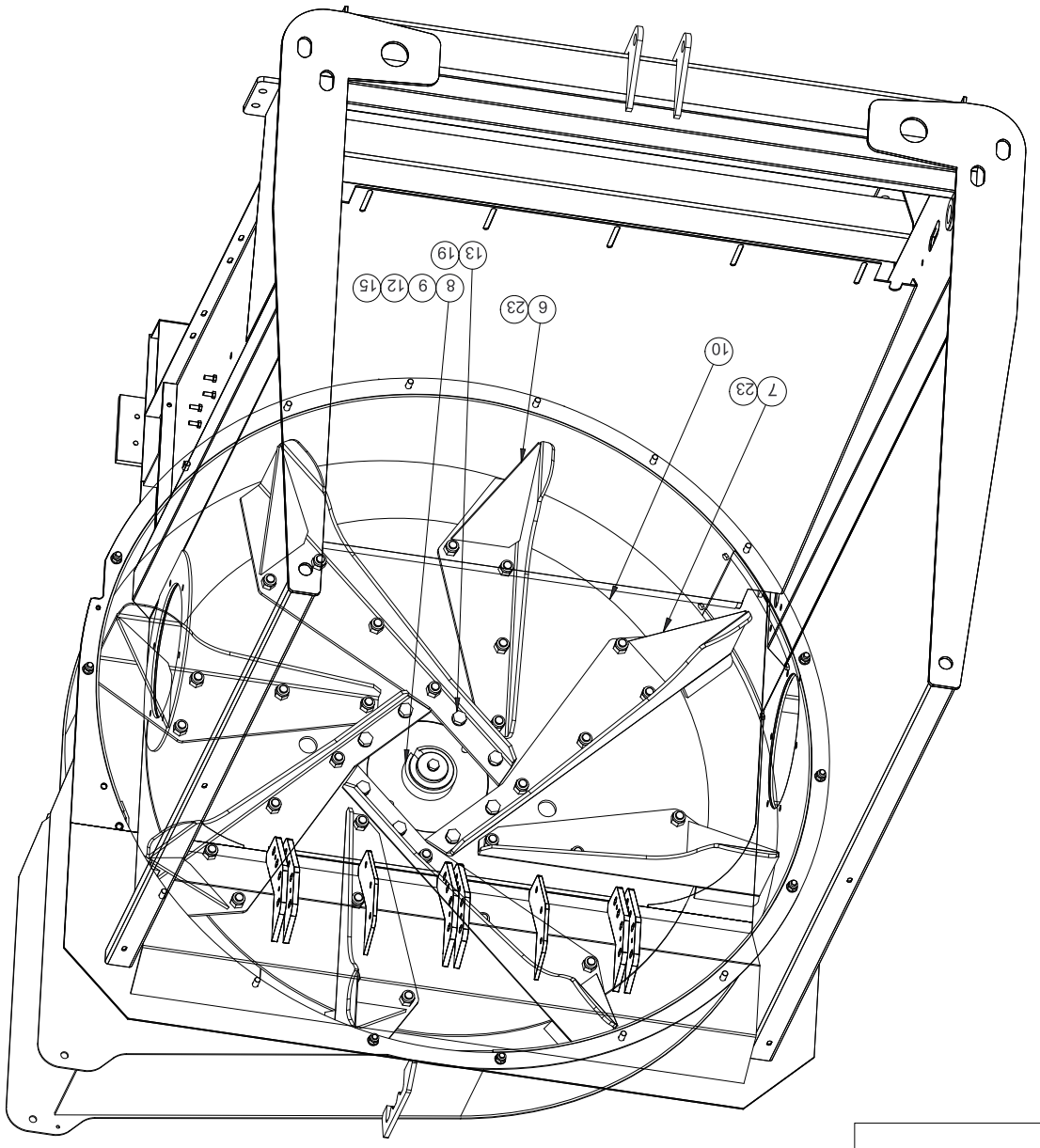
13 19
8 9 12 15
6 23
10
7 23

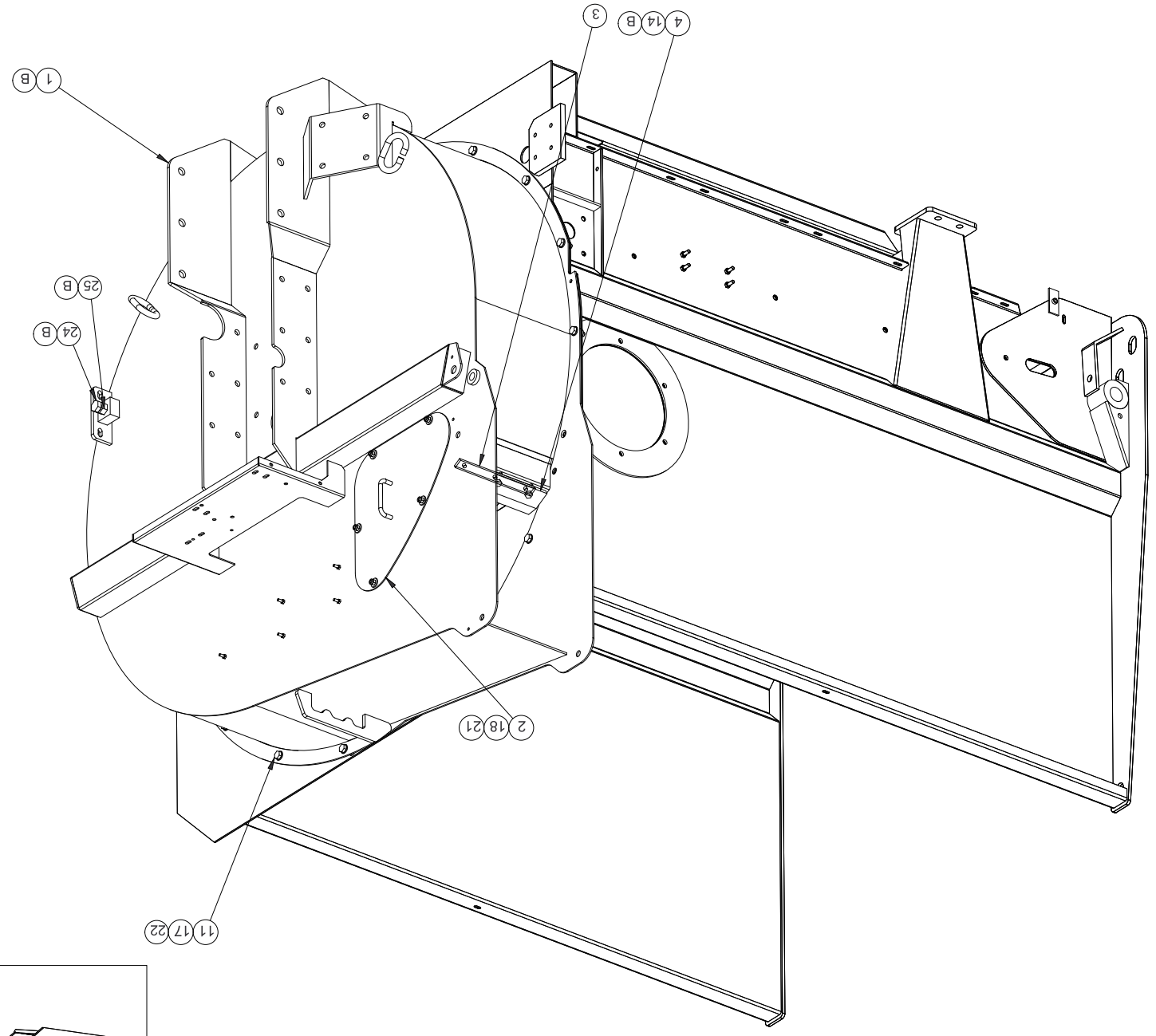
1 B
4 14 B
3
25 B
24 B
2 18 21
11 17 22

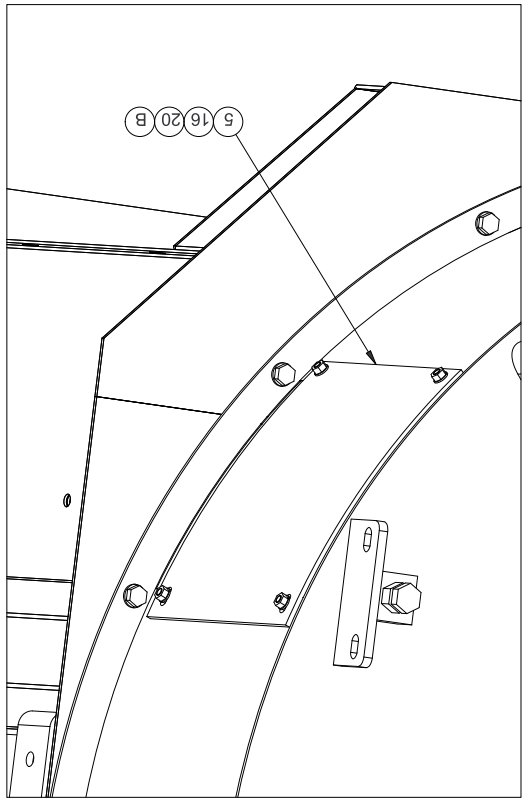
5 16 20 B

FIG. ABB. 7	GRUPPO SOFFIATORE TESTA GIREVOLE	Lanciapaglia

25	90007164	00	Vite T.E. filett. metrica 8.8 passo grosso inter. filettata zincata , UNI 5739 , M 18 x 50	1	Fe 360
24	90811514	00	Dado esagonale normale Zn , UNI-5588 , M 18	1	
23	90808010	00	Dadi autobloccanti normali (Elastic Stop) passo grosso , DIN 982 , M 18	32	
22	90808007	00	Dadi autobloccanti normali (Elastic Stop) passo grosso , DIN 982 , M 12	7	
21	90808005	00	Dadi autobloccanti normali (Elastic Stop) passo grosso , DIN 982 , M 8	5	
20	90801509	00	DADO , UNI-5588 , M M 8 , CLASSE 8	4	
19	90719013	00	Rosette elastiche grower con spigoli vivi , , M 18	8	
18	90717012	00	RONDELLA 8x24x3 Zn	5	Fe 360 B
17	90716007	00	RONDELLA PIANA ZN M 12 UNI-6592	24	
16	90716005	00	RONDELLA PIANA ZN M 8 UNI-6592	4	
15	90708011	00	RONDELLA , UNI-1751, Ø.NOM.mm M14 ,Ø.E.mm24, SP.mm 3, ACCIAIO ZN	1	
14	90007077	00	Vite T.E. filett. metrica 8.8 passo grosso inter. filettata zincata , UNI 5739, M10x30	3	Fe 360
13	90007162	00	Vite T.E. filett. metrica 8.8 passo grosso inter. filettata zincata , UNI 5739, M18x40	8	Fe 360
12	90007124	00	Vite T.E. filett. metrica 8.8 passo grosso inter. filettata zincata , UNI 5739 , M 14 x 45	1	Fe 360
11	90007099	00	Vite T.E. filett.metrica 8.8 passo grosso inter. filettata zincata , UNI 5739, M12x30	17	Fe 360
10	16141079	01	FLANGIA PORTA PALE	1	
9	16141062	00	RONDELLA Ø70 Foro Ø14,5 sp 10	1	Fe 360 B
8	16141061	01	MOZZO GIRANTE	1	
7	16141047	01	PALA LUNGA	4	
6	16141046	01	PALA CORTA	4	
5	16123169	00	CHIUSURA PER FINESTRA-TOR.GIREVOLE	1	
4	16123076	01	Chiusura inf. chiocciola	1	Fe 360 B
3	16122887	01	RISCONTRO	1	
2	16122886	00	PIATTO DI FISSAGGIO RISCONTRO	1	Fe 360 B
1	16105172	01	CHIOCCIOLA - TORRETTA GIREVOLE	1	
POS	CODICE / CODE	REV	DENOMINAZIONE / DENOMINATION	N.	MATERIALE / MATERIAL

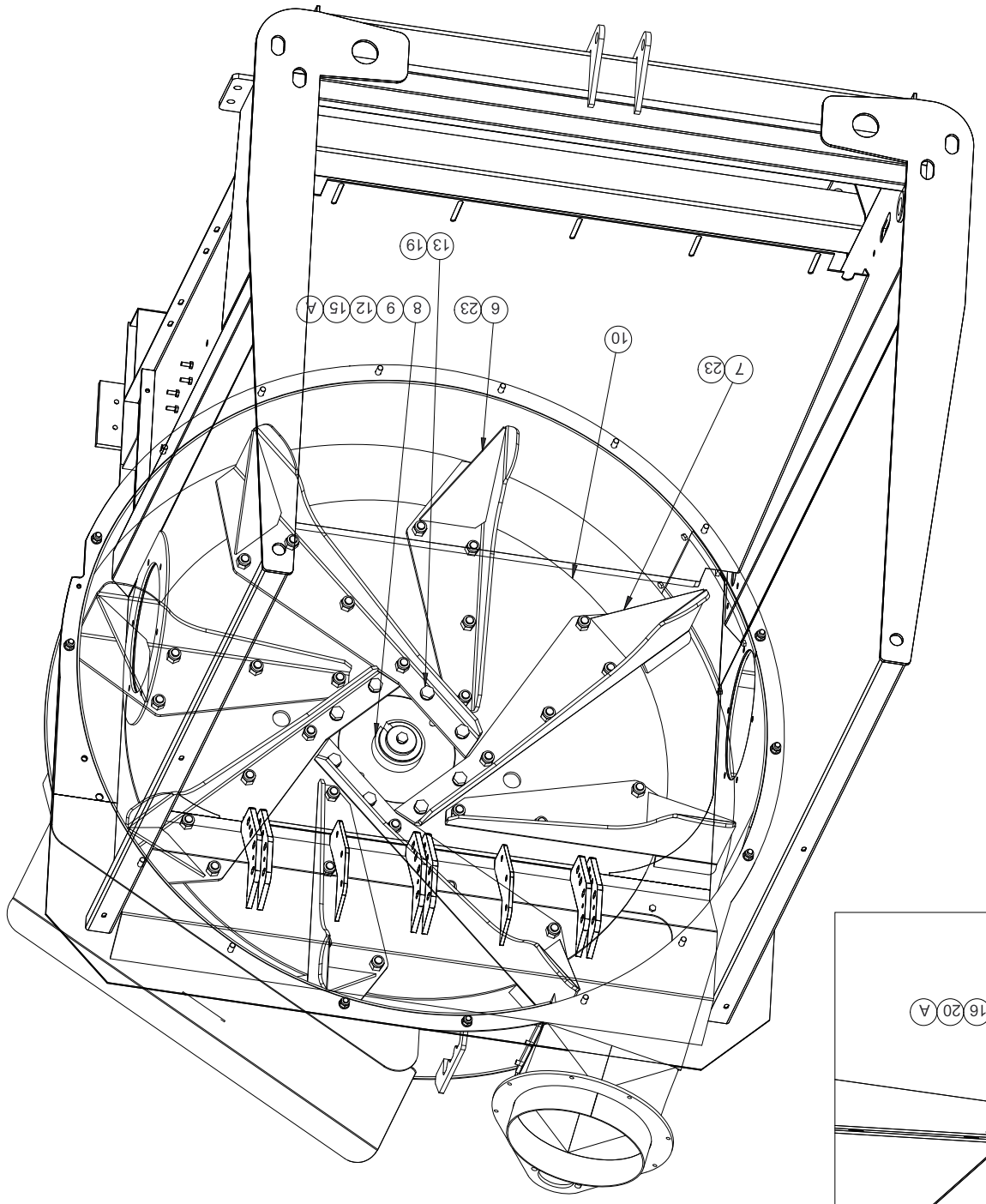
13 19
6 23
8 9 12 15 A
10
7 23

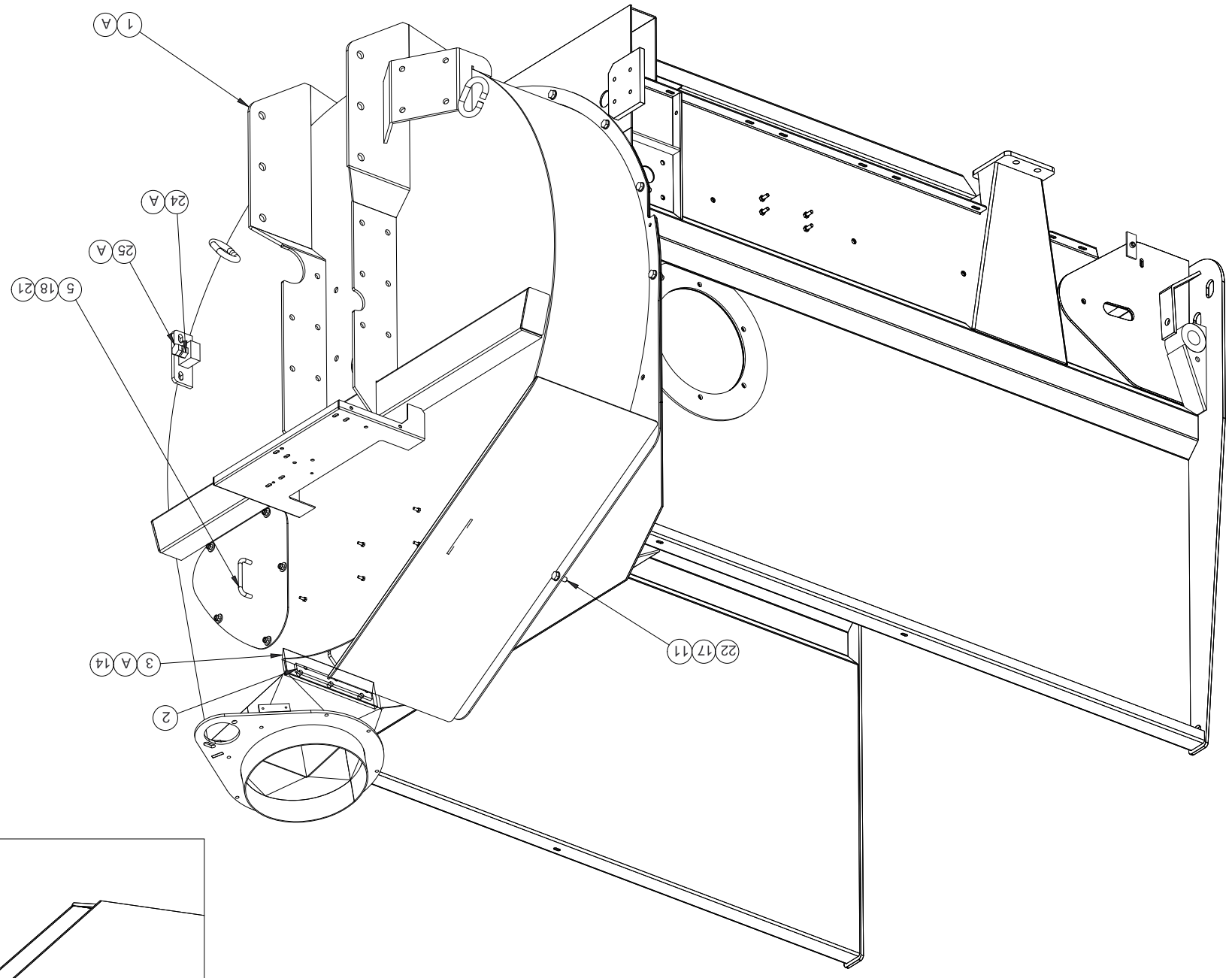
1 A
24 A
25 A
5 18 21
3 A 14
2
22 17 11

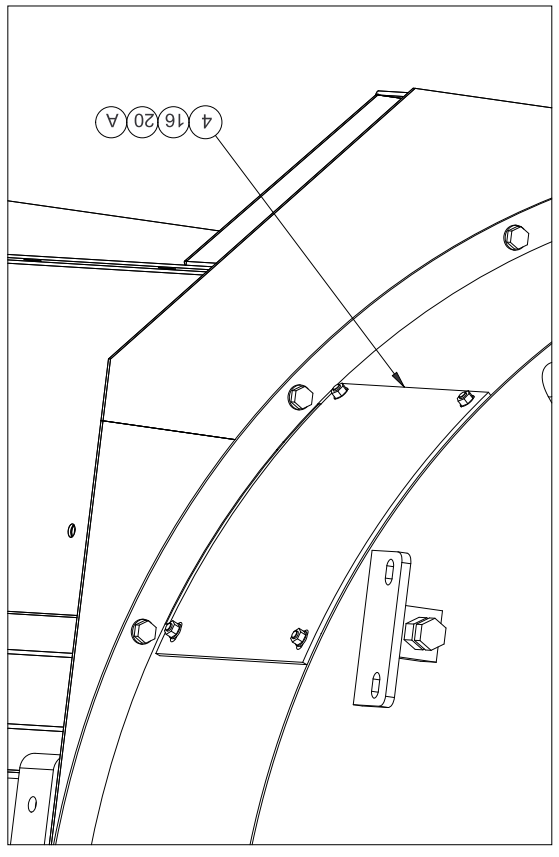
4 16 20 A

FIG. ABB. 8	GRUPPO TIMONE	Lanciapaglia

POS	CODICE / CODE	REV	DENOMINAZIONE / DENOMINATION	N.	MATERIALE / MATERIAL
12	90808011	00	Dadi autobloccanti normali (Elastic Stop) passo grosso , DIN 982 , M 20	10	
11	90808005	00	Dadi autobloccanti normali (Elastic Stop) passo grosso , DIN 982 , M 8	4	
10	90716011	00	RONDELLA PIANA ZN M 20 UNI-6592	20	
9	90716005	00	RONDELLA PIANA ZN M 8 UNI-6592	8	
8	90007183	00	Vite T.E. filett. metrica 8.8 passo grosso inter. filettata zincata , UNI 5739, M20x60	10	Fe 360
7	90007056	00	Vite T.E. filett. metrica 8.8 passo grosso inter. filettata zincata , UNI 5739, M8x30	2	Fe 360
6	90007055	00	Vite T.E. filett. metrica 8.8 passo grosso inter. filettata zincata , UNI 5739, M8x25	2	Fe 360
5	16123064	00	FULCRO PER SUPPORTO	1	Fe 360 B
4	16123063	00	SUPPORTO CARDANO TIMONE BASSO	1	Fe 360 B
3	16105153	00	Occhione per timone regolabile	1	
2	16105074	00	TIMONE SINISTRO	1	
1	16105073	00	TIMONE DESTRO	1	

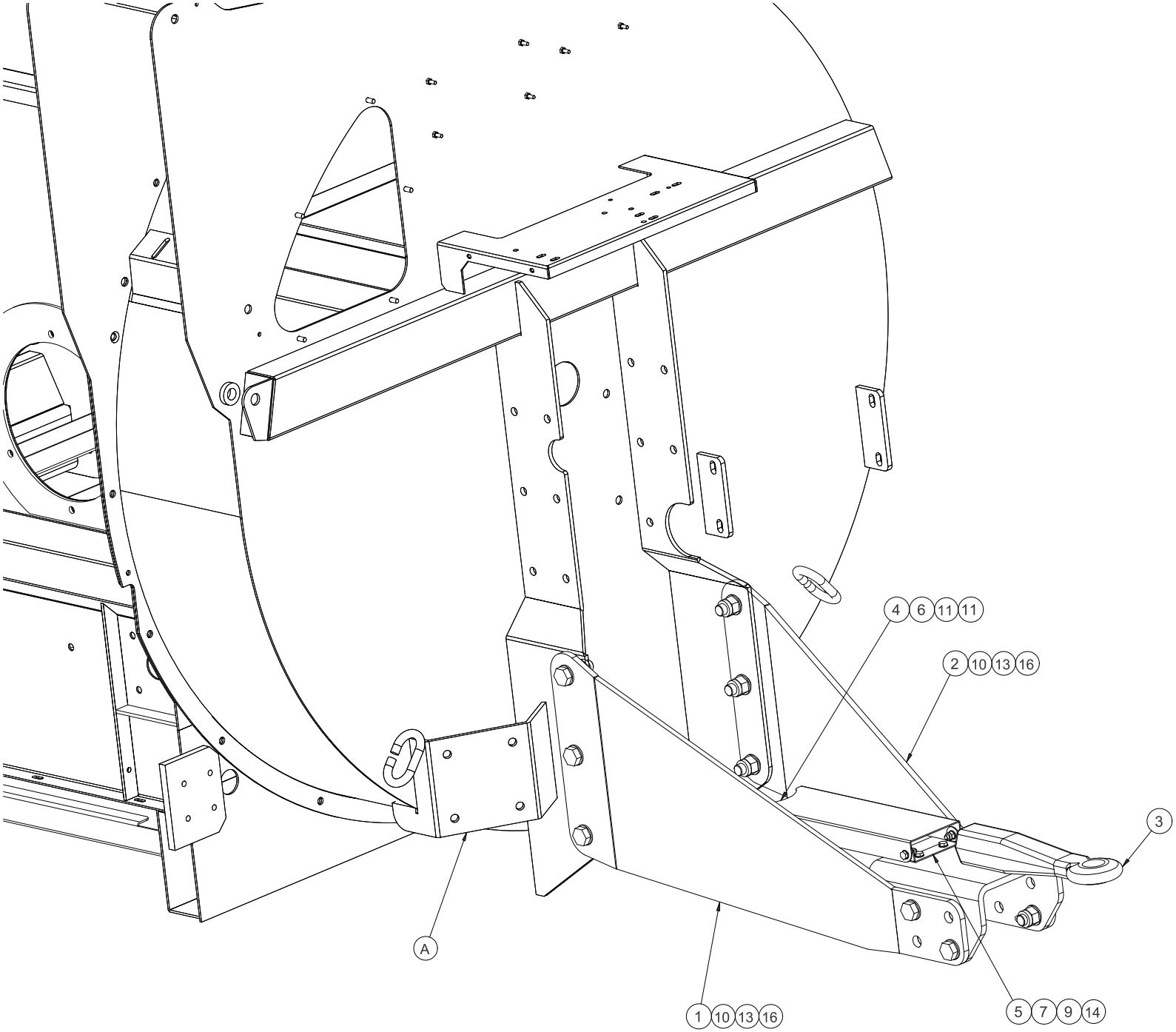
4 6 11 11
2 10 13 16
3
A
1 10 13 16
5 7 9 14

FIG. ABB. 9	GRUPPO TRASMISSIONE	Lanciapaglia

POS	CODICE / CODE	REV	DENOMINAZIONE / DENOMINATION	N.	MATERIALE / MATERIAL
45	16141137	00	DISTANZIALE Ø48 sp3 L=5	3	Fe 360 B
44	16141138	00	DISTANZIALE Ø48 sp3 L=2	3	Fe 360 B
43	16123214	00	Piastra per trasmissione	1	Fe 360 B
42	16123212	00	Distanziale per trasmissione	3	Fe 360 B
41	90007127	00	VITE TE M 14 X60 ZN 8.8 UNI 5739	3	Fe 360
40	96031070	00	CONTROCUFFIA COMPLETA SFT	1	
39	96000194	00	CAMBIO D 732A	1	
38	95004048	00	Catena 1" 89 passi+giunto	1	
37	92601208	00	CUSCINETTO UCF208	2	Alluminio
36	92134113	00	CUSCINETTO RIF. 22308E	1	
35	91600000	00	INGRASSATORE , A TESTA SFERICA , UNI-7663A , M M 6x1	1	Fe 360
34	91300001	00	Bussola x foratura 10,1 DIN172	2	
33	91200135	00	LINGUETTA , PIANA , UNI 6604-A , B. mm 12 , H. mm 8 , L. mm 50	2	Fe 360
32	90808007	00	Dadi autobloccanti normali (Elastic Stop) passo grosso , DIN 982 , M 12	14	
31	90808006	00	Dadi autobloccanti normali (Elastic Stop) passo grosso , DIN 982 , M 10	1	
30	90808005	00	Dadi autobloccanti normali (Elastic Stop) passo grosso , DIN 982 , M 8	2	
29	90716008	00	RONDELLA PIANA ZN M 14 UNI-6592	2	
28	90716007	00	RONDELLA PIANA ZN M 12 UNI-6592	24	
27	90716005	00	RONDELLA PIANA ZN M 8 UNI-6592	8	
26	90708011	00	RONDELLA , UNI-1751, Ø.NOM.mm M14 ,Ø.E.mm24, SP.mm 3, ACCIAIO ZN	19	
25	90007154	00	Vite T.E. filett. metrica 8.8 passo grosso inter. filettata zincata , UNI 5739, M16x90	1	Fe 360
24	90007131	00	VITE TE M 14 X80 ZN 8.8 UNI 5739	2	Fe 360
23	90007121	00	Vite T.E. filett. metrica 8.8 passo grosso inter. filettata zincata , UNI 5739, M14x30	16	Fe 360
22	90007102	00	VITE TE M 12 X45 ZN 8.8 UNI 5739	2	Fe 360
21	90007101	00	Vite T.E. filett. metrica 8.8 passo grosso inter. filettata zincata , UNI 5739, M12x40	8	Fe 360
20	90007099	00	Vite T.E. filett.metrica 8.8 passo grosso inter. filettata zincata , UNI 5739, M12x30	2	Fe 360
19	90007055	00	Vite T.E. filett. metrica 8.8 passo grosso inter. filettata zincata , UNI 5739, M8x25	6	Fe 360
18	90001082	00	VITE TE 10 X 55 10.9 UNI 5737	1	Fe 360
17	61006819	02	GR. FRESA LANCIAPAGLIA SB30	1	
16	16550105	01	Supporto albero trasmissione	1	
15	16340225	00	Chiusura per cuscinetto	1	Fe 360 B
14	16310118	00	BRONZINA	1	BRONZO
13	16310114	01	PIGNONE Z=19 1"x17.02 DIN 8187	1	C40
12	16310113	00	MOZZO PER CORONA 1" Z=38	1	C40
11	16310112	00	CORONA Z=38 1"x17.02 DIN 8187	1	C40
10	16141099	00	Tendicatena per Bale Chopper	1	Delrin
9	16141098	01	Supporto tendicatena	1	
8	16141097	01	Albero trasm.fresa	1	
7	16141068	01	DISTANZIALE Ø48	1	Fe 360 B
6	16141067	01	DISTANZIALE Ø48	1	Fe 360 B
4	16141050	00	RONDELLA Ø50 foroØ13 sp 5	1	Fe 360 B
3	16141044	02	SUPPORTO SX FRESA	1	
2	16141043	01	SUPPORTO DX FRESA	1	
1	16121146	00	RONDELLA Øe=100 Øi=12.5 SP.8 mm	1	

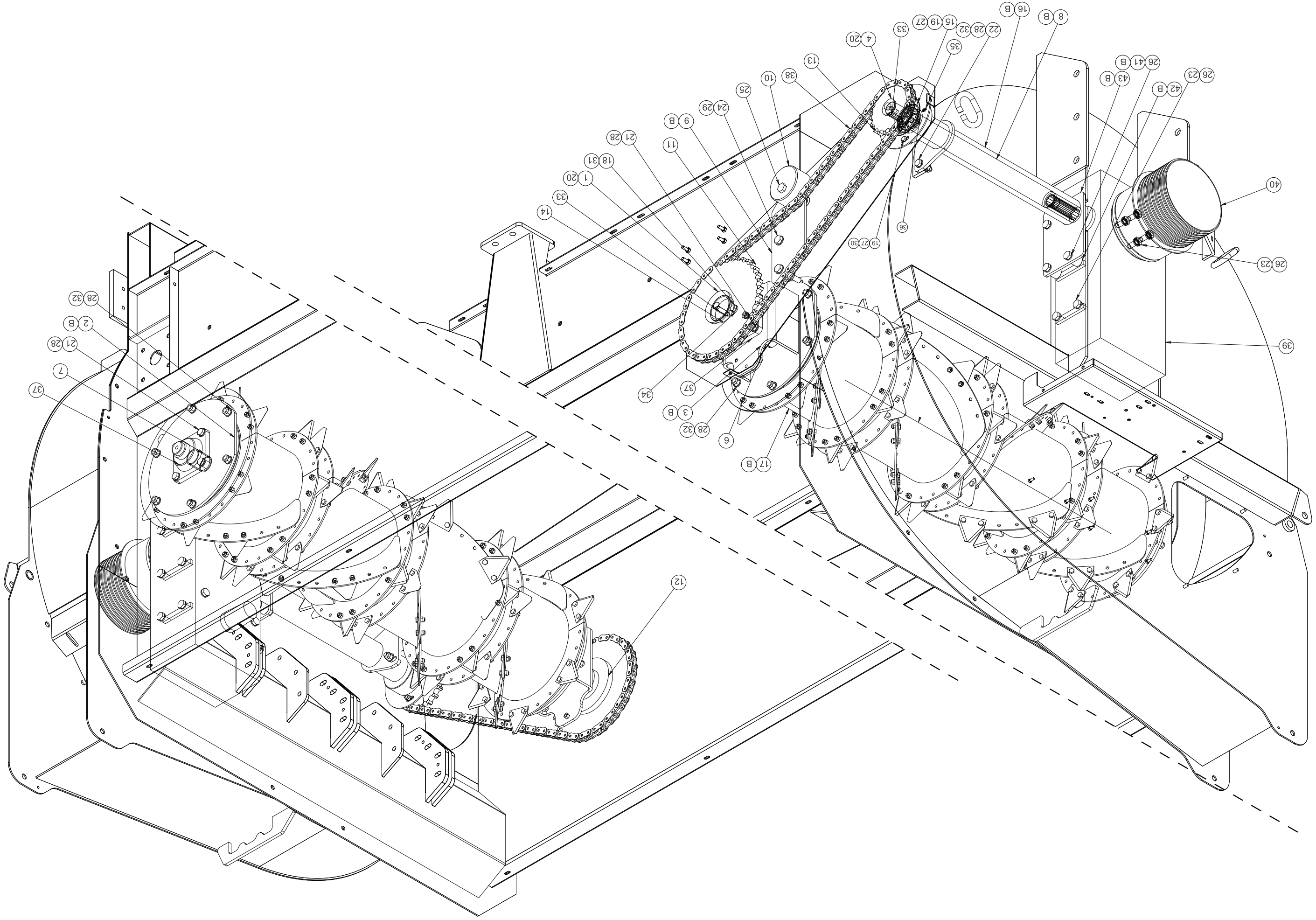
12
37
7
21 28
2 B
28 32
17 B
6
28 32
3 B
37
34
39
26 23
19 27 30
36
40
14
33
1 20
18 31
21 28
11
9 B
24 29
25
10
38
13
4 20
33
22 28 32
35
15 19 27
16 B
8 B
26 41 B
43 B
42 B
26 23

FIG. ABB. 10	CATENARIA	Lanciapaglia

POS	CODICE / CODE	REV	DENOMINAZIONE / DENOMINATION	N.	MATERIALE / MATERIAL
33	16141138	00	DISTANZIALE Ø48 sp3 L=2	1	Fe 360 B
32	16141137	00	DISTANZIALE Ø48 sp3 L=5	1	Fe 360 B
31	98405203	00	Gancio giunto x catena Ø10x35	2	DIN 5699
30	95004049	00	Catena 3/4" 65 passi+giunto	1	
29	92601208	00	CUSCINETTO UCF208	2	Alluminio
28	91600000	00	INGRASSATORE , A TESTA SFERICA , UNI-7663A , M M 6x1	1	Fe 360
27	91200135	00	LINGUETTA , PIANA , UNI 6604-A , B. mm 12 , H. mm 8 , L. mm 50	3	Fe 360
26	91200068	00	LINGUETTA , PIANA , UNI 6604-A , B. mm 8 , H. mm 7 , L. mm 30	1	Fe 360
25	90808007	00	Dadi autobloccanti normali (Elastic Stop) passo grosso , DIN 982 , M 12	8	
24	90808006	00	Dadi autobloccanti normali (Elastic Stop) passo grosso , DIN 982 , M 10	40	
23	90800515	00	DADO , UNI-5587 , M M 16 , CLASSE	4	Fe 360 B
22	90717021	00	RONDELLA 13x36x3 Zn	2	Fe 360 B
21	90716007	00	RONDELLA PIANA ZN M 12 UNI-6592	12	
20	90115055	00	VITE A TESTA TONDA , M M 10 X 30 UNI 5933 10.9 ZINC.GIALLA UNI 4721	5	
19	90007101	00	Vite T.E. filett. metrica 8.8 passo grosso inter. filettata zincata , UNI 5739, M12x40	10	Fe 360
18	90007099	00	Vite T.E. filett.metrica 8.8 passo grosso inter. filettata zincata , UNI 5739, M12x30	4	Fe 360
17	90007098	00	Vite T.E. filett. metrica 8.8 passo grosso inter. filettata zincata , UNI 5739, M12x25	1	Fe 360
16	90007055	00	Vite T.E. filett. metrica 8.8 passo grosso inter. filettata zincata , UNI 5739, M8x25	1	Fe 360
15	61006738	02	RUOTINO GUIDA CATENA	2	
14	16350047	00	Tirante catenaria	2	
13	16310121	00	Pignone con indice di rotazione	1	
12	16310111	00	CORONA Z=573/4"x7/16" DIN 8187	1	C40
11	16141084	01	CATENA PORTA TRAVERSINI LP30	2	
10	16141076	01	TRAVERSO CATENARIA	10	
9	16141066	01	DISTANZIALE Ø48 sp3 L=20	1	Fe 360 B
8	16141059	00	TENDIRULLO	2	
7	16141057	00	ALBERO POST. CATENARIA	1	Fe 360 B
6	16141039	00	ALBERO ANT. CATENARIA	1	C40
5	16141038	01	INGRANAGGIO PER CATENA	2	
4	16120258	02	RONDELLA øi 8.5 øe 50 SP.5mm.	1	Fe 360 B
3	16121146	00	RONDELLA Øe=100 Øi=12.5 SP.8 mm	1	
2	16105088	01	SUPPORTO MOTORE IDR.	1	Fe 360 B
1	16105079	01	SUPPORTO RULLO POSTERIORE CATENARIA	1	

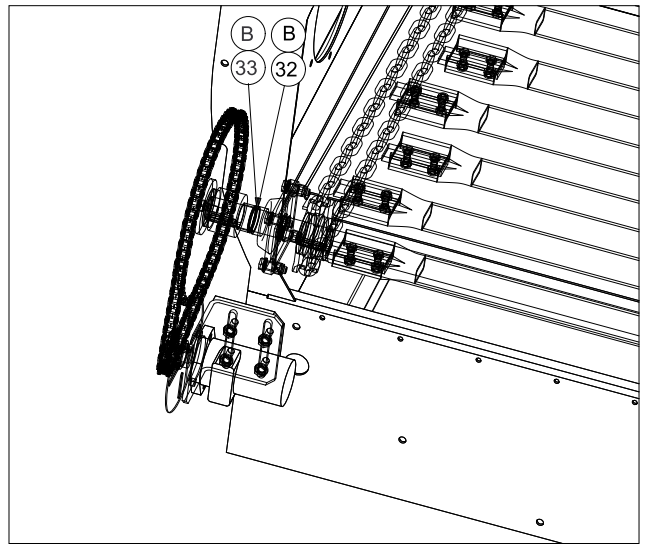
B
B
33
32

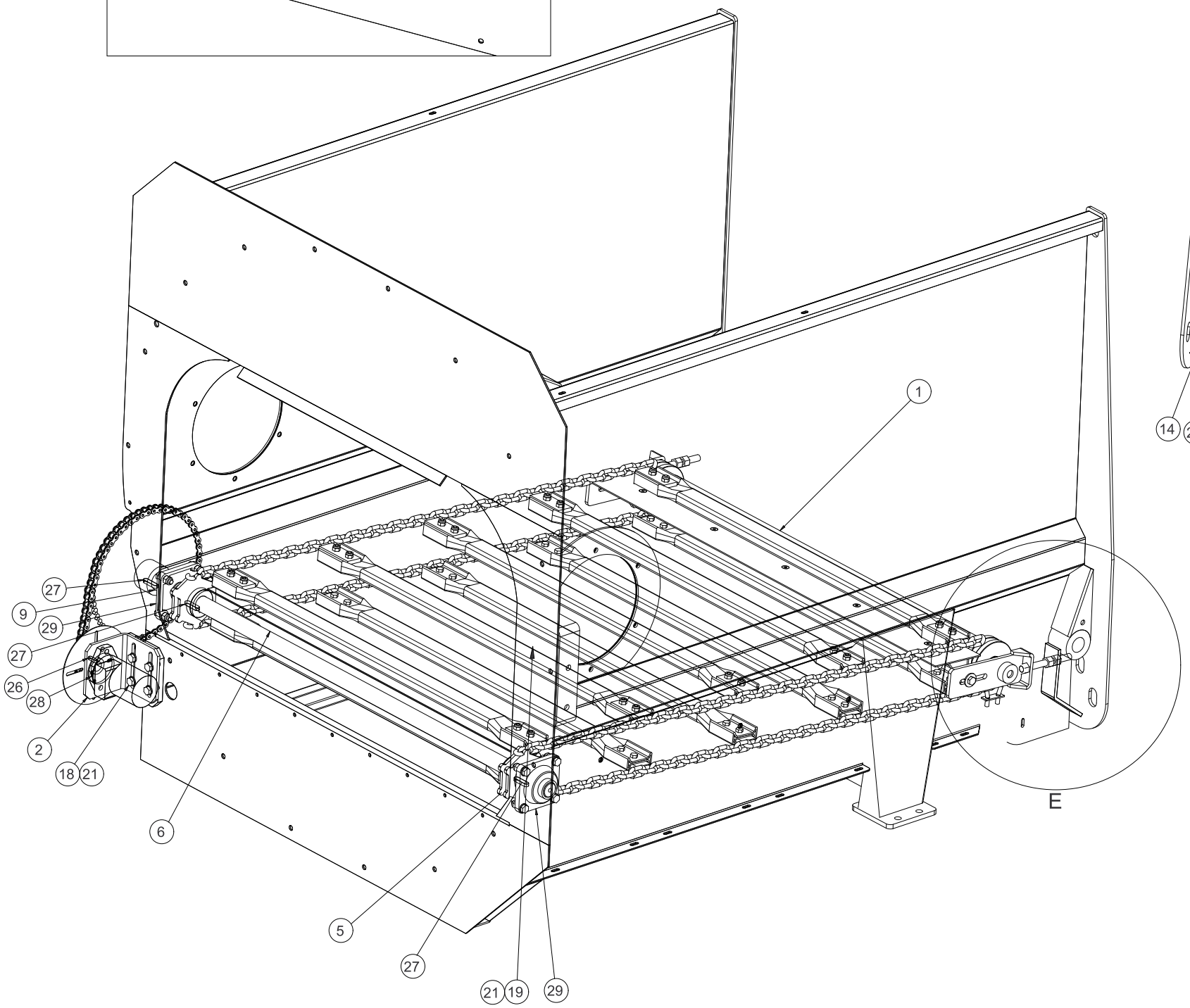
1
27
9
29
27
26
28
2
18
21
6
5
27
21
19
29
E

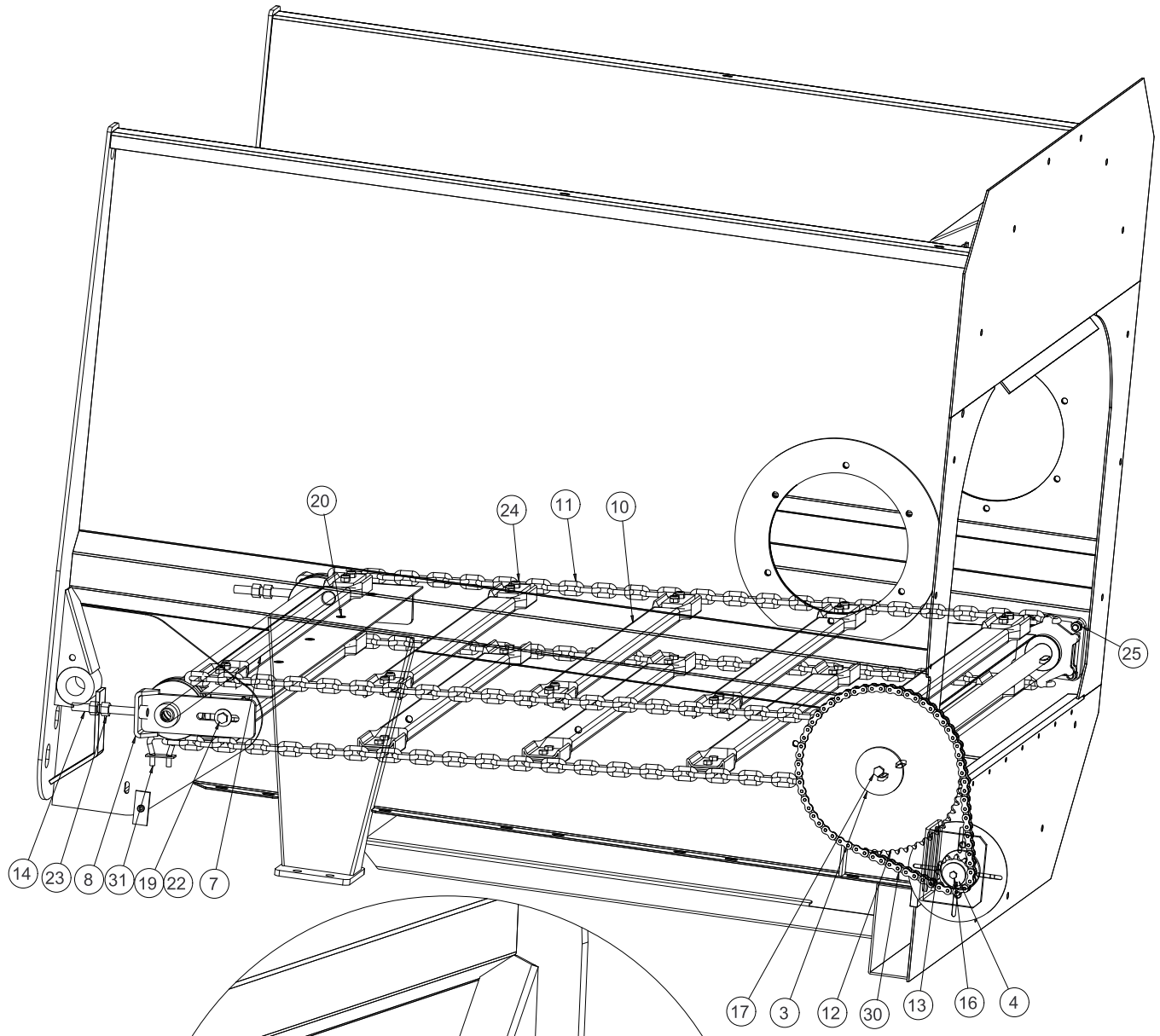
20
24
11
10
25
14
23
8
31
19
22
7
17
3
12
30
13
16
4

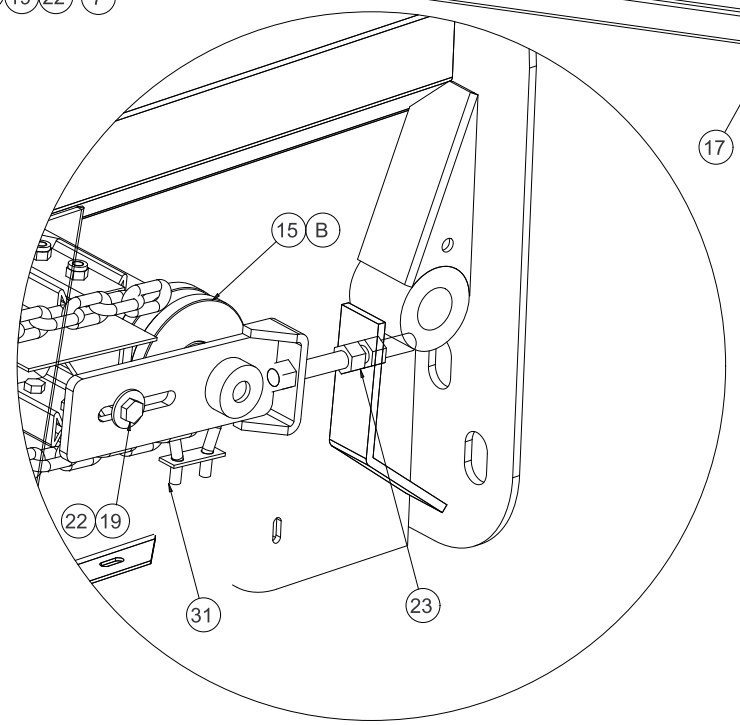
15
B
22
19
31
23

DETTAGLIO E

FIG. ABB. 11	CONTROCOLTELLI	Lanciapaglia

7	90808007	00	Dadi autobloccanti normali (Elastic Stop) passo grosso , DIN 982 , M 12	18	
6	90717021	00	RONDELLA 13x36x3 Zn	24	Fe 360 B
5	90716007	00	Rosette per viti a testa esag. e per dadi esagonali , UNI-6592 , M 12	12	
4	90007105	00	VITE TE M 12 X60 ZN 8.8 UNI 5739	12	Fe 360
3	90007101	00	Vite T.E. filett. metrica 8.8 passo grosso inter. filettata zincata , UNI 5739, M12x40	6	Fe 360
2	16122875	00	RISCONTRO PER PAGLIA	2	Fe 360 B
1	16122874	00	RISCONTRO PER FASCIATO	3	Fe 360 B
POS	CODICE / CODE	REV	DENOMINAZIONE / DENOMINATION	N.	MATERIALE / MATERIAL

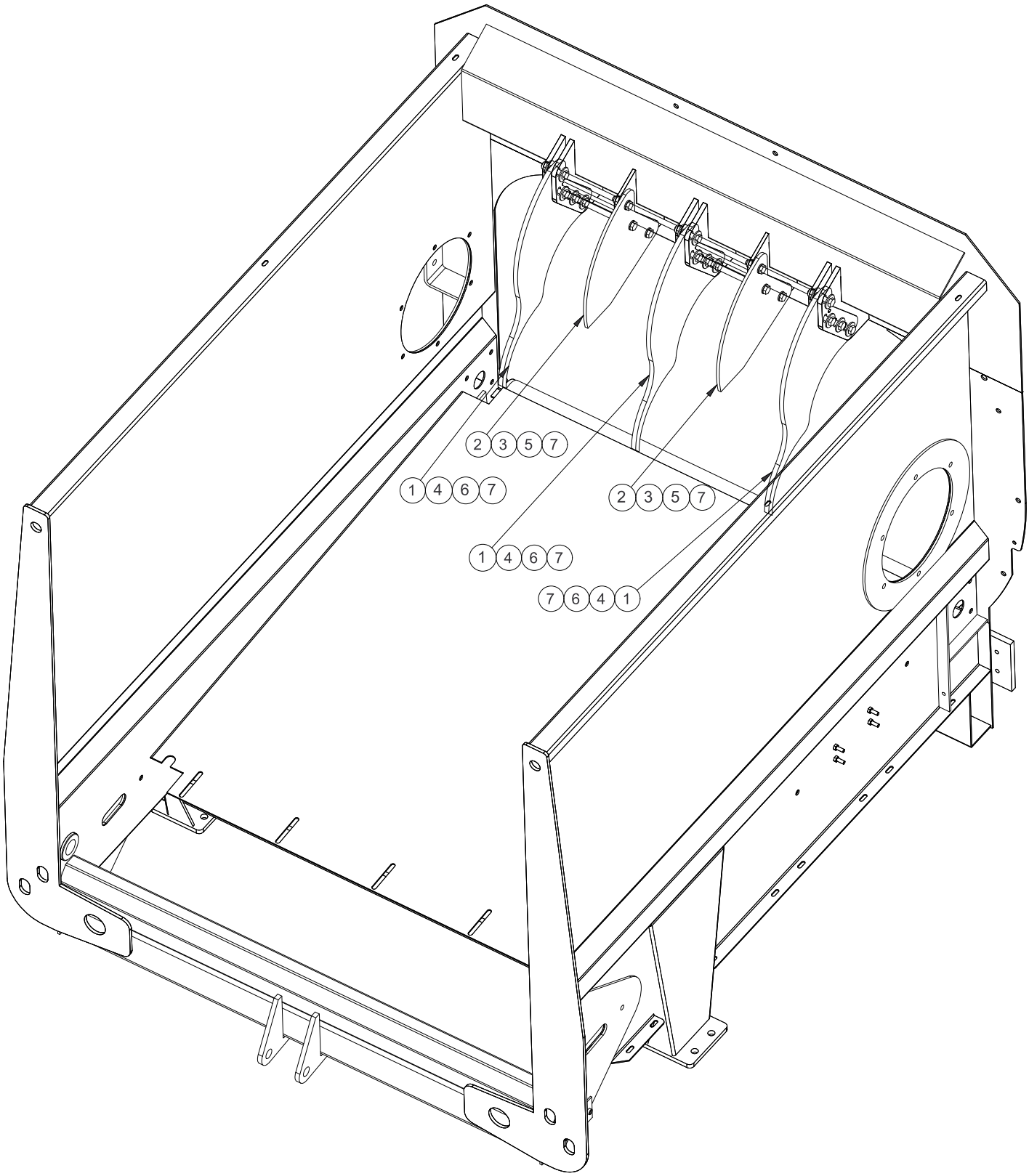
2 3 5 7
1 4 6 7
2 3 5 7
1 4 6 7
7 6 4 1

FIG. ABB. 12	PIEDINO MECCANICO	Lanciapaglia

4	90808008	00	Dadi autobloccanti normali (Elastic Stop) passo grosso , DIN 982 , M 14	4	
3	90716008	00	RONDELLA PIANA ZN M 14 UNI-6592	8	
2	90007123	00	Vite T.E. filett. metrica 8.8 passo grosso inter. filettata zincata , UNI 5739, M14x40	4	Fe 360
1	16120206	03	PIEDINO MECCANICO 70x600 CORSA 400	1	
POS	CODICE / CODE	REV	DENOMINAZIONE / DENOMINATION	N.	MATERIALE / MATERIAL

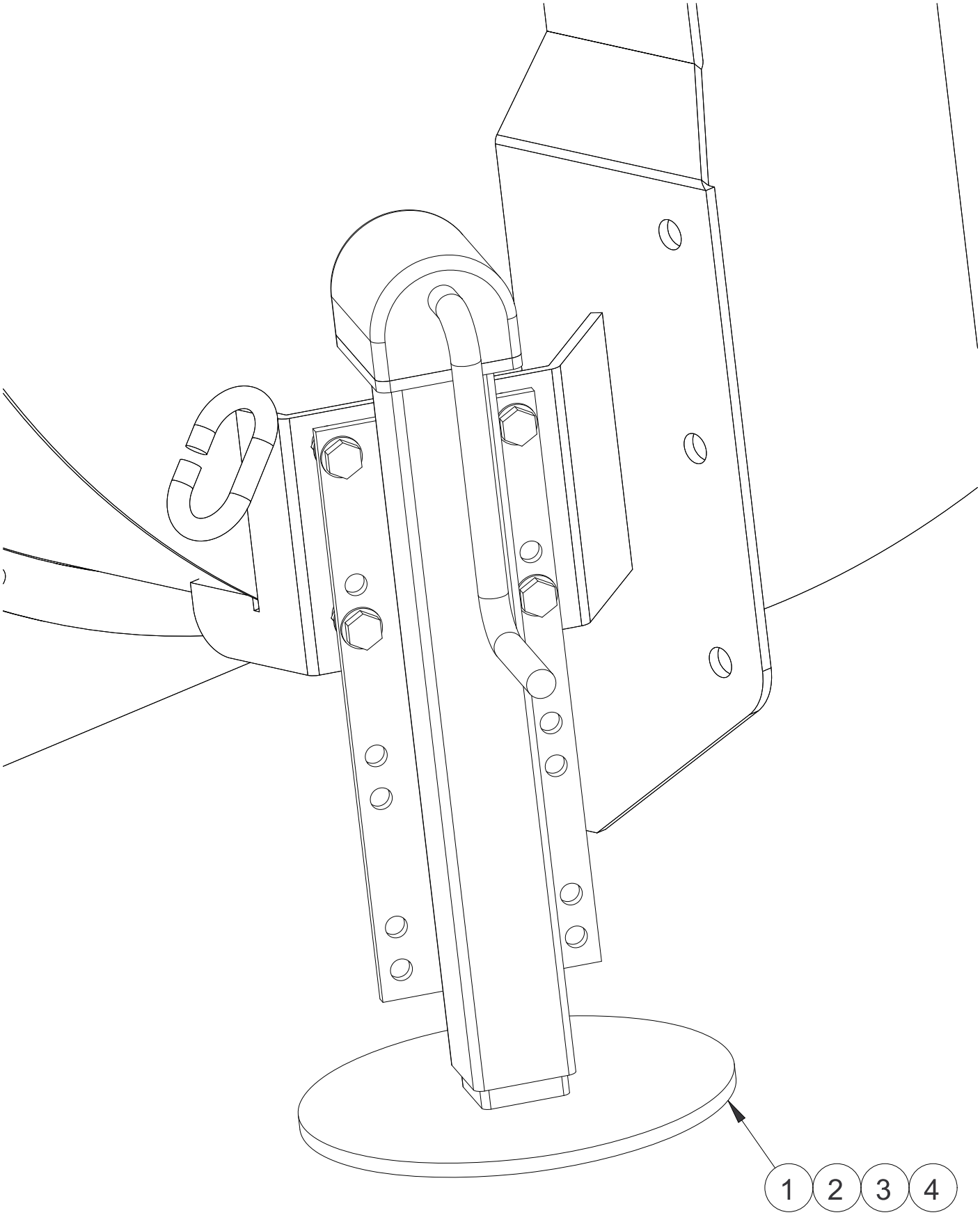
1
2
3
4

FIG. ABB. 13	PIEDINO IDRAULICO AL DISTRIBUTORE	Lanciapaglia

POS	CODICE / CODE	REV	DENOMINAZIONE / DENOMINATION	N.	MATERIALE / MATERIAL
11	99055001	00	Valvola VB 1/4" paracadute	1	
10	93159101	00	Valvola di blocco pilotata 1/4"	1	
9	93120000	00	Giunzione orient.90° M/F 1/4"	1	
8	93108003	00	Colonnetta rid.m/f 1/4"-3/8"	2	
7	93104000	00	Occhio 1/4" filettato cilindrico	1	
6	93101001	00	Nipplo di congiunzione 1/4" GAS	1	
5	90808008	00	Dadi autobloccanti normali (Elastic Stop) passo grosso , DIN 982 , M 14	4	
4	90716008	00	RONDELLA PIANA ZN M 14 UNI-6592	8	
3	90007125	00	VITE TE M 14 X50 ZN 8.8 UNI 5739	4	Fe 360
2	61002616	00	GR.PIEDINO IDR.COMPLETO	1	
1	16160018	00	Vite forata 1/4" gas con foro Ø1.5	2	

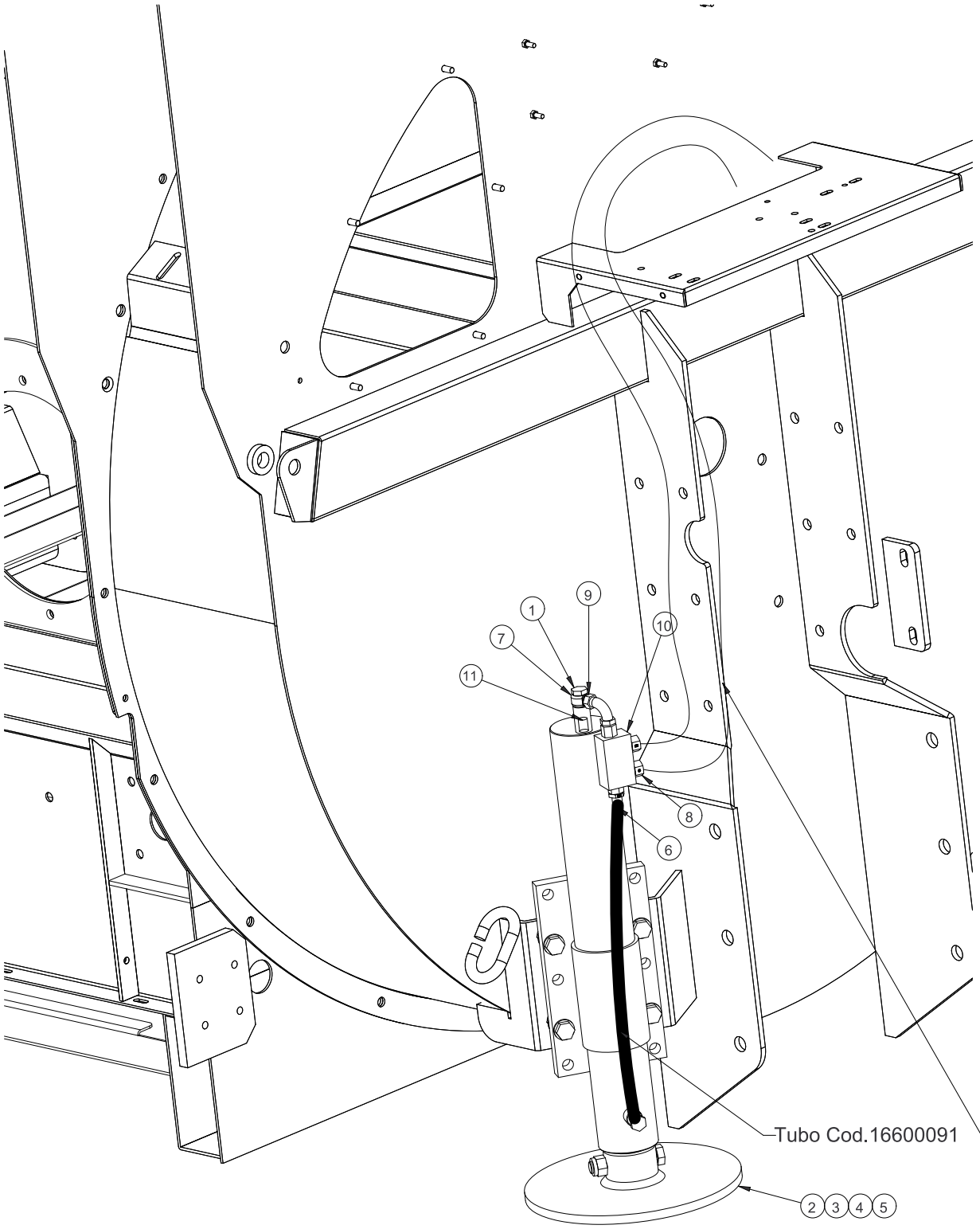

IMPIANTO A TRATTORE (CON SCARICO DX DEFLETTORE / TORR.GIREVOLE)		
CODICE	DESCRIZIONE	Q.TA'
16611064	Tubo 3/8" L=1400 FD+FD3/8"	2

FIG. ABB. 14	PIEDINO IDRAULICO AL TRATTORE	Lanciapaglia

POS	CODICE / CODE	REV	DENOMINAZIONE / DENOMINATION	N.	MATERIALE / MATERIAL
12	99055001	00	Valvola VB 1/4" paracadute	1	
11	93159101	00	Valvola di blocco pilotata 1/4"	1	
10	93120000	00	Giunzione orient.90° M/F 1/4"	1	
9	93108003	00	Colonnetta rid.m/f 1/4"-3/8"	2	
8	93104000	00	Occhio 1/4" filettato cilindrico	1	
7	93101001	00	Nipplo di congiunzione 1/4" GAS	1	
6	90808008	00	Dadi autobloccanti normali (Elastic Stop) passo grosso , DIN 982 , M 14	4	
5	90716008	00	RONDELLA PIANA ZN M 14 UNI-6592	8	
4	90007125	00	VITE TE M 14 X50 ZN 8.8 UNI 5739	4	Fe 360
3	61002616	00	GR.PIEDINO IDR.COMPLETO	1	
2	16160018	00	Vite forata 1/4" gas con foro Ø1.5	2	
1	16123221	00	Supporto tubi imp. a trattore	1	Fe 360 B

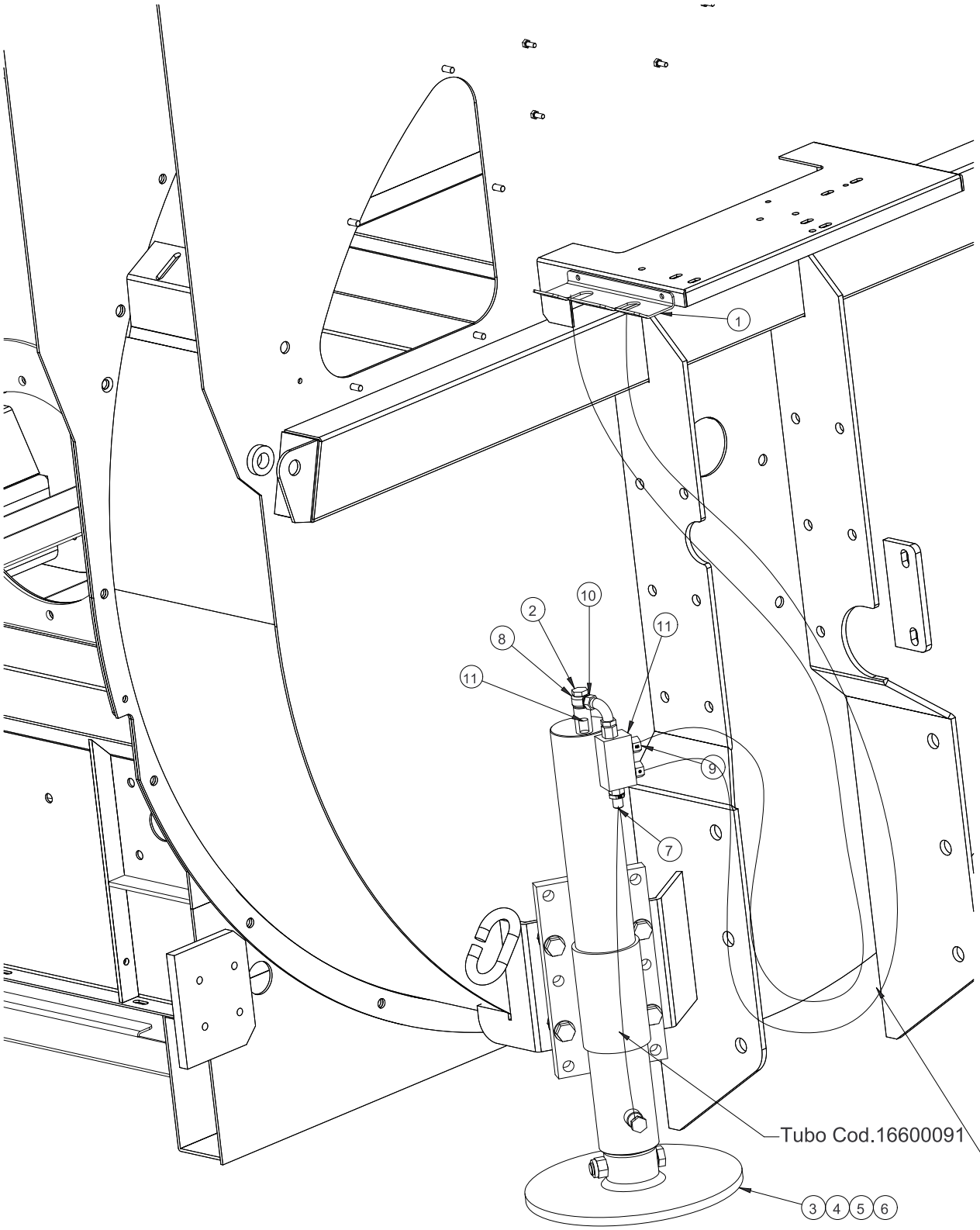

IMPIANTO A TRATTORE (CON SCARICO DX DEFLETTORE / TORR.GIREVOLE)		
CODICE	DESCRIZIONE	Q.TA'
16601149	TUBO 3/8" L=2600 FD+M3/8"	2
93106006	INN.RAPIDO NV12	2
98400944	CORDFLAT Ø38	L=5500mm

FIG. ABB. 14	GRUPPO FRESA	Lanciapaglia

POS	CODICE / CODE	REV	DENOMINAZIONE / DENOMINATION	N.	MATERIALE / MATERIAL
8	91200137	00	LINGUETTA , PIANA , UNI 6604-A , B. mm 12 , H. mm 8 , L. mm 70	2	Fe 360
7	90808005	00	Dadi autobloccanti normali (Elastic Stop) passo grosso , DIN 982 , M 8	132	
6	90007080	00	VITE TE M 10 X45 ZN 8.8 UNI 5739	12	Fe 360
5	90007053	00	Vite T.E. filett. metrica 8.8 filettata zincata , UNI 5739, M8x20	132	Fe 360
4	16800065	00	LAMA 363 DIRITTA	66	27MnB4
3	16141056	02	ALBERO FRESA Ø40	1	Fe 360 B
2	16141055	00	MOZZO PER FRESA LANCIAPAGLIA	2	Fe 360 B
1	16141054	02	TAMBURO FRESA Ø300	1	

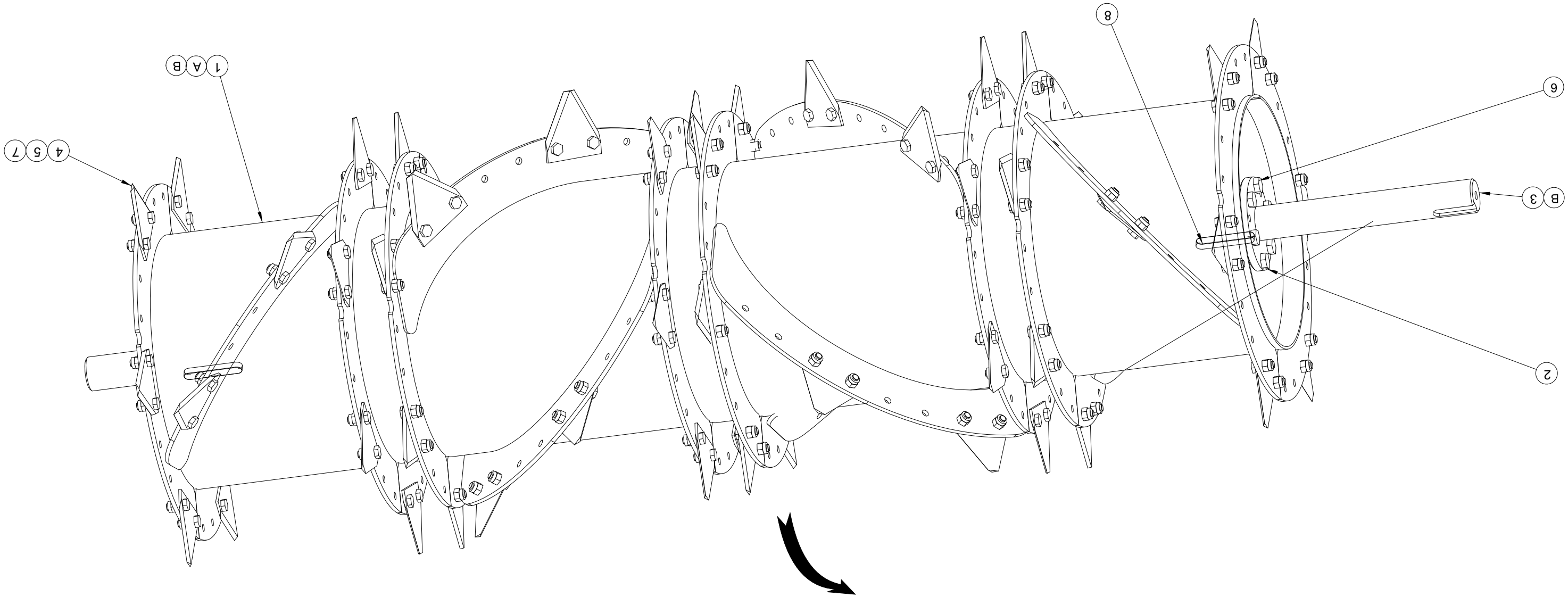
2
B 3
6
8
1 A B
4 5 7

STORTI S.p.A.
Via Castelletto, 10 - 37050 BELFIORE - VR - ITALY
Tel. ++39/045/6134311 - fax ++39/045/6149006
www.storti.com
e-mail info@storti.com