The effective technology

Farmet

CZ KATALOG NÁHRADNÍCH DÍLŮ GB CATALOGUE OF SPARE PARTS D ERSATZTEILLISTE
RU КАТАЛОГ ЗАПАСНЫХ ЧАСТЕЙ F CATALOGUE DES PIÈCES DE RECHANGE PL KATALOG CZĘŚCI ZAMIENNYCH

FANTOM FX470NS

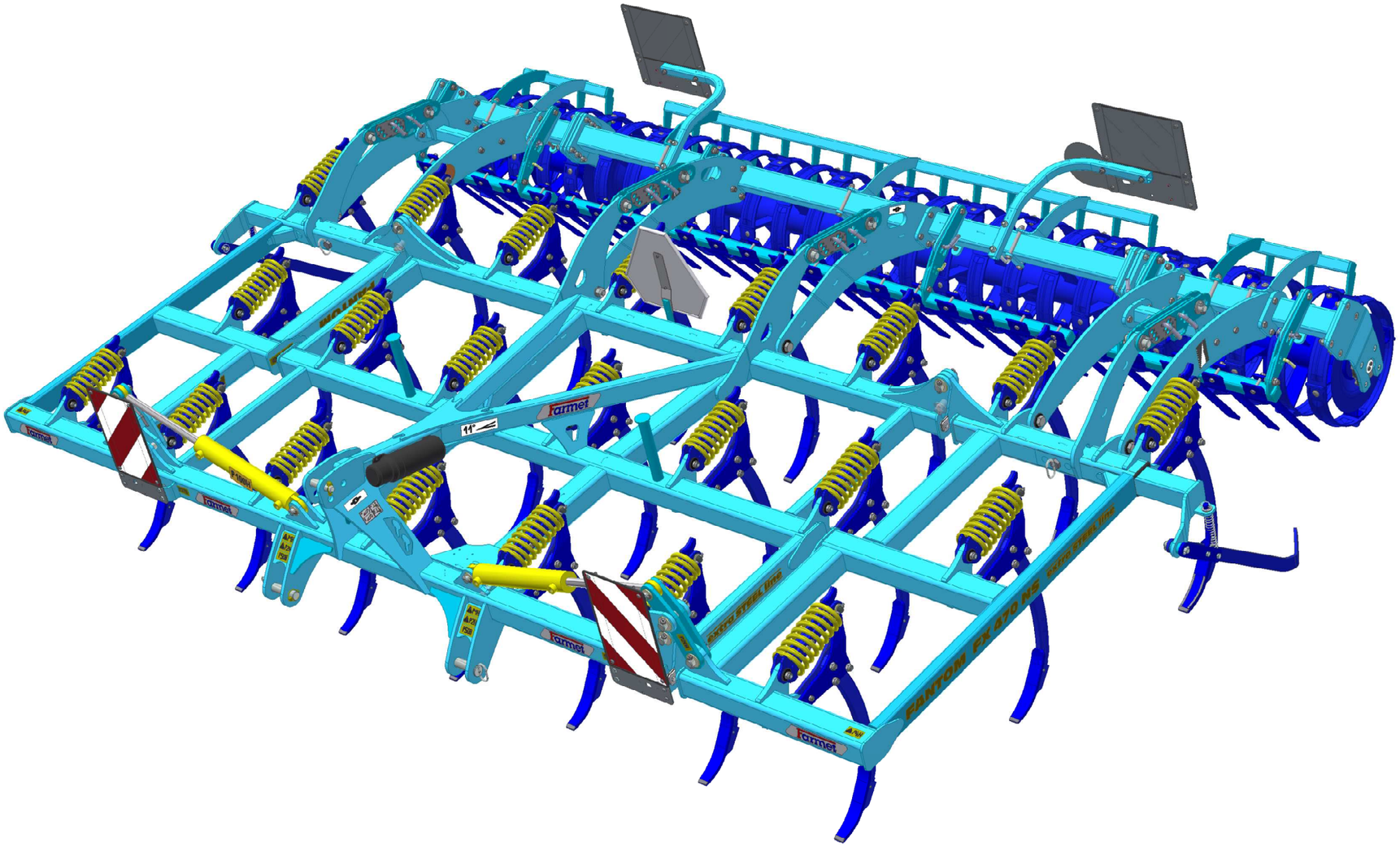

CZ Platnost pro vrcholové | výrobní číslo stroje GB Validity for the top | serial number of the machine
D Gültigkeit für die Haupt- | Herstellungsnummer der Maschine RU Действительно для главного | заводского номера машины
F Validité du numéro de référence | de série de la machine PL Obowiązuje dla numeru głównego | seryjnego maszyny

9313061 | **2017/0987**

Farmet a. s.
Jiřinková 276
552 03 Česká Skalice, CZ

telefon: +420 491 450 111
fax: +420 491 450 136
GSM: +420 774 715 738

IČ: 46504931
DIČ: CZ46504931

web: **www.farmet.cz**
e-mail: farmet@farmet.cz

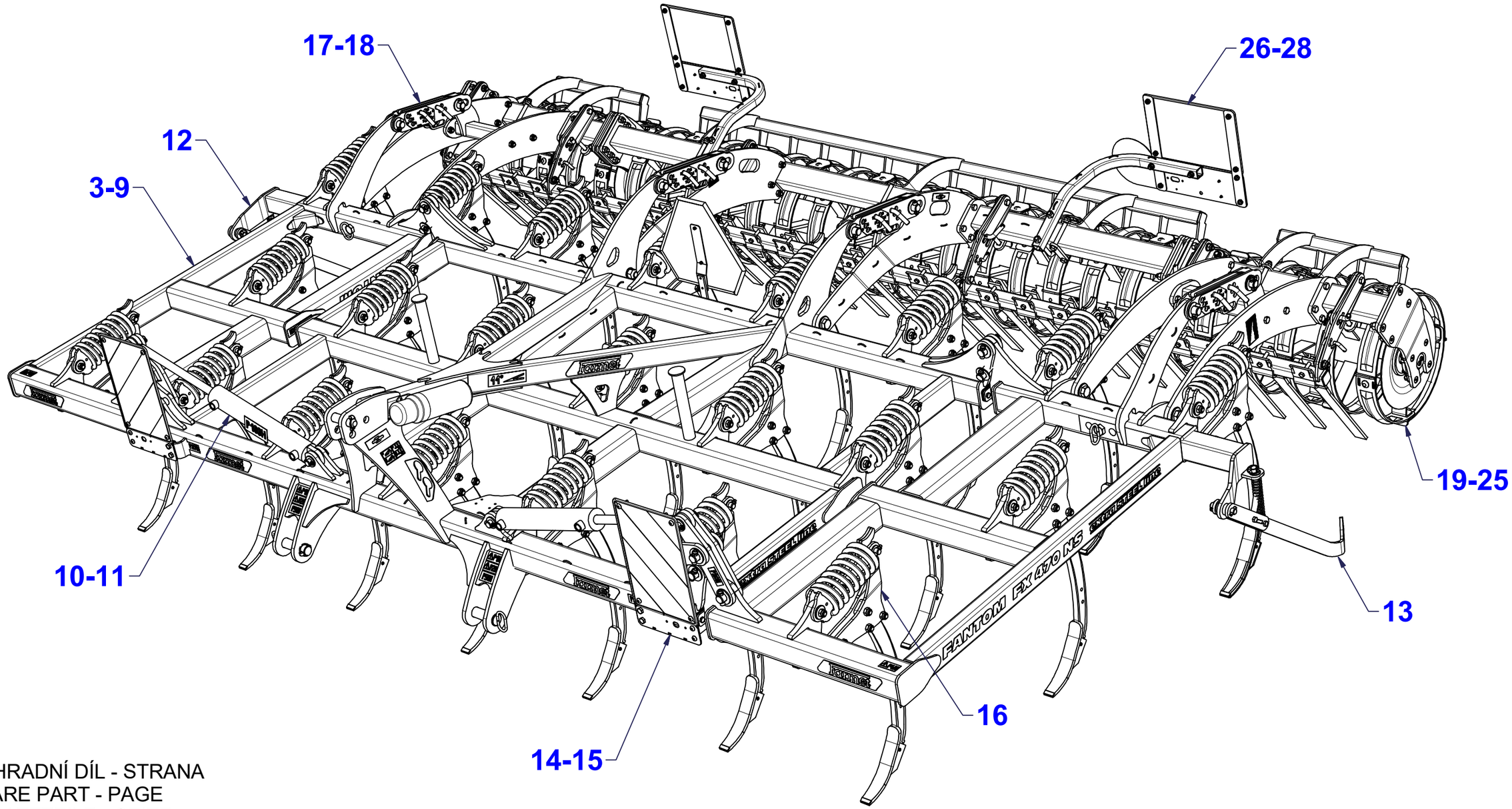

CZ NÁHRADNÍ DÍL - STRANA
GB SPARE PART - PAGE
D ERSATZTEILE - SEITE
RU ЗАПЧАСТЬ - СТРАНИЦА
F PIÈCE DE RECHANGE - PAGE
PL CZĘŚCI ZAMIENNE - STRONA

CZ ZÁKLAD STROJE

D UNTERBAU DER MASCHINE

F BÂTI DE LA MACHINE

GB FOOTING OF THE MACHINE

RU ОСНОВАНИЕ МАШИНЫ

PL PODSTAWA MASZYNY

3009673

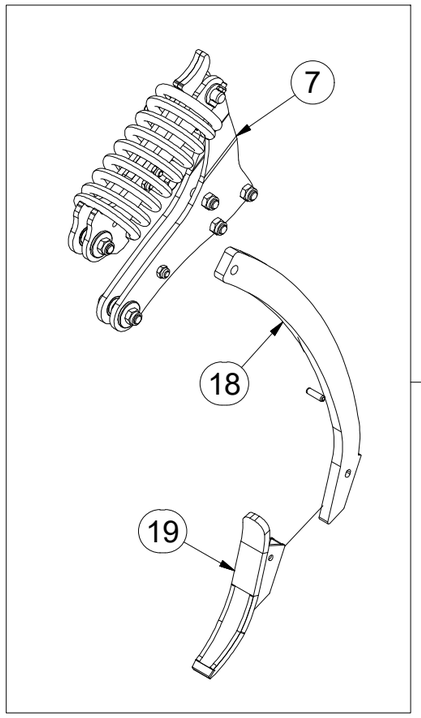

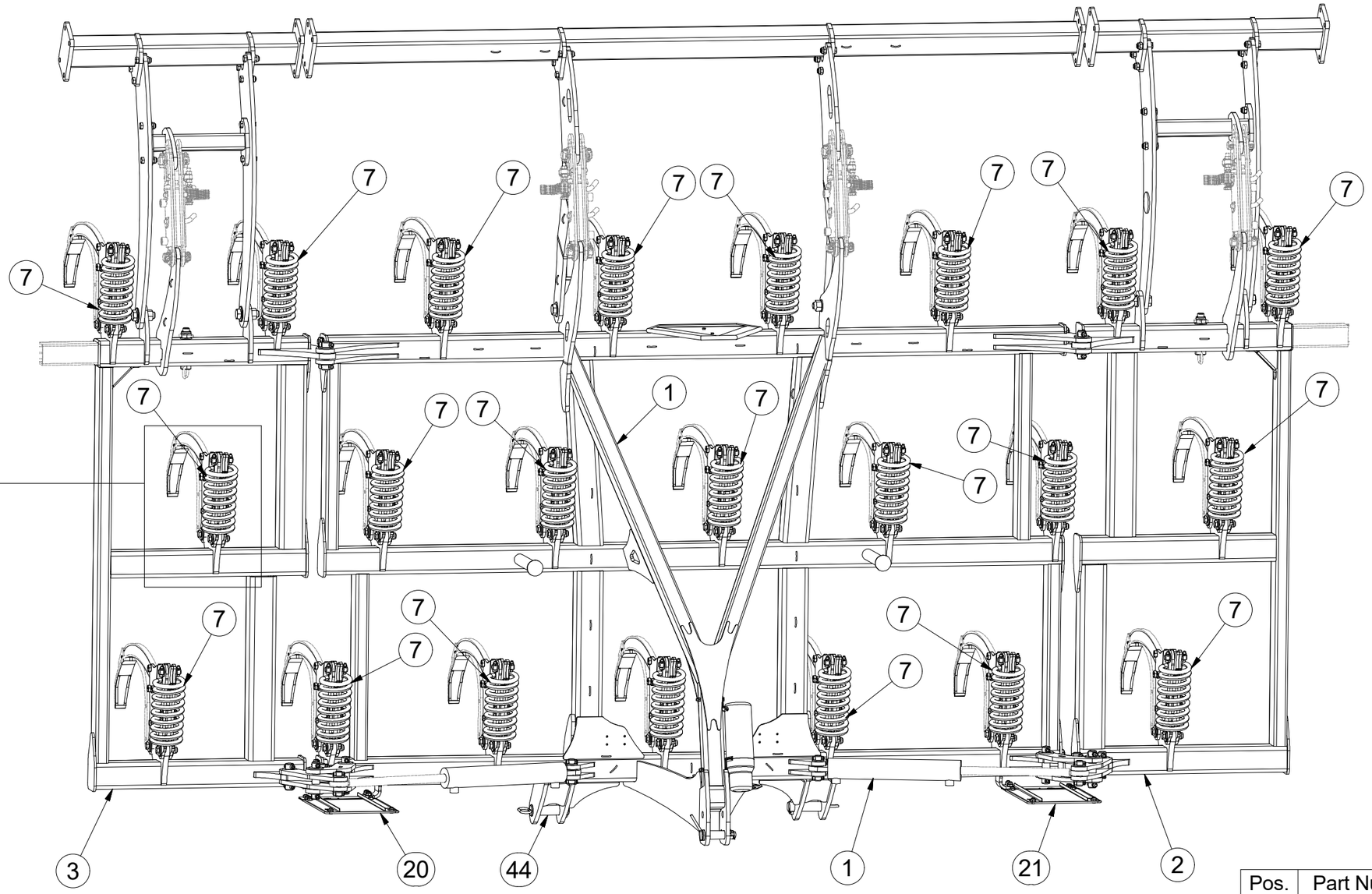

Pos.	Part Number	Pcs.
1	1000639	1
2	2000939	1
3	2000938	1
7	3007640	22
18	4014681	22
19	4014870	22
20	4019076	1
21	4019075	1
44	m16313	3

CZ ZÁKLAD STROJE

D UNTERBAU DER MASCHINE

F BÂTI DE LA MACHINE

GB FOOTING OF THE MACHINE

RU ОСНОВАНИЕ МАШИНЫ

PL PODSTAWA MASZYNY

3009673

Pos.	Part Number	Pcs.
1	1000639	1
2	2000939	1
4	3003112	4
5	4005761	2
6	4001425	2
8	4016007	4
9	4008234	2
10	4007584	4
12	4012995	4
14	4018234	4
15	4018235	4
16	4018236	16
17	9004584	2
31	m04021	2
40	m09464	8
42	m14143	20
43	m10444	8
50	m04503	10
51	m03775	20
61	m14028	8
62	m14029	20

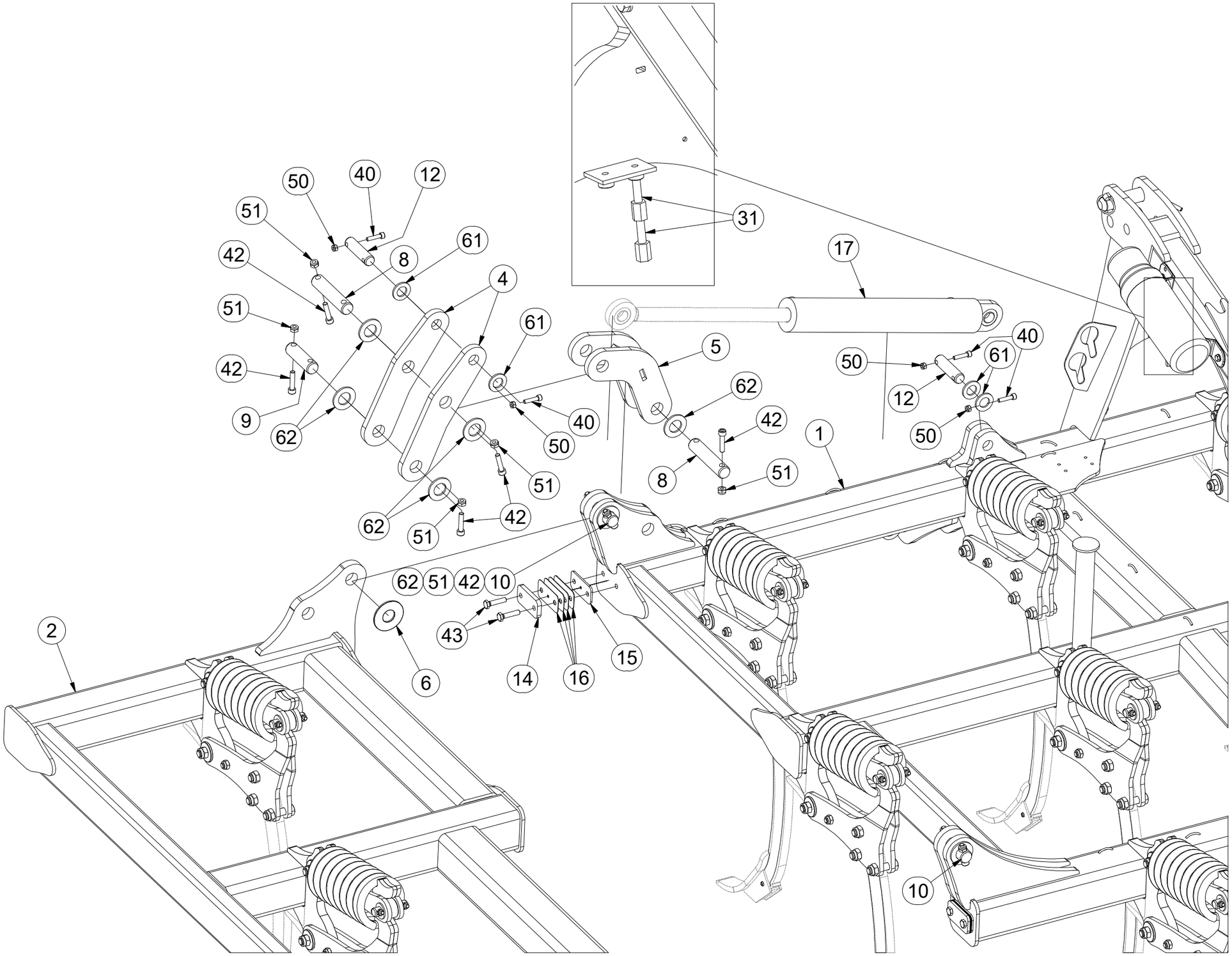

CZ ZÁKLAD STROJE

D UNTERBAU DER MASCHINE

F BÂTI DE LA MACHINE

GB FOOTING OF THE MACHINE

RU ОСНОВАНИЕ МАШИНЫ

PL PODSTAWA MASZYNY

3009673

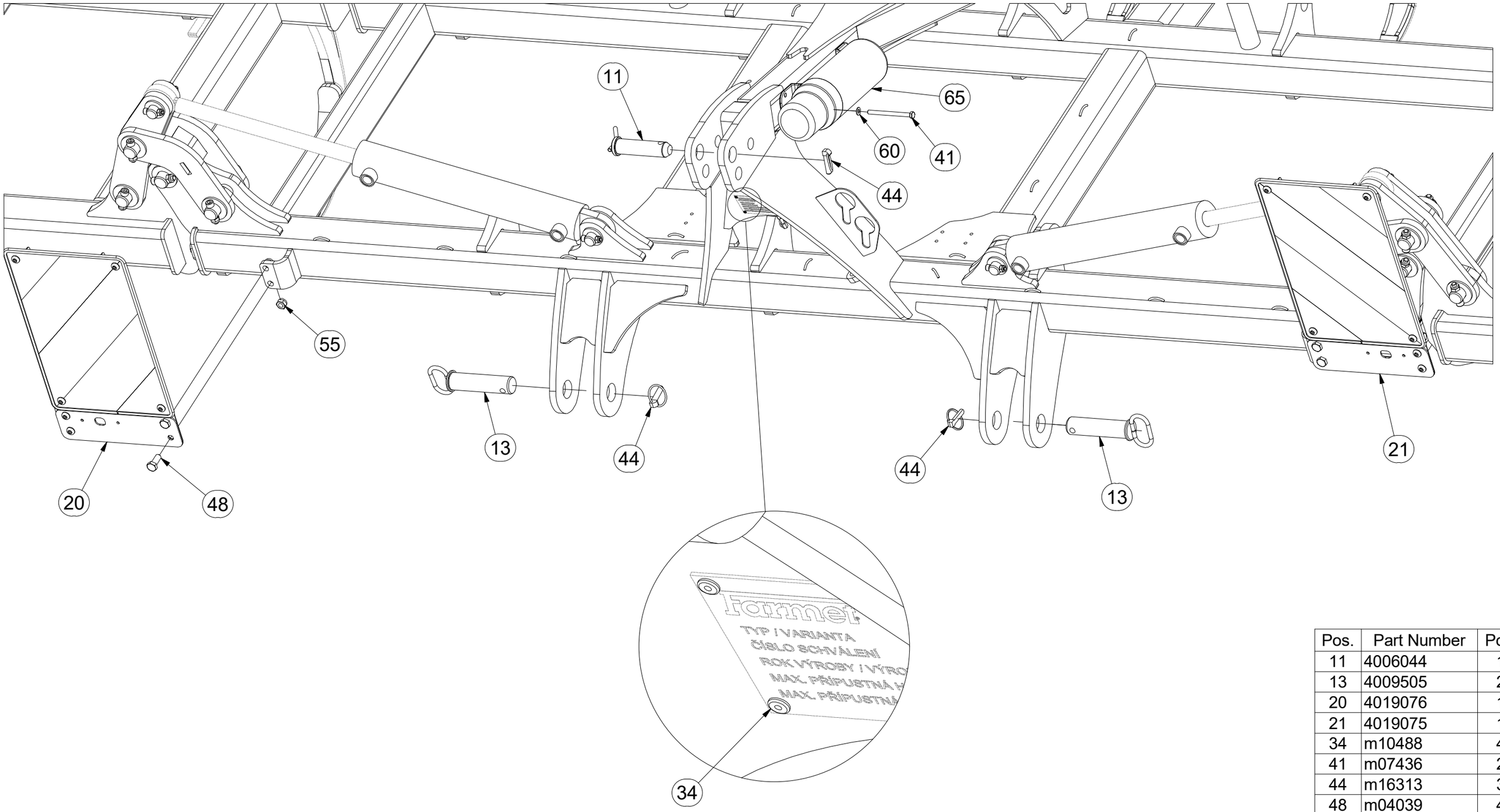

Pos.	Part Number	Pcs.
11	4006044	1
13	4009505	2
20	4019076	1
21	4019075	1
34	m10488	4
41	m07436	2
44	m16313	3
48	m04039	4
55	m04301	4
60	m01203	2
65	m15900	1

CZ ZÁKLAD STROJE

D UNTERBAU DER MASCHINE

F BÂTI DE LA MACHINE

GB FOOTING OF THE MACHINE

RU ОСНОВАНИЕ МАШИНЫ

PL PODSTAWA MASZYNY

3009673

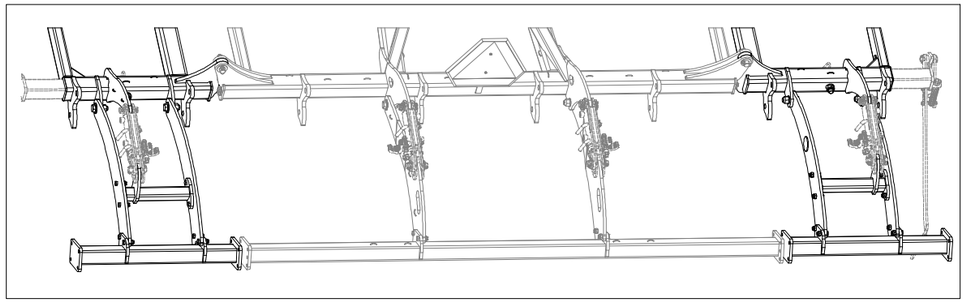

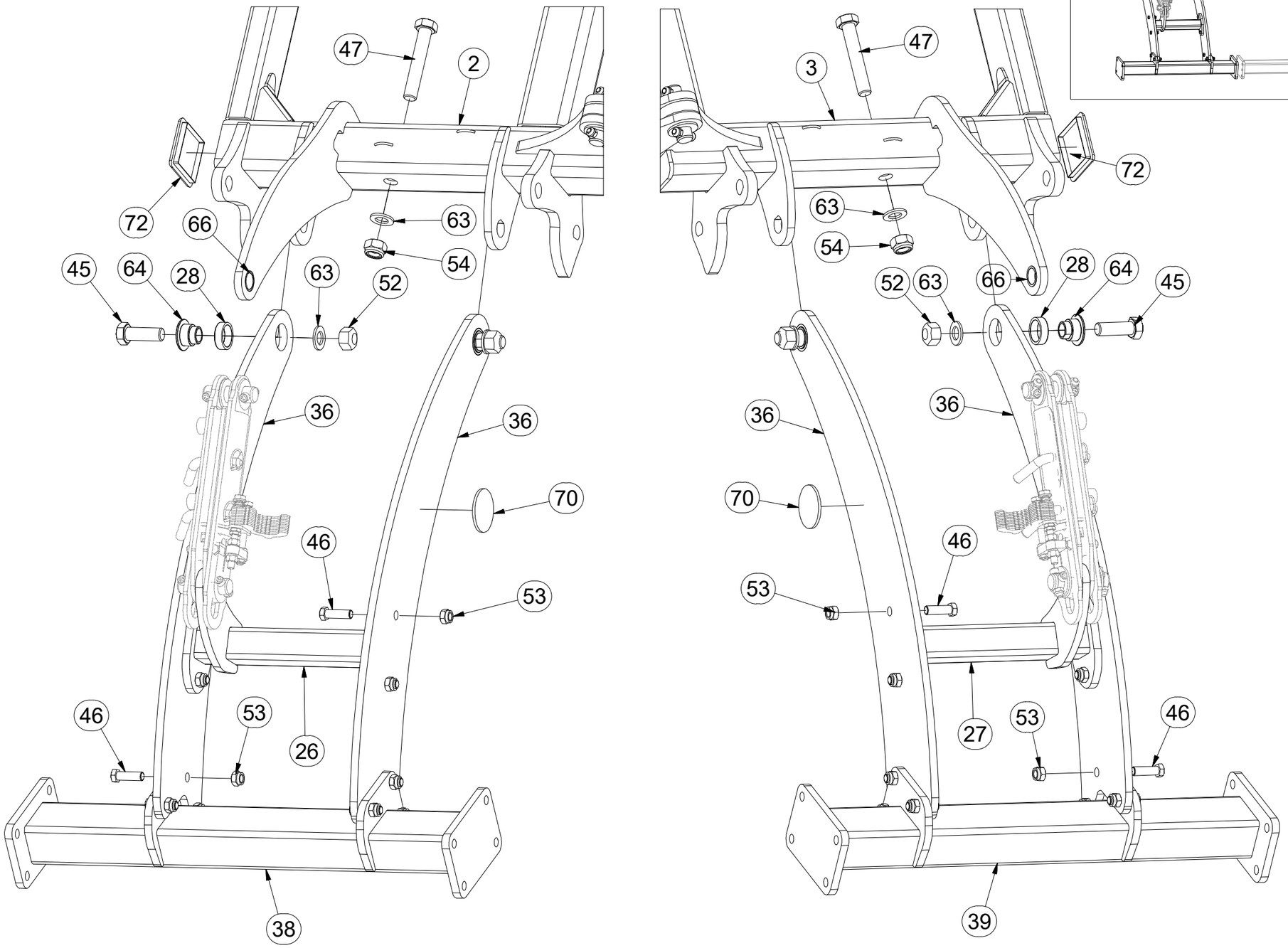

Pos.	Part Number	Pcs.
2	2000939	1
3	2000938	1
26	3009144	1
27	3009145	1
28	m16283	6
36	4018169	4
38	3009752	1
39	3009765	1
45	m13565	6
46	m04355	26
47	m06461	2
52	m13009	6
53	m03683	26
54	m07147	2
63	m03718	8
64	m16282	6
70	m02579	2
72	m05683	2
66	m16293	4

CZ ZÁKLAD STROJE

D UNTERBAU DER MASCHINE

F BÂTI DE LA MACHINE

GB FOOTING OF THE MACHINE

RU ОСНОВАНИЕ МАШИНЫ

PL PODSTAWA MASZYNY

3009673

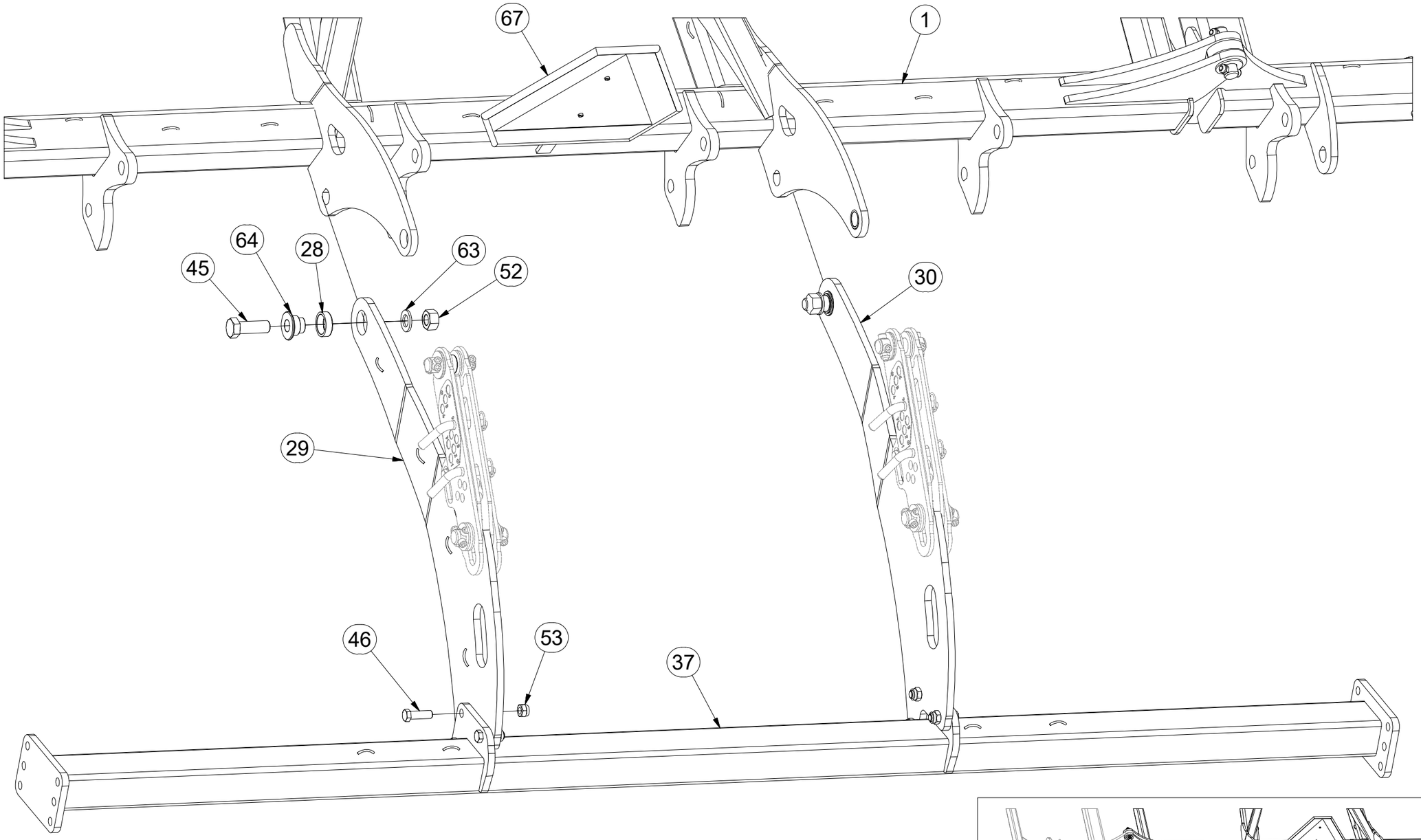

Pos.	Part Number	Pcs.
1	1000639	1
28	m16283	6
29	4018278	1
30	4018309	1
37	3009751	1
45	m13565	6
46	m04355	26
52	m13009	6
53	m03683	26
63	m03718	8
64	m16282	6
67	3001210	1

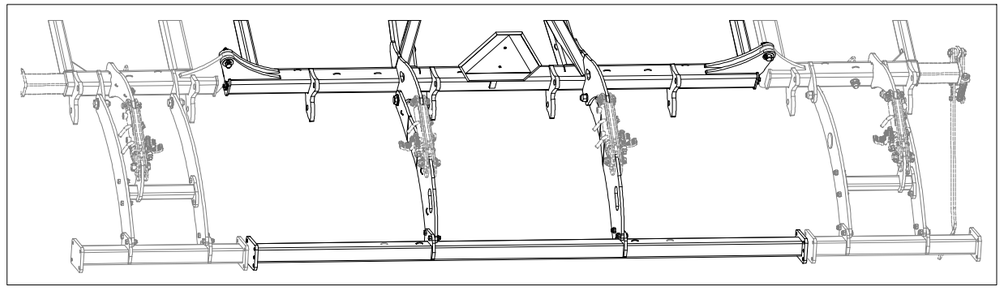

CZ SAMOLEPKY STROJE

D AUFKLEBER MASCHINEN

F VOITURE MACHINES

GB STICKERS MACHINES

RU СТИКЕРЫ МАШИНЫ

PL NAKLEJKI MASZYNY

8001093-30001

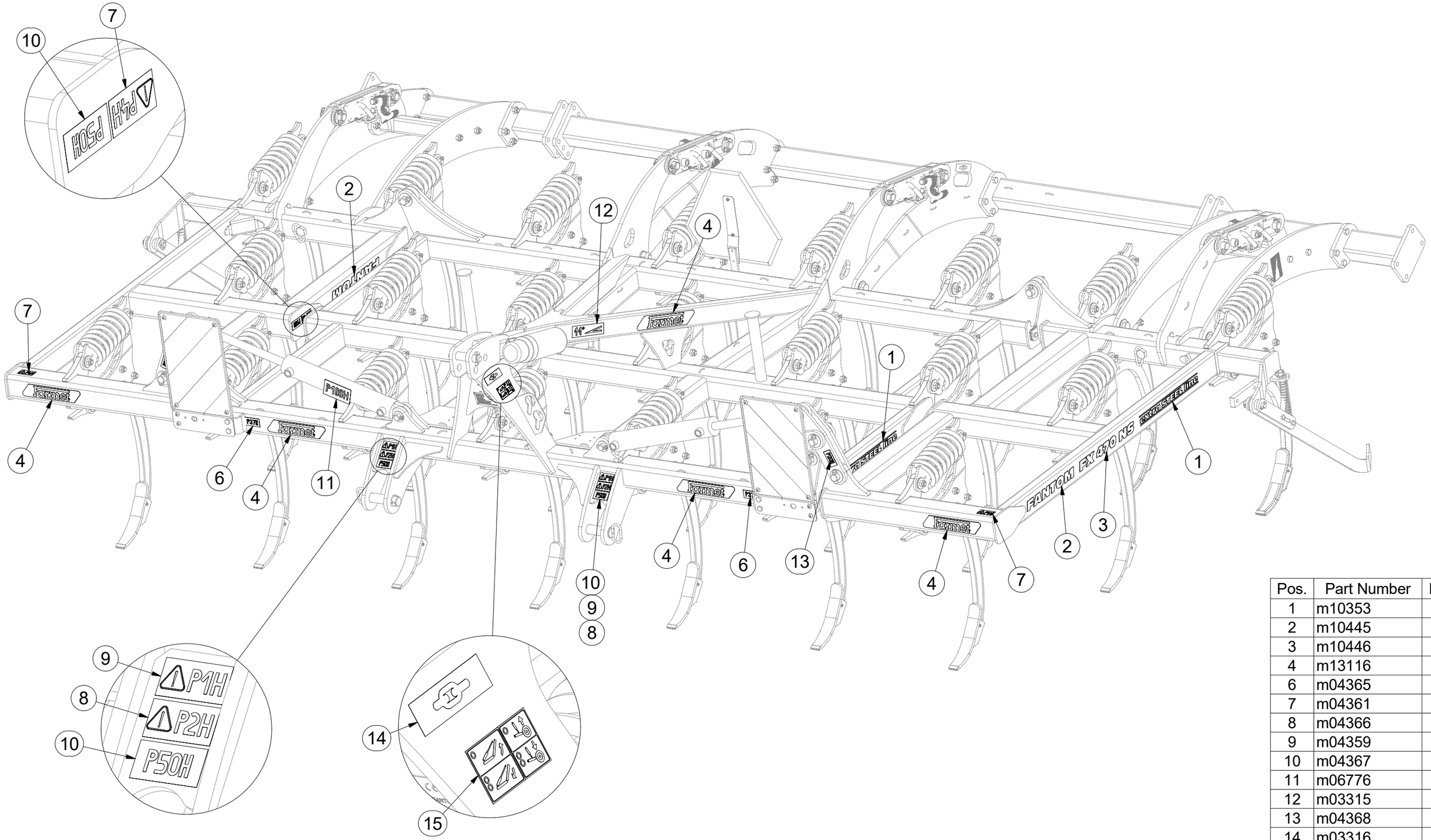

Pos.	Part Number	Pcs.
1	m10353	4
2	m10445	4
3	m10446	4
4	m13116	9
6	m04365	4
7	m04361	4
8	m04366	2
9	m04359	2
10	m04367	4
11	m06776	1
12	m03315	2
13	m04368	4
14	m03316	2
15	m11291	1

CZ SAMOLEPKY STROJE

D AUFKLEBER MASCHINEN

F VOITURE MACHINES

GB STICKERS MACHINES

RU СТИКЕРЫ МАШИНЫ

PL NAKLEJKI MASZYNY

8001093-30001

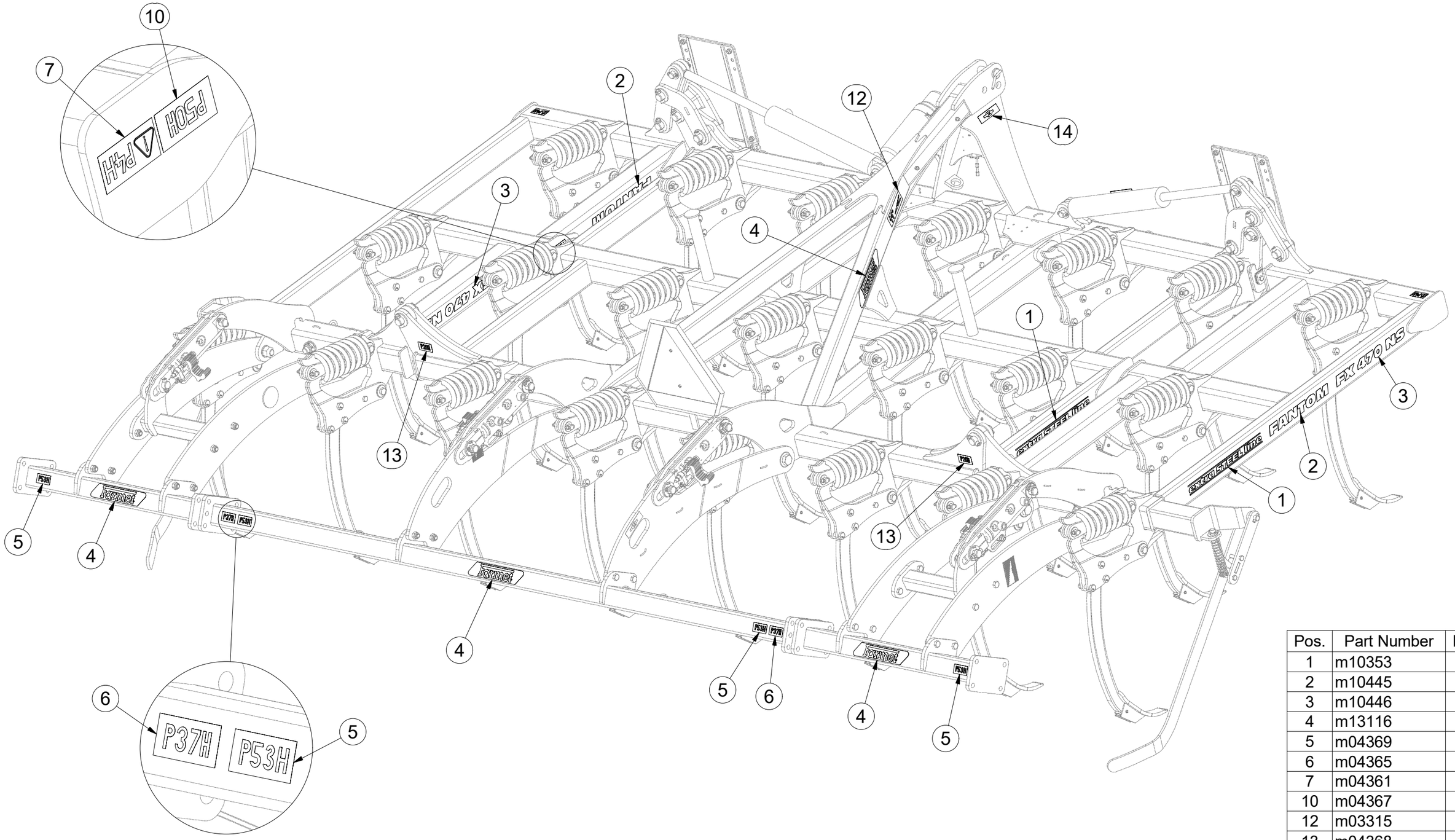

Pos.	Part Number	Pcs.
1	m10353	4
2	m10445	4
3	m10446	4
4	m13116	9
5	m04369	4
6	m04365	4
7	m04361	4
10	m04367	4
12	m03315	2
13	m04368	4
14	m03316	2

CZ HYDRAULIKA STROJE

D HYDRAULIK DER MASCHINE

F HYDRAULIQUE DE LA MACHINE

GB MACHINE HYDRAULICS

RU ГИДРАВЛИКА МАШИНЫ

PL HYDRAULIKA MASZYNY

3009681

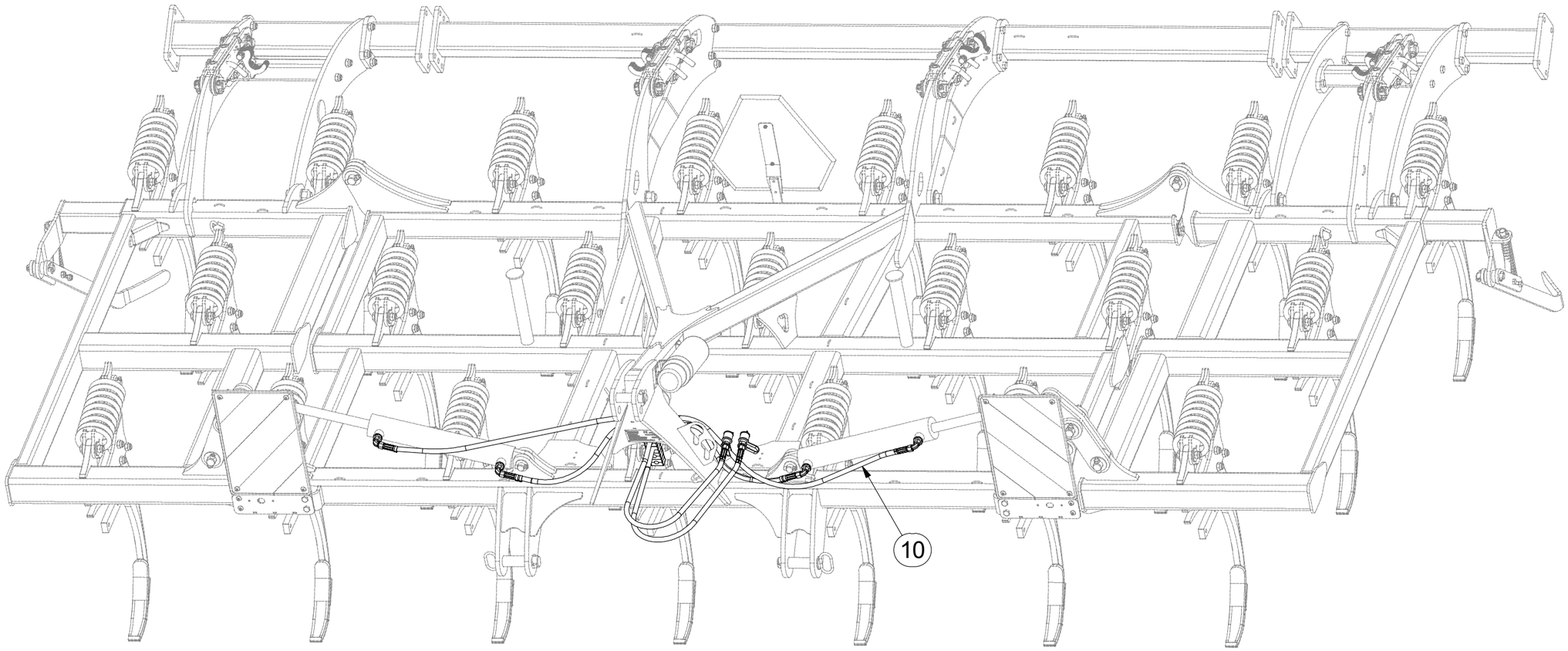

Pos.	Part Number	Pcs.
10	8001094-30001	1

CZ HYDRAULIKA STROJE

D HYDRAULIK DER MASCHINE

F HYDRAULIQUE DE LA MACHINE

GB MACHINE HYDRAULICS

RU ГИДРАВЛИКА МАШИНЫ

PL HYDRAULIKA MASZYNY

8001094-30001

Pos.	Part Number	Pcs.
1	m07648	2
2	m03951	2
3	m04761	2
6	m03849	2
7	m04022	2
10	m06803	4
11	m03925	4
12	m03889	2
13	m04010	4
14	m10780	4
15	m11294	9
17	m04223	4

HYDRAULIC COMPONENTS:
M16 x 1,5 - 60Nm
M22 x 1,5 - 140Nm
G 3/8 - 95 Nm

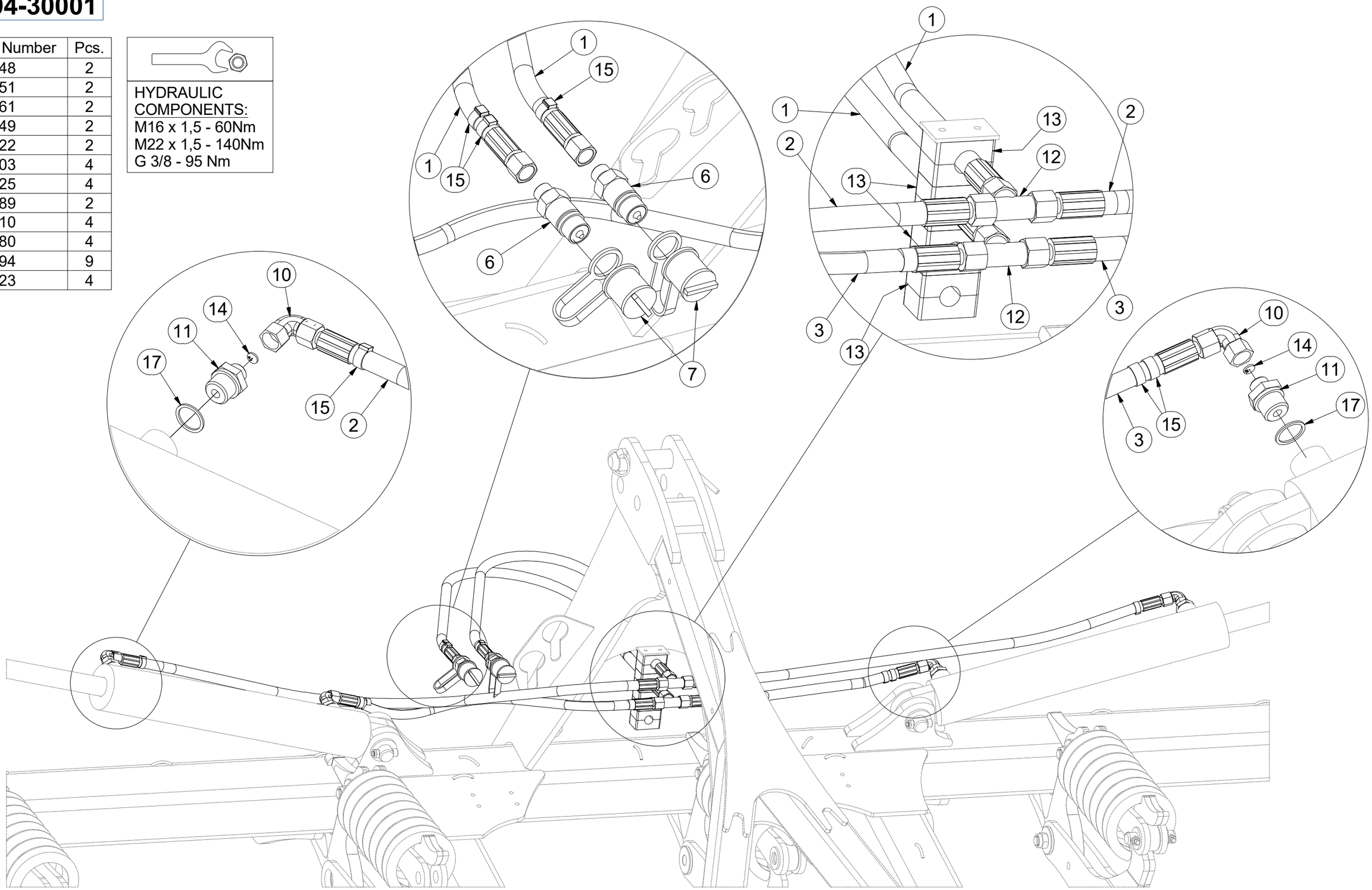

CZ DEFLEKTOR

D DEFLEKTOR

F DÉFLECTEUR

GB DEFLECTOR

RU ДЕФЛЕКТОР

PL DEFLEKTOR

3009644

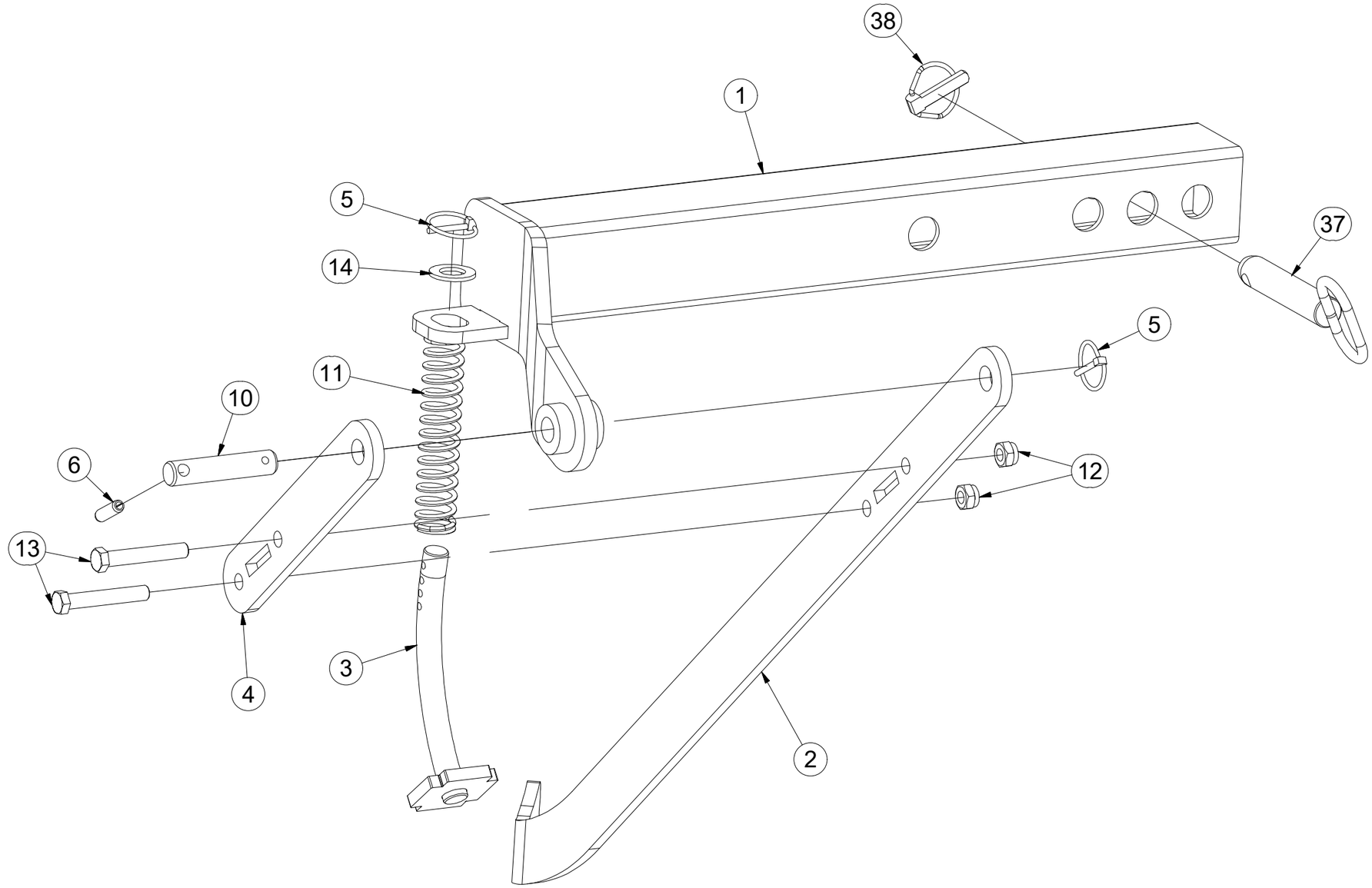

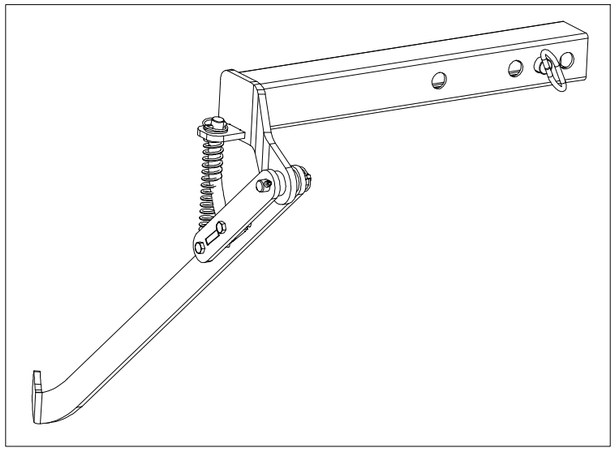

Pos.	Part Number	Pcs.
1	4019223	1
2	4019205	1
3	4019226	1
4	4019206	1
5	m10454	2
6	m10736	1
10	4010734	1
11	m13003	1
12	m04301	2
13	m12493	2
14	m03768	1
37	4000495	1
38	m02505	1

CZ DEFLEKTOR

D DEFLEKTOR

F DÉFLECTEUR

GB DEFLECTOR

RU ДЕФЛЕКТОР

PL DEFLOKTOR

3009656

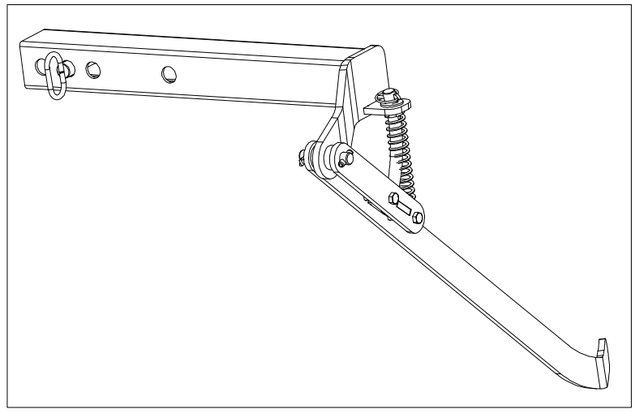

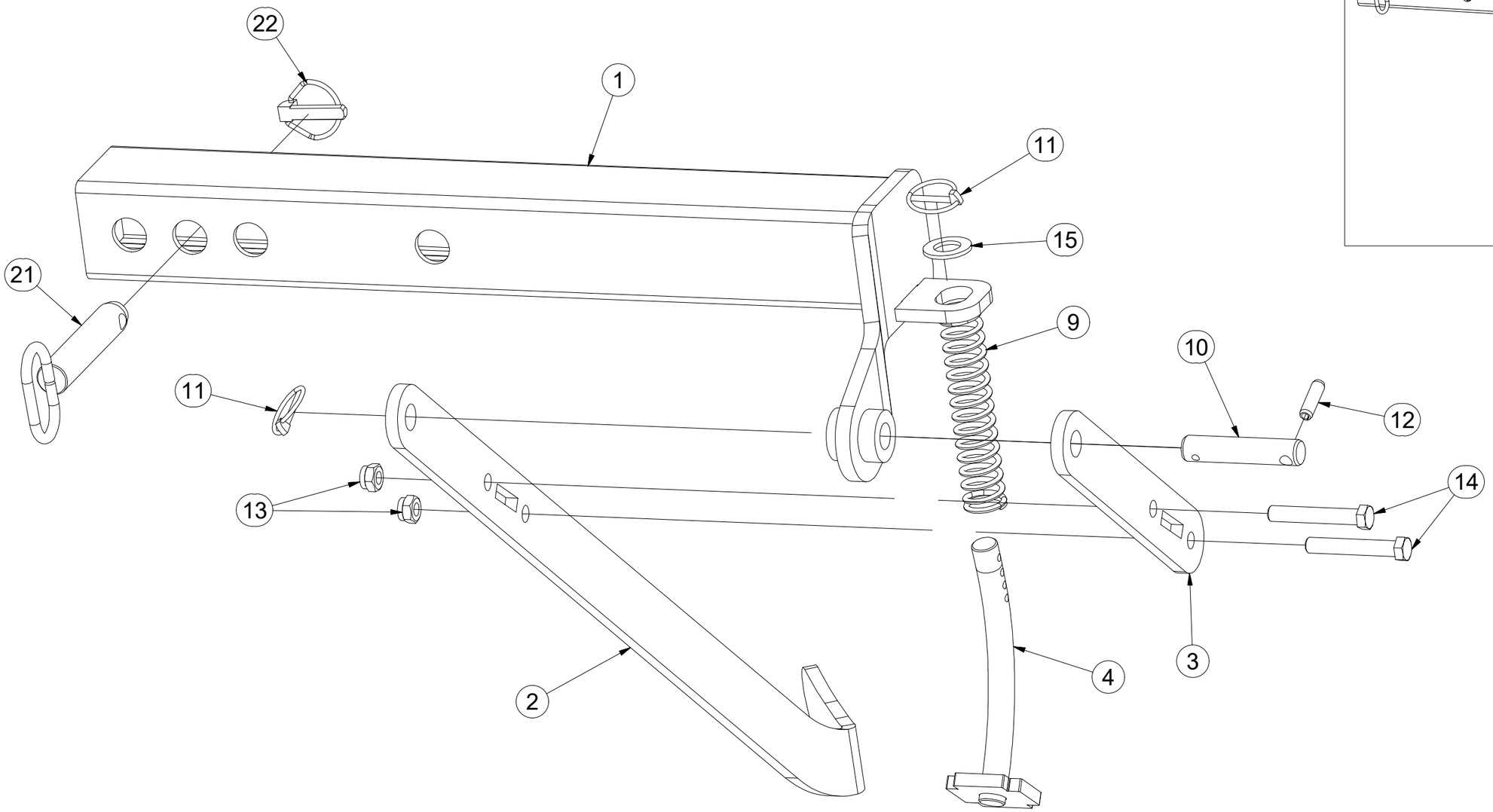

Pos.	Part Number	Pcs.
1	4019225	1
2	4019227	1
3	4019206	1
4	4019226	1
9	m13003	1
10	4010734	1
11	m10454	2
12	m10736	1
13	m04301	2
14	m12493	2
15	m03768	1
21	4000495	1
22	m02505	1

CZ TERČ PŘEDNÍ LEVÝ

D SCHILD, VORDERES, LINKES

F CIBLE AVANT GAUCHE

GB LEFT FRONT DISC

RU ЩИТОК ПЕРЕДНИЙ ЛЕВЫЙ

PL TARCZA PRZEDNIA LEWA

4019075

Pos.	Part Number	Pcs.
1	4019247	1
2	4019245	2
5	m16274	1
6	m16628	1
10	m16687	6
15	m03775	6

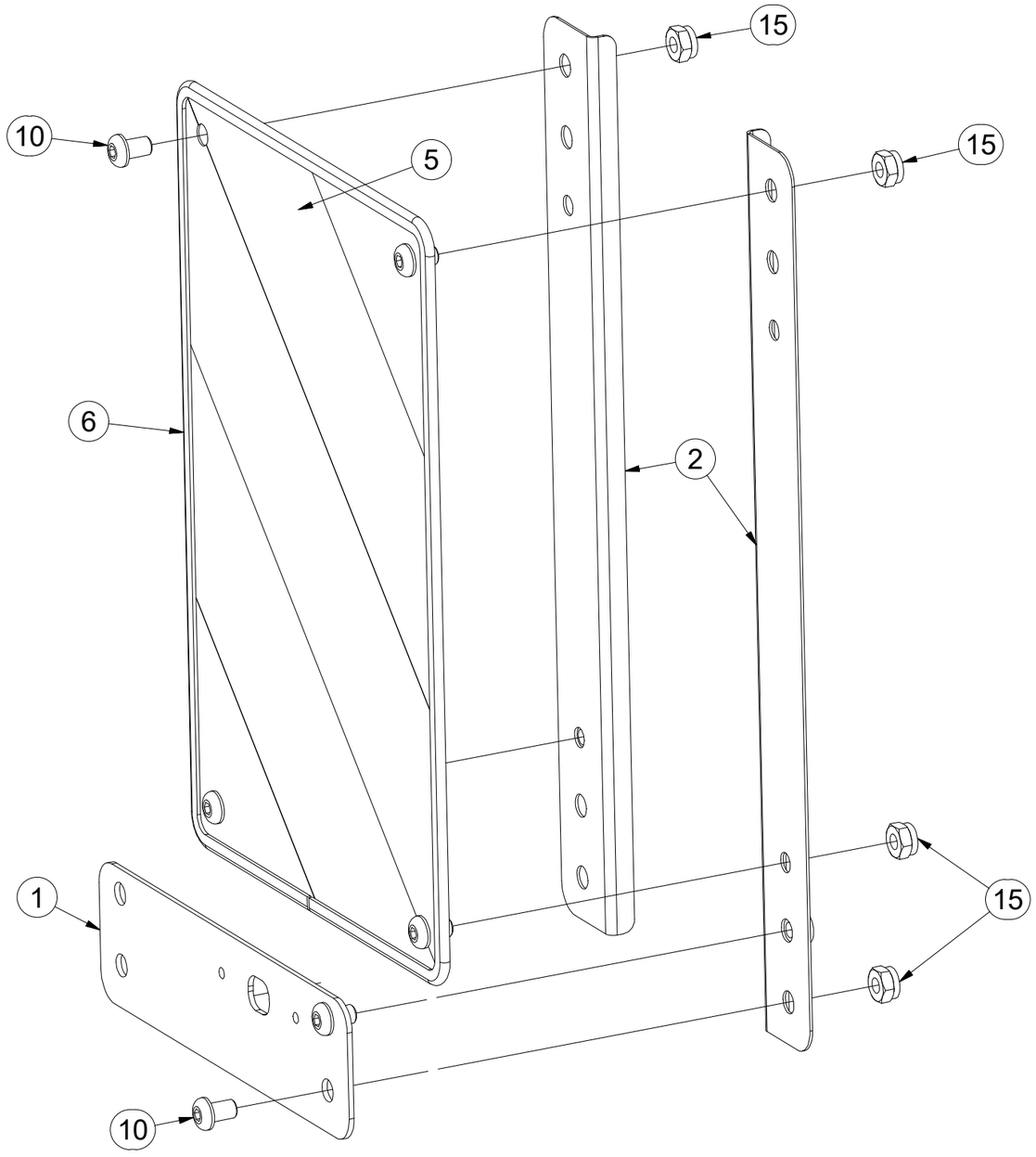

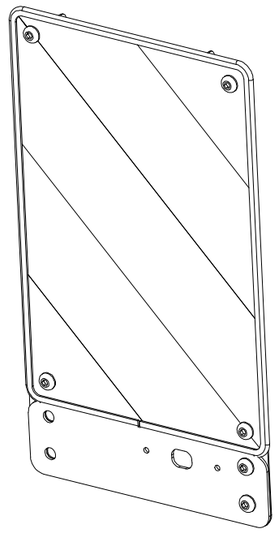

CZ TERČ PŘEDNÍ PRAVÝ

D SCHILD, VORDERES, RECHTES

F CIBLE AVANT DROITE

GB RIGHT FRONT DISC

RU ЩИТОК ПЕРЕДНИЙ ПРАВЫЙ

PL TARCZA PRZEDNIA PRAWA

4019076

Pos.	Part Number	Pcs.
1	4019247	1
2	4019245	2
5	m16273	1
6	m16628	1
10	m16687	6
15	m03775	6

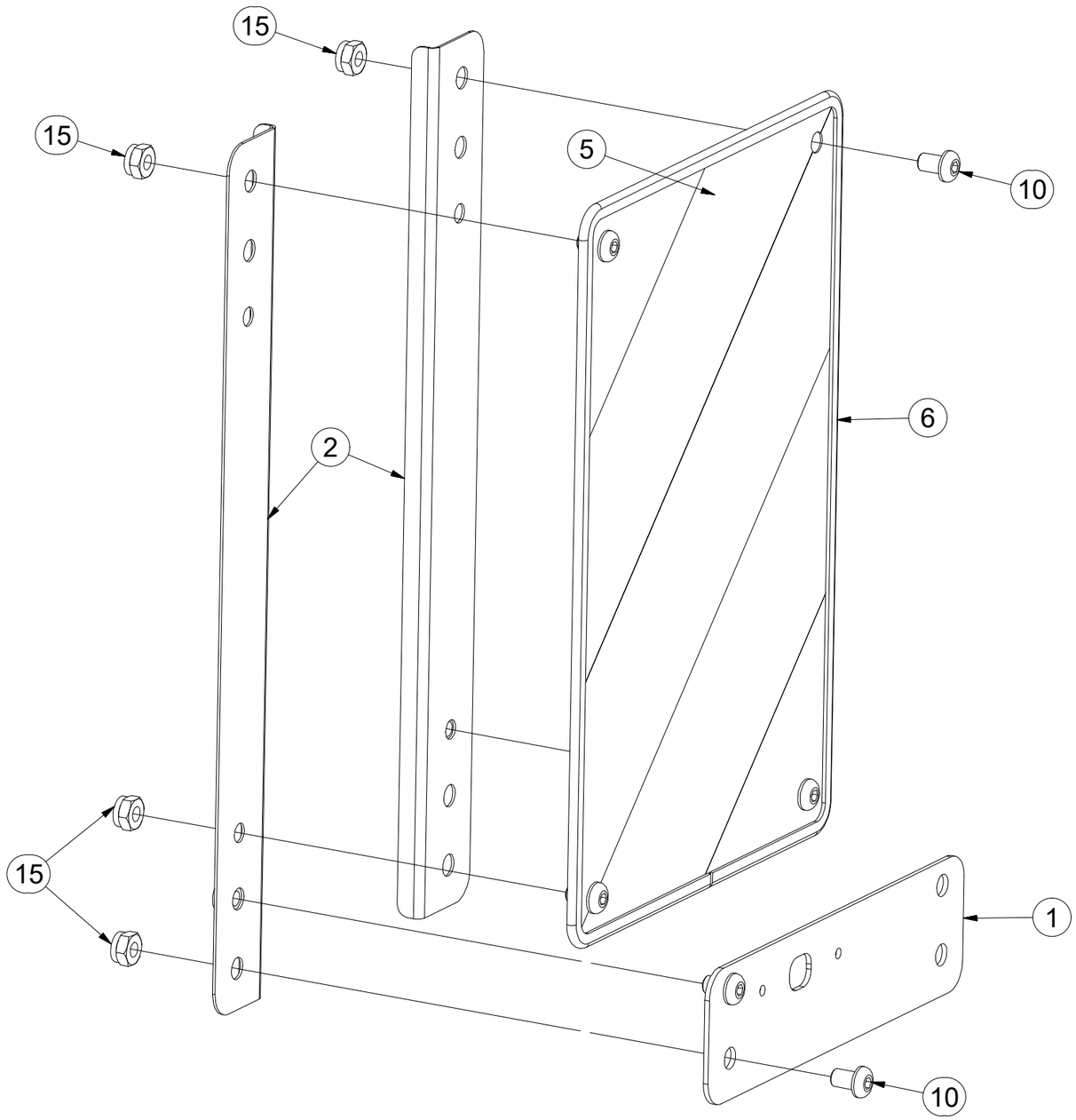

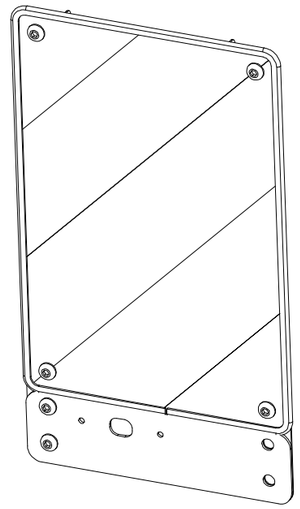

CZ SLUPICE

D PFLUGSÄULE

F ÉTANÇON

GB TINE

RU СТОЙКА

PL SŁUPICA

3007640

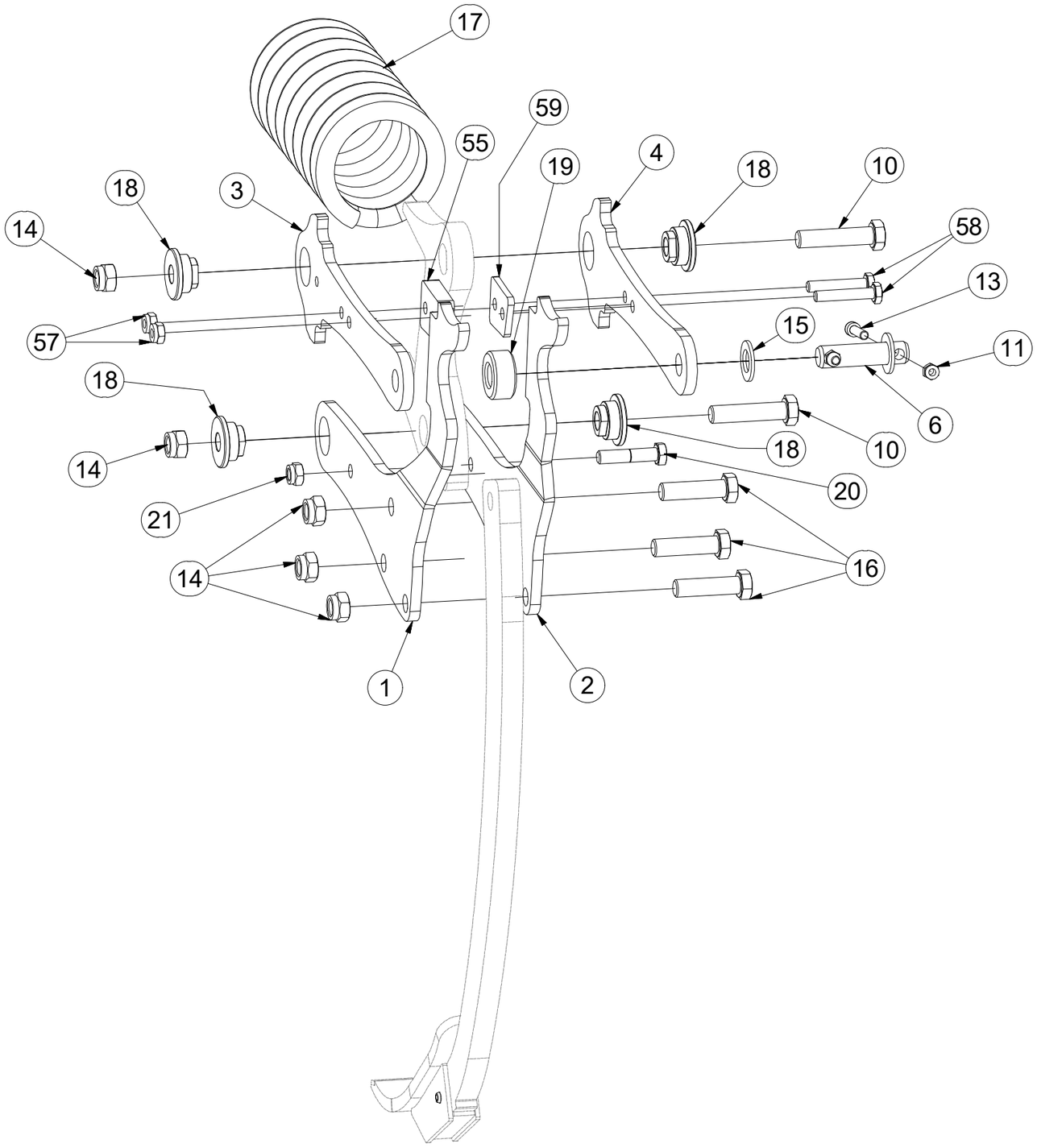

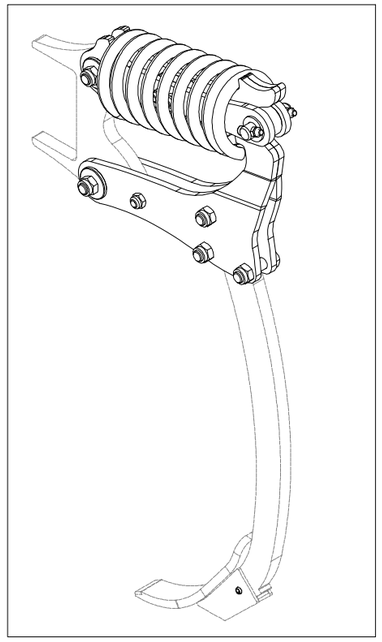

Pos.	Part Number	Pcs.
1	4014427	1
2	4014428	1
3	4014678	1
4	4014679	1
6	4014859	1
10	m00626	2
11	m04503	2
13	m09464	2
14	m03683	5
15	m14030	2
16	m14482	3
17	m14642	1
18	m14649	4
19	m14650	1
20	m04412	1
21	m04301	1
54	m10736	1
55	4018849	1
57	m03775	2
58	m06253	2
59	4018851	1

CZ SADA

D SATZ

F KIT

GB SET

RU КОМПЛЕКТ

PL ZESTAW

3009677

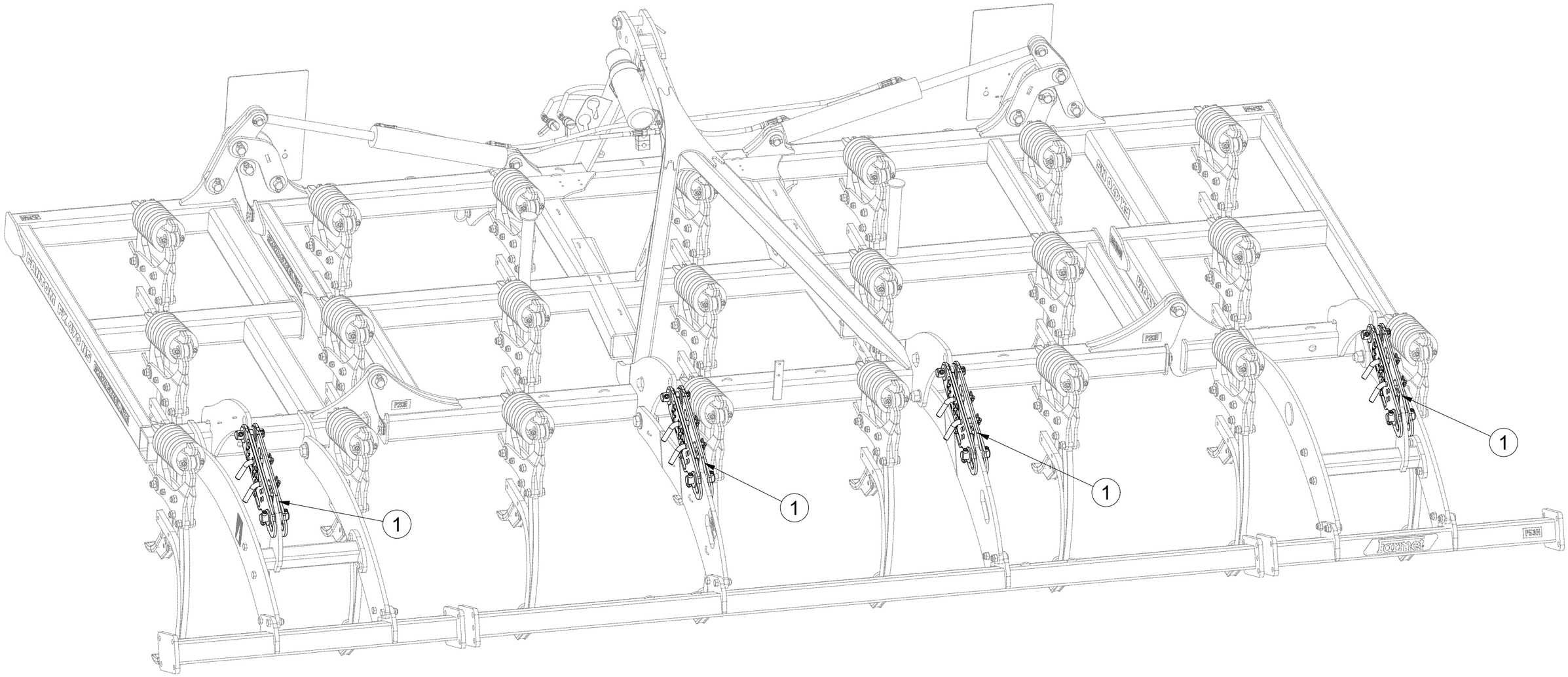

Pos.	Part Number	Pcs.
1	3004965	4

CZ TÁHLO

D STANGE

F TIGE DE TRACTION

GB DRAWBAR

RU ТЯГА

PL PRĘT

3004965

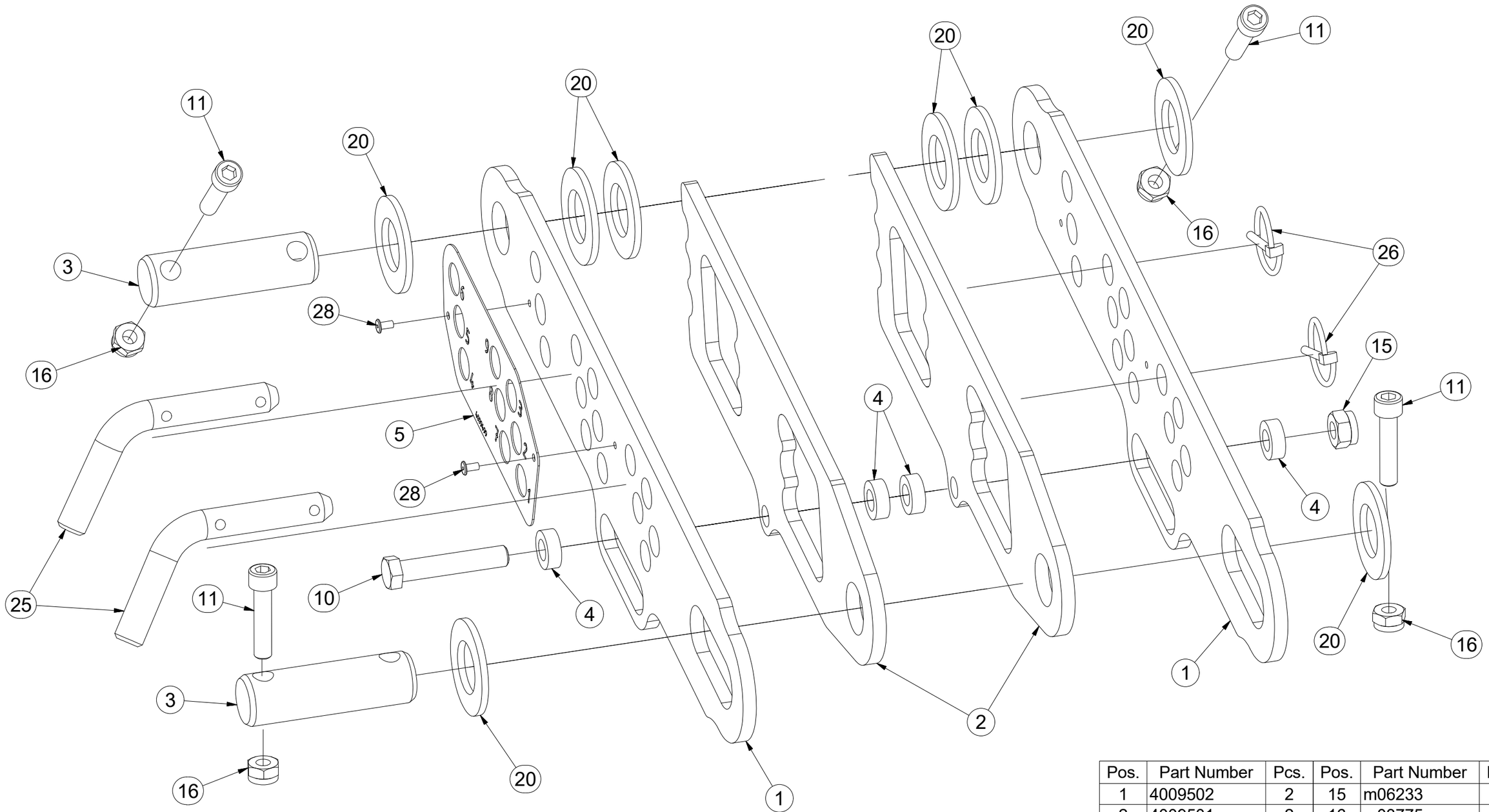

Pos.	Part Number	Pcs.	Pos.	Part Number	Pcs.
1	4009502	2	15	m06233	1
2	4009501	2	16	m03775	4
3	4008234	2	20	m02866	8
4	4009504	4	25	m10312	2
5	4009499	1	26	m10454	2
10	m05898	1	28	m05587	2
11	m14143	4			

CZ VÁLEC

D WALZE

F ROULEAU

GB ROLLER

RU КАТОК

PL WAŁ

3009689

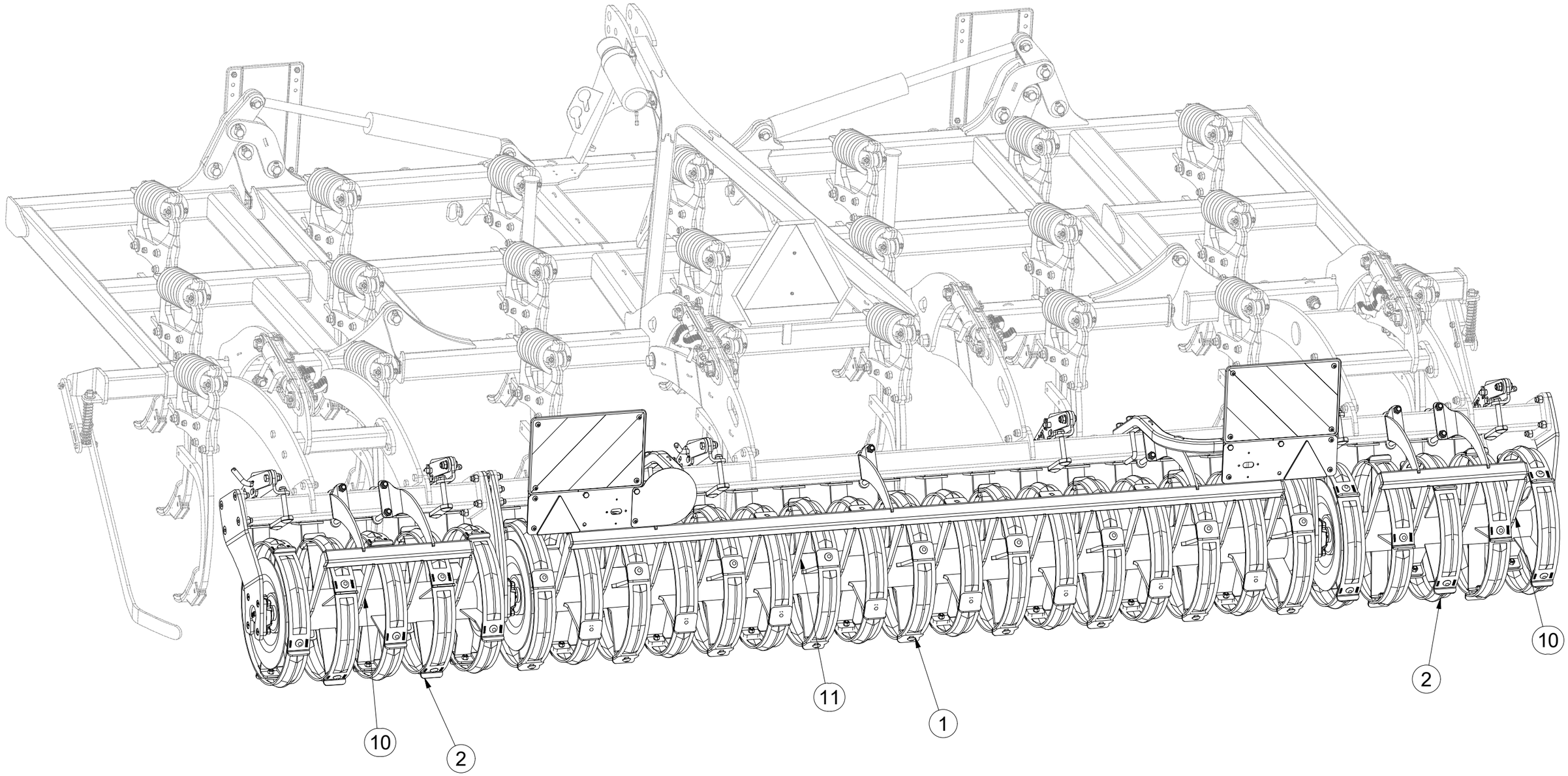

Pos.	Part Number	Pcs.
1	3010088	1
2	3003676	2
10	3009701	2
11	3009702	1

CZ VÁLEC

D WALZE

F ROULEAU

GB ROLLER

RU КАТОК

PL WAŁ

3009689

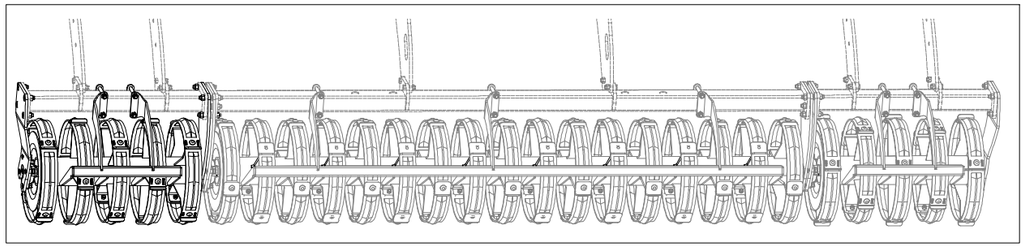

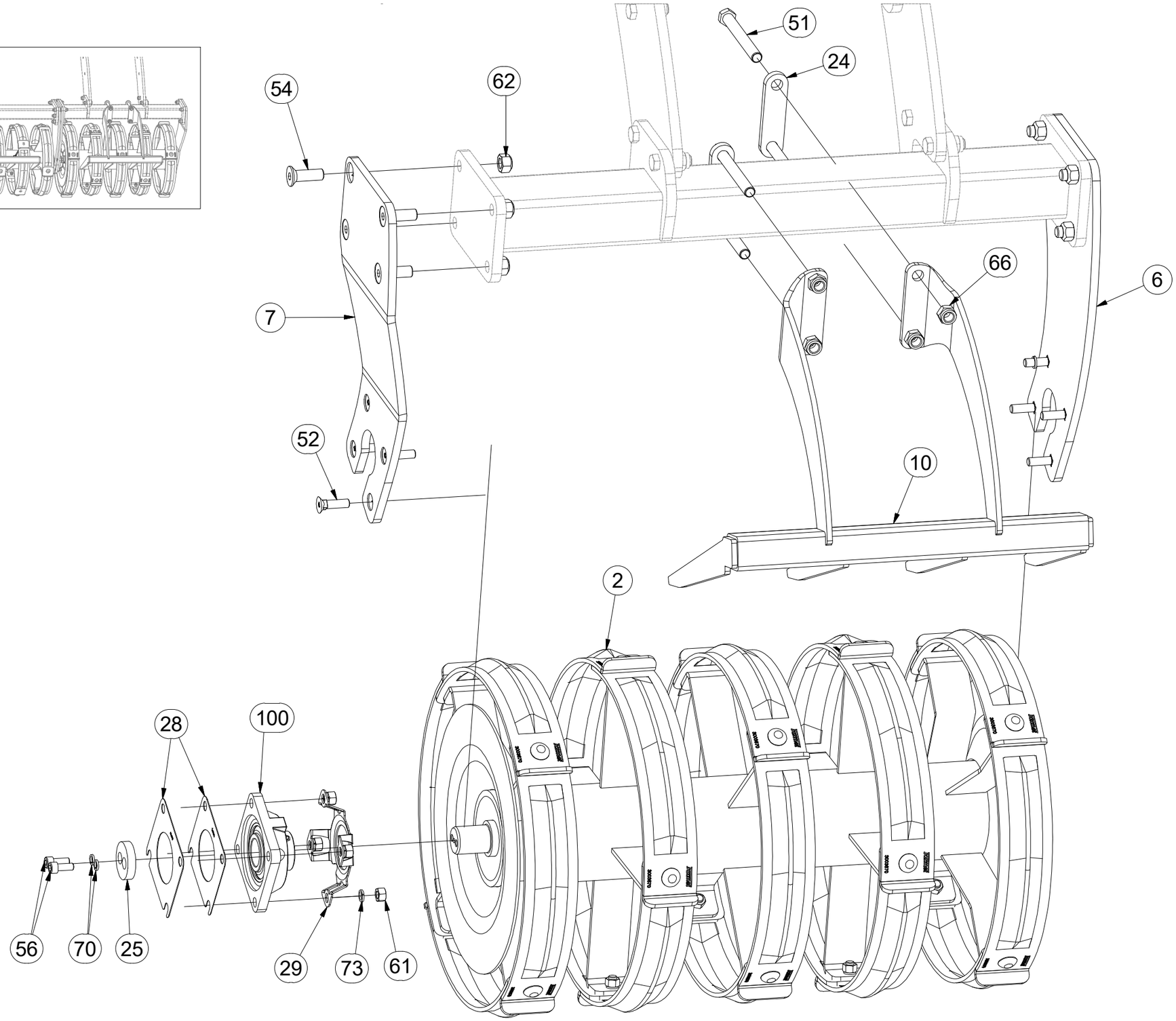

Pos.	Part Number	Pcs.
2	3003676	2
6	4018187	1
7	4019445	1
10	3009701	2
24	4019332	7
25	4017124	6
28	4016809	12
29	4014034	6
51	m06046	14
52	m11154	24
54	m14672	28
56	m04249	12
61	m10439	24
62	m13846	28
66	m03683	38
70	m01208	12
73	m03988	50
100	m15625	6

CZ VÁLEC

D WALZE

F ROULEAU

GB ROLLER

RU КАТОК

PL WAŁ

3009689

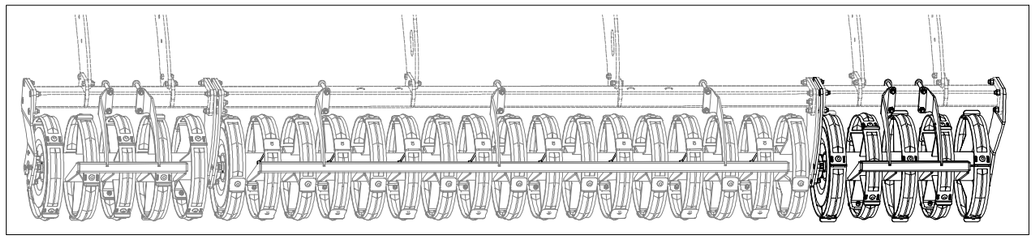

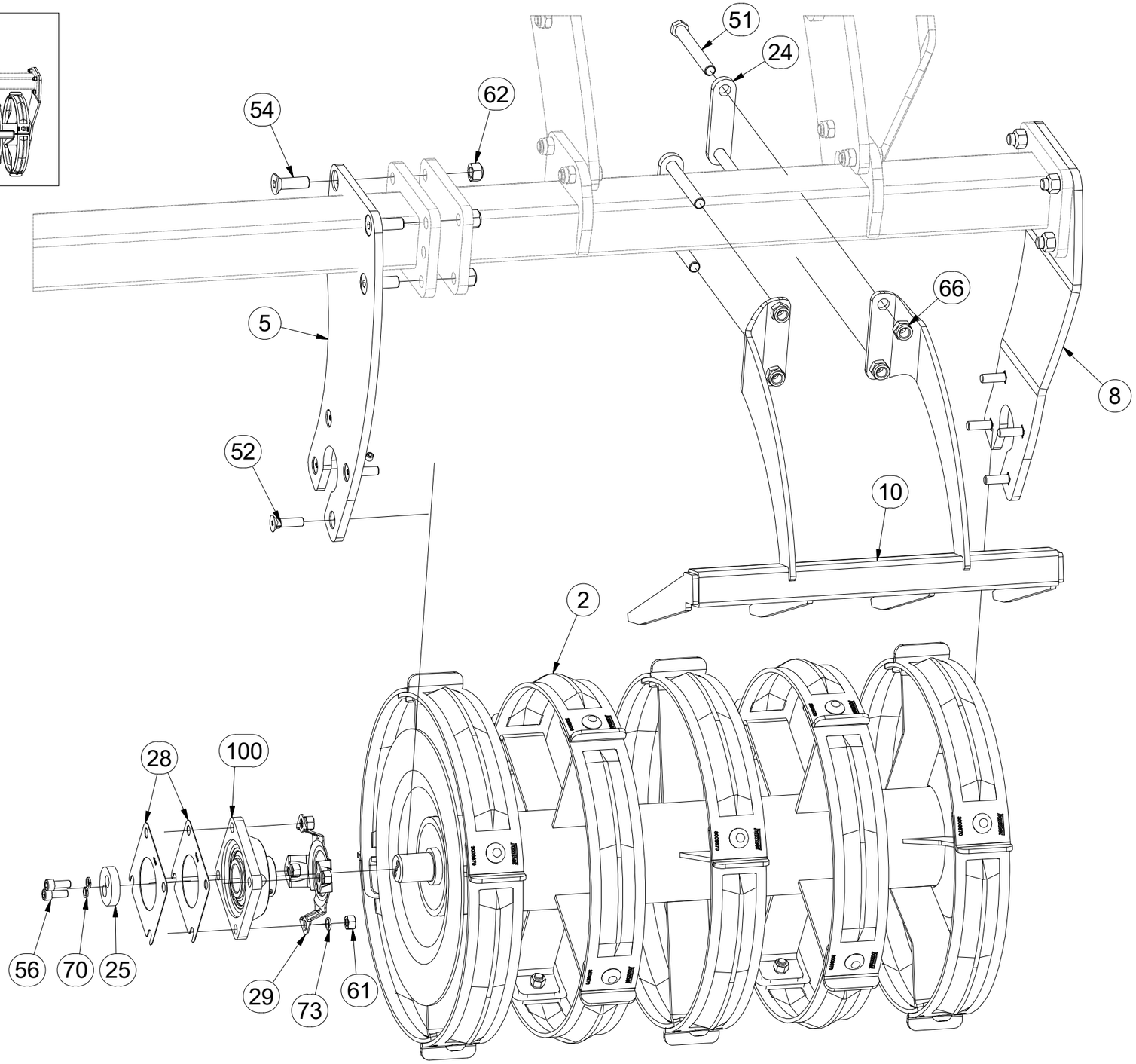

Pos.	Part Number	Pcs.
2	3003676	2
5	4018167	1
8	4019446	1
10	3009701	2
24	4019332	7
25	4017124	6
28	4016809	12
29	4014034	6
51	m06046	14
52	m11154	24
54	m14672	28
56	m04249	12
61	m10439	24
62	m13846	28
66	m03683	38
70	m01208	12
73	m03988	50
100	m15625	6

CZ VÁLEC

D WALZE

F ROULEAU

GB ROLLER

RU КАТОК

PL WAŁ

3009689

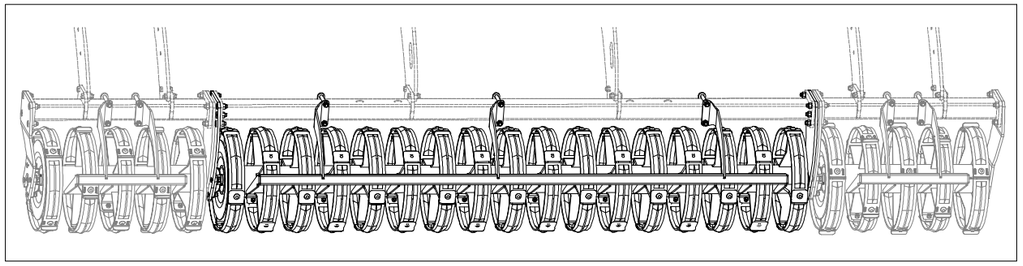

Pos.	Part Number	Pcs.	Pos.	Part Number	Pcs.
1	3010088	1	52	m11154	24
3	4018189	1	54	m14672	28
4	4018188	1	56	m04249	12
11	3009702	1	61	m10439	24
24	4019332	7	62	m13846	28
25	4017124	6	66	m03683	38
28	4016809	12	70	m01208	12
29	4014034	6	73	m03988	50
51	m06046	14	100	m15625	6

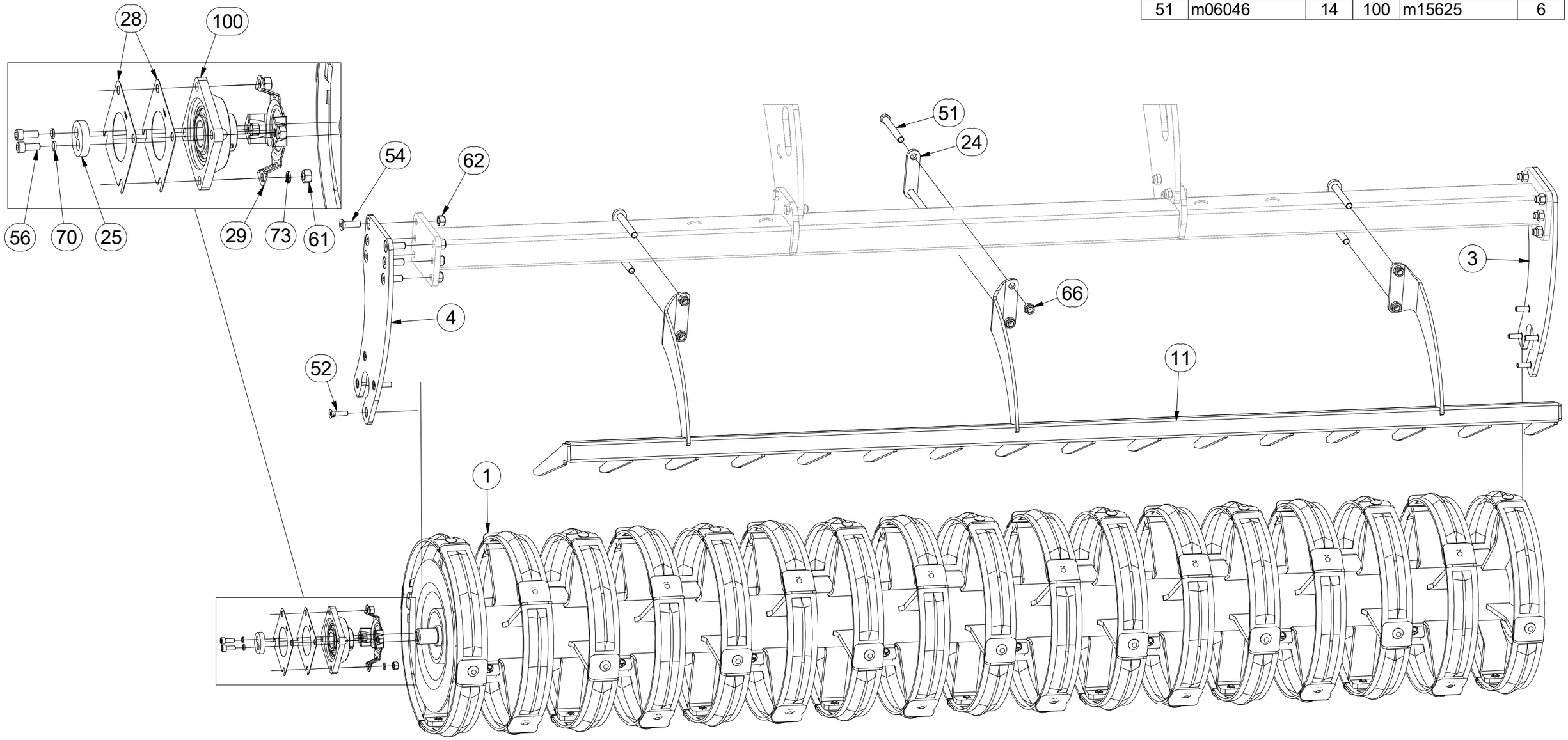

CZ VÁLEC

D WALZE

F ROULEAU

GB ROLLER

RU КАТОК

PL WAŁ

3009689

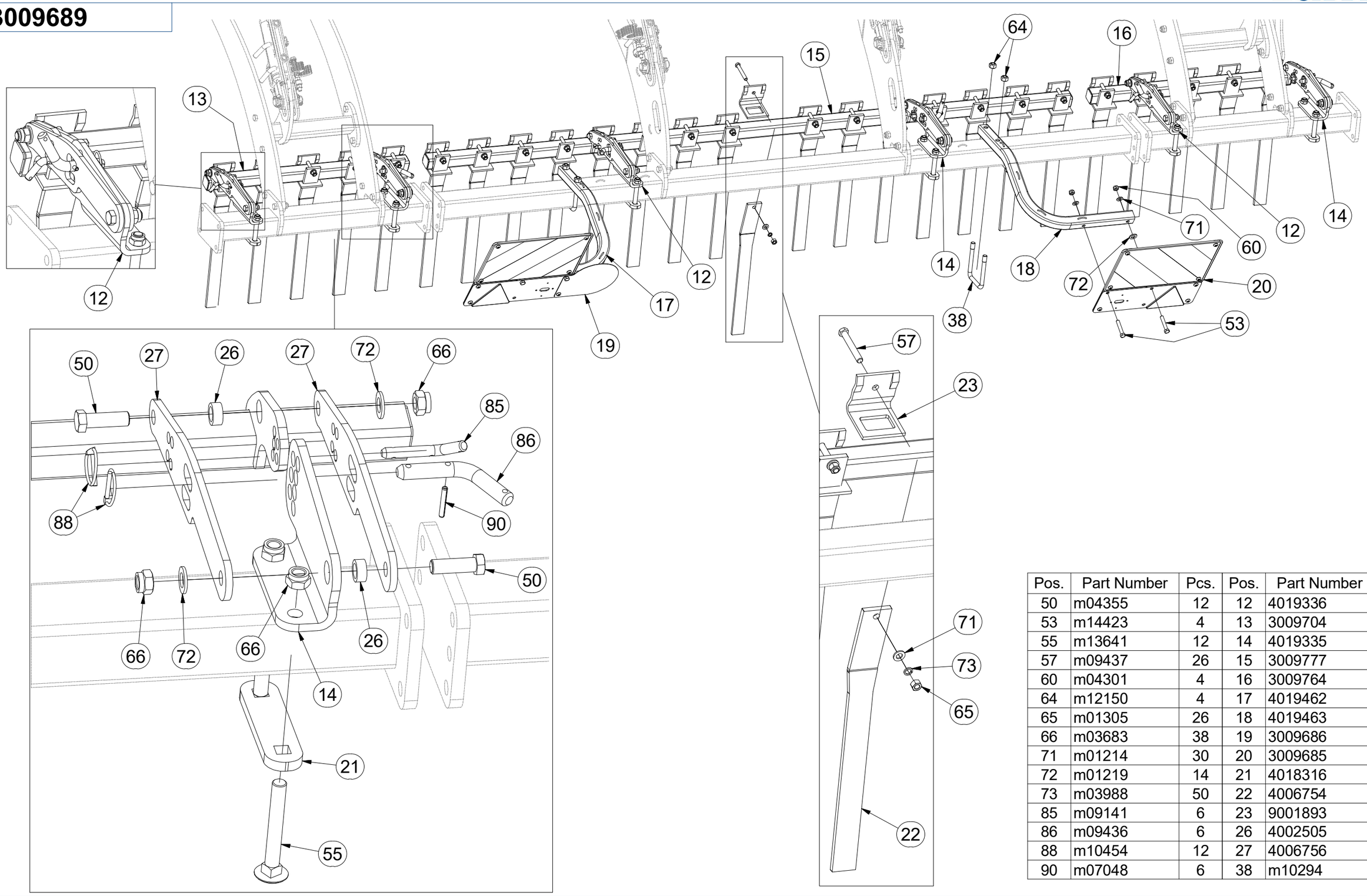

Pos.	Part Number	Pcs.	Pos.	Part Number	Pcs.
50	m04355	12	12	4019336	3
53	m14423	4	13	3009704	1
55	m13641	12	14	4019335	3
57	m09437	26	15	3009777	1
60	m04301	4	16	3009764	1
64	m12150	4	17	4019462	1
65	m01305	26	18	4019463	1
66	m03683	38	19	3009686	1
71	m01214	30	20	3009685	1
72	m01219	14	21	4018316	6
73	m03988	50	22	4006754	26
85	m09141	6	23	9001893	26
86	m09436	6	26	4002505	12
88	m10454	12	27	4006756	12
90	m07048	6	38	m10294	2

CZ VÁLEC

D WALZE

F ROULEAU

GB ROLLER

RU КАТОК

PL WAŁ

3010088

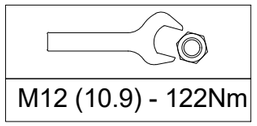

Pos.	Part Number	Pcs.
1	3010089	1
2	3003670	68
10	m10618	68
15	m01305	68
20	m03988	68

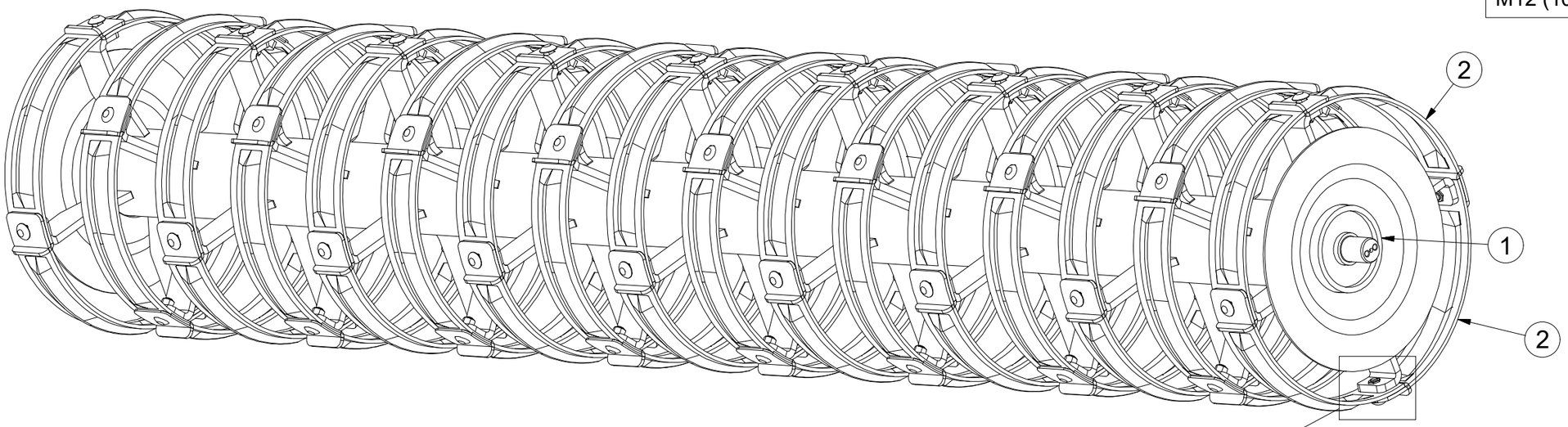

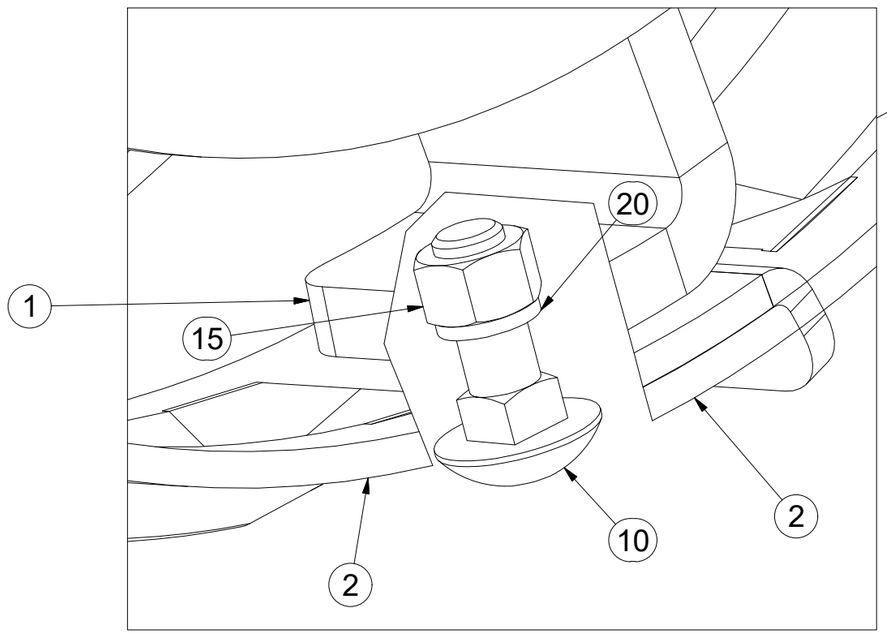

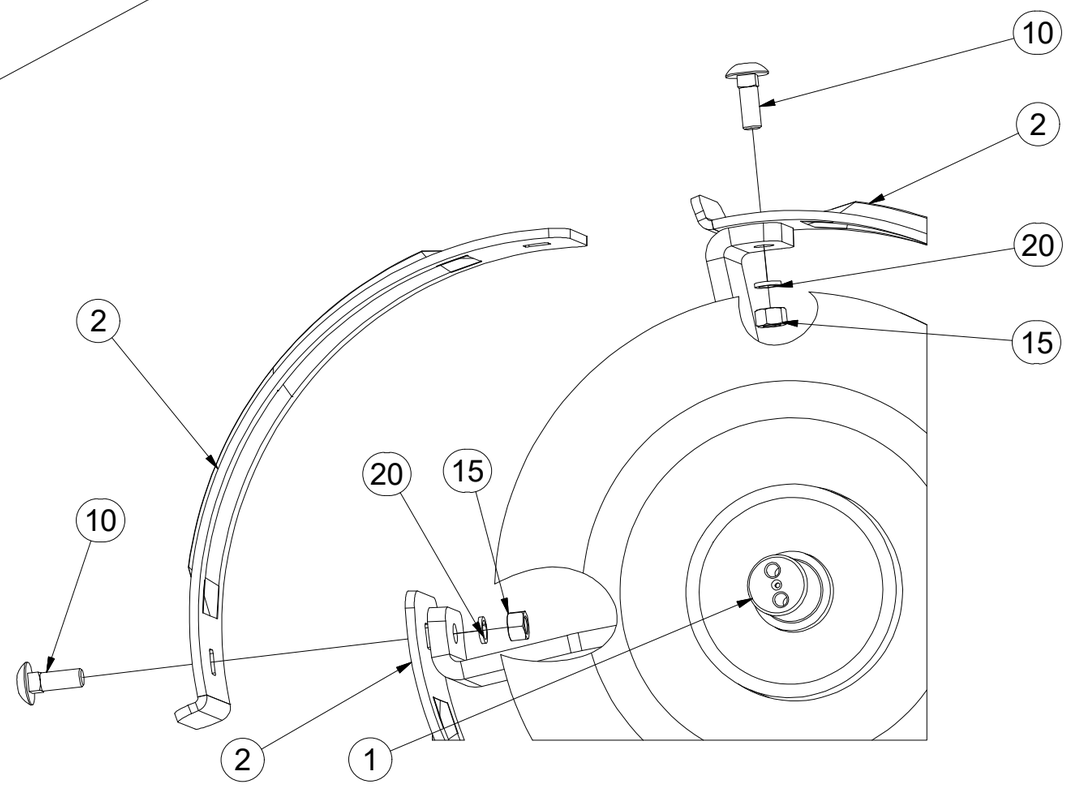

CZ VÁLEC

D WALZE

F ROULEAU

GB ROLLER

RU КАТОК

PL WAŁ

3003676

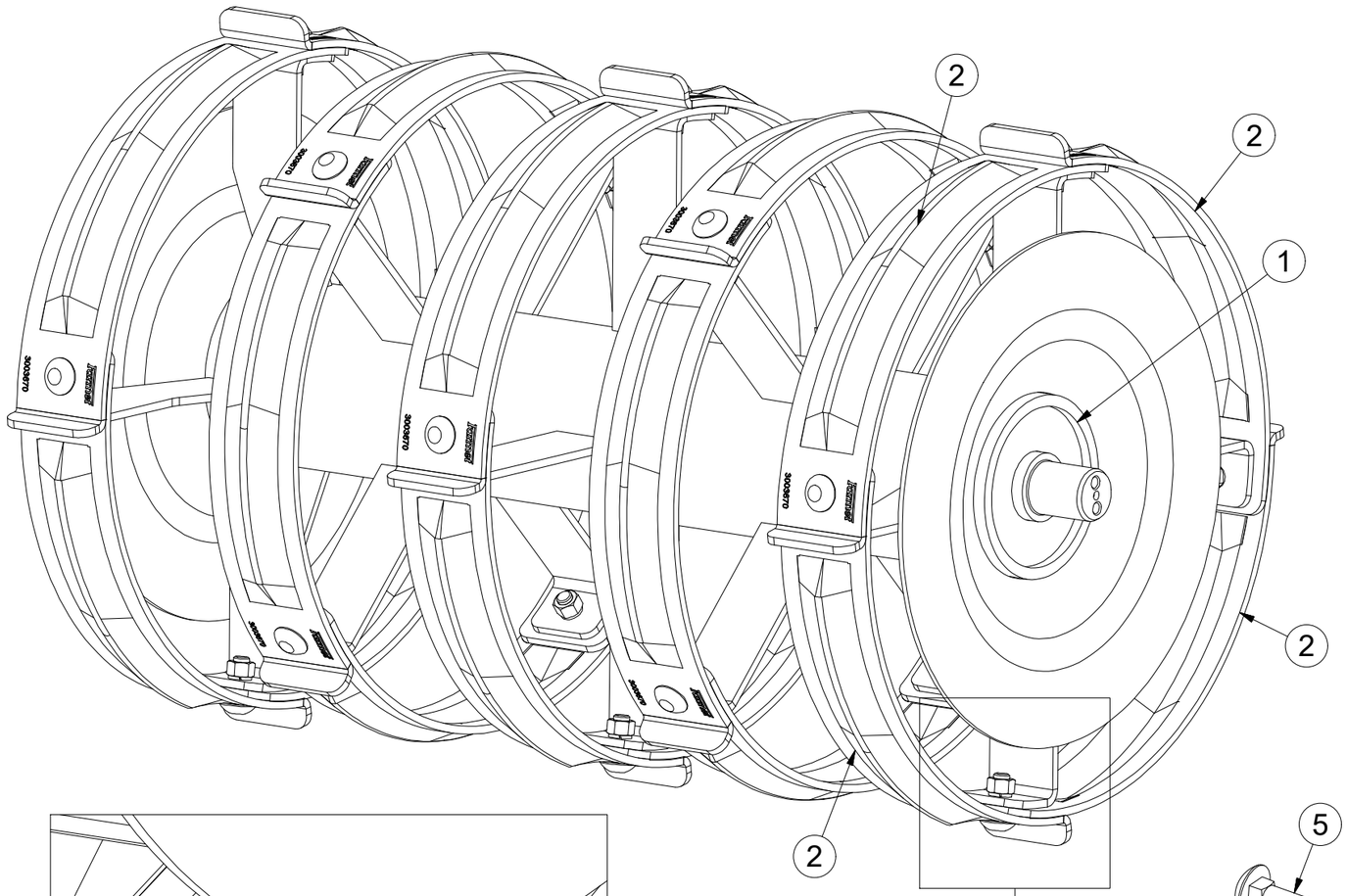

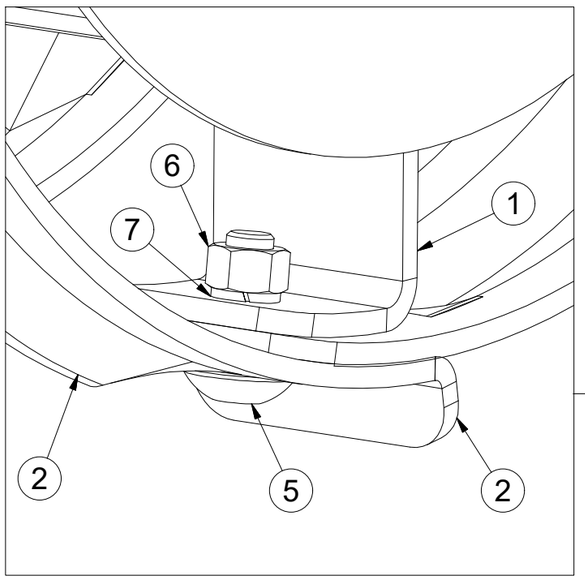

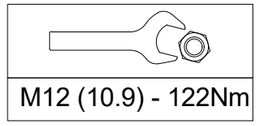

M12 (10.9) - 122Nm

Pos.	Part Number	Pcs.
1	3003673	1
2	3003670	20
5	m10618	20
6	m01305	20
7	m03988	20

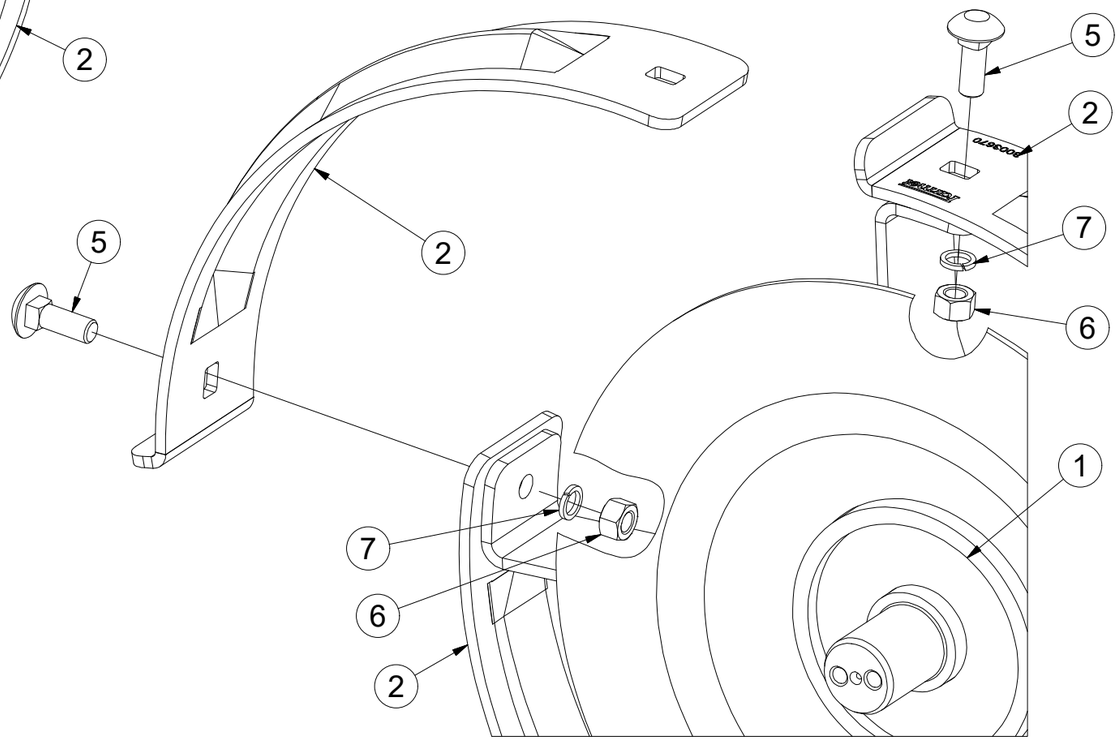

CZ TERČ ZADNÍ PRAVÝ

D SCHILD, HINTERES, RECHTES

F CIBLE ARRIÈRE DROITE

GB RIGHT REAR DISC

RU ЩИТОК ЗАДНИЙ ПРАВЫЙ

PL TARCZA TYLNA PRAWA

3009685

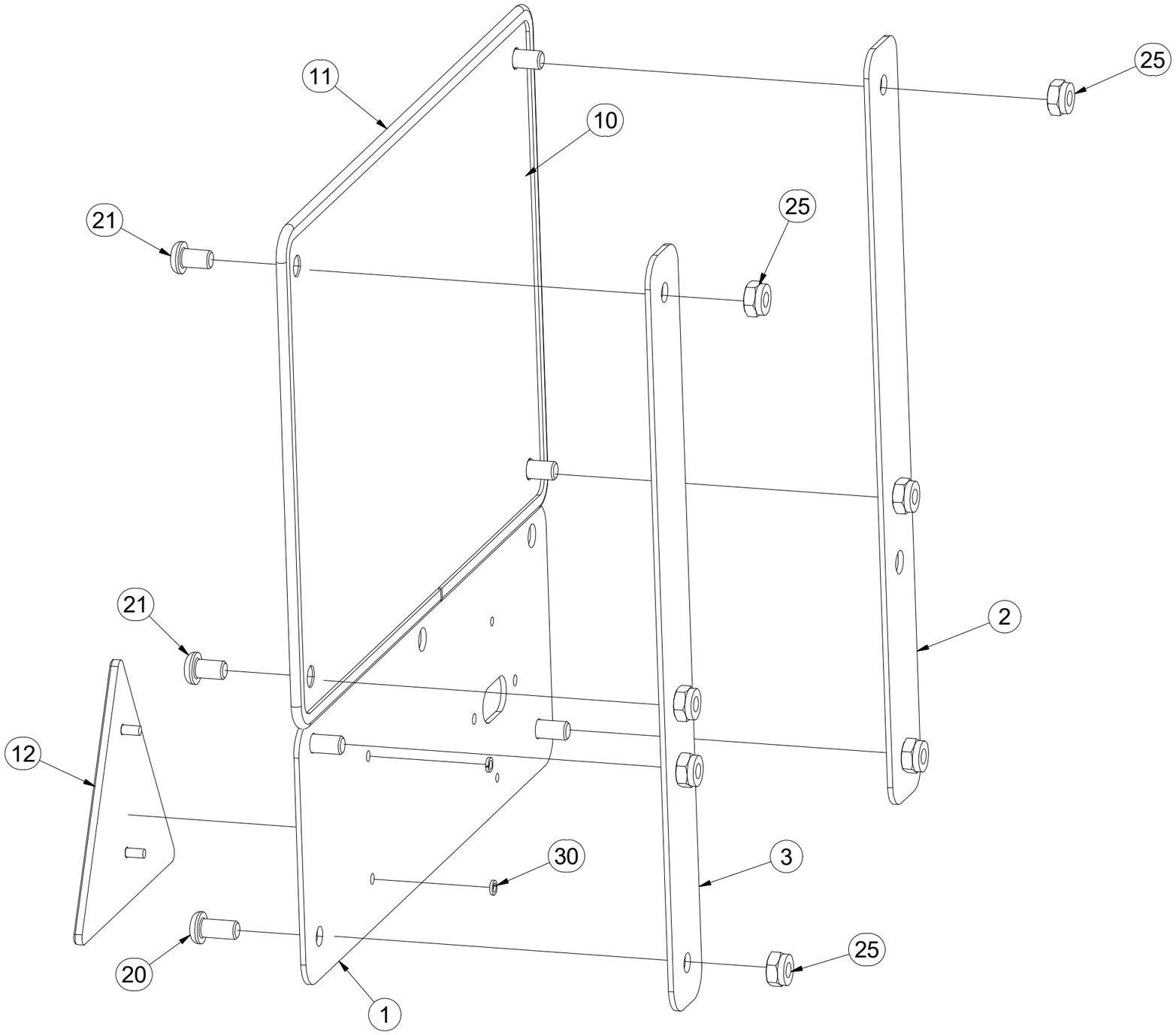

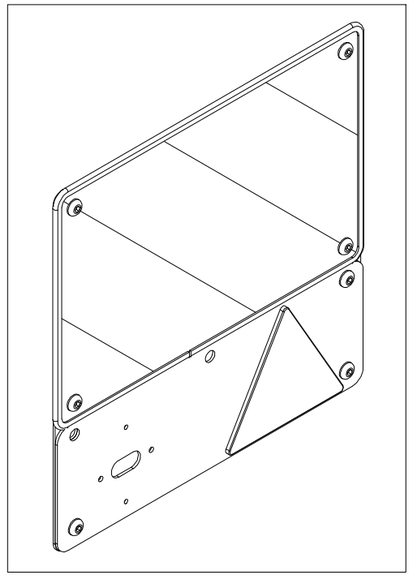

Pos.	Part Number	Pcs.
1	4019308	1
2	4019309	1
3	4019249	1
10	m16273	1
11	m16628	1,4
12	m02497	1
20	m16637	3
21	m16687	4
25	m03775	7
30	m01197	2

CZ TERČ ZADNÍ LEVÝ

D SCHILD, HINTERES, LINKES

F CIBLE ARRIÈRE GAUCHE

GB LEFT REAR DISC

RU ЩИТОК ЗАДНИЙ ЛЕВЫЙ

PL TARCZA TYLNA LEWA

3009686

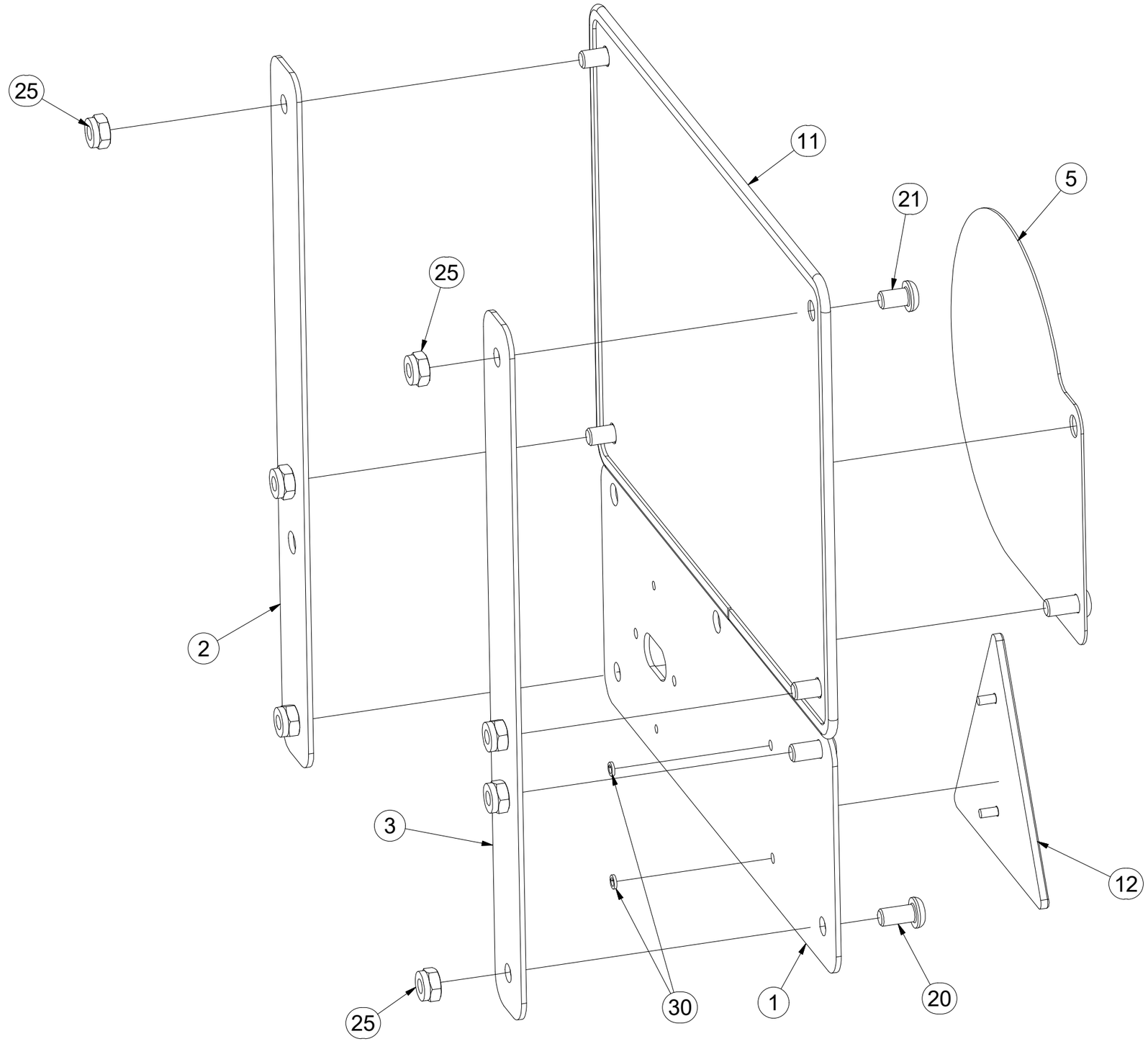

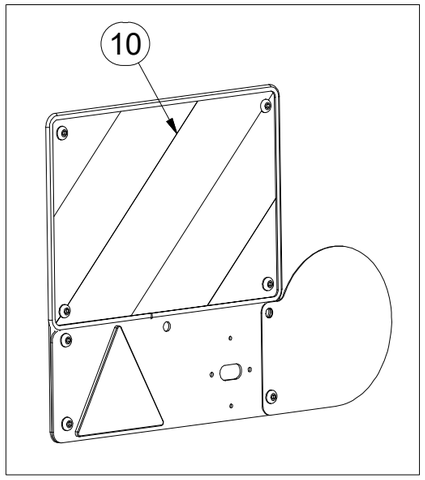

Pos.	Part Number	Pcs.
1	4019308	1
2	4019309	1
3	4019249	1
5	4019317	1
10	m16274	1
11	m16628	1,4
12	m02497	1
20	m16637	3
21	m16687	4
25	m03775	7
30	m01197	2

CZ VÝSTRAŽNÝ TROJÚHELNÍK

D WARNDREIECK

F TRIANGLE D'AVERTISSEMENT

GB EMERGENCY TRIANGLE

RU ЗНАК АВАРИЙНОЙ ОСТАНОВКИ

PL TRÓJKĄT OSTRZEGAWCZY

3001210

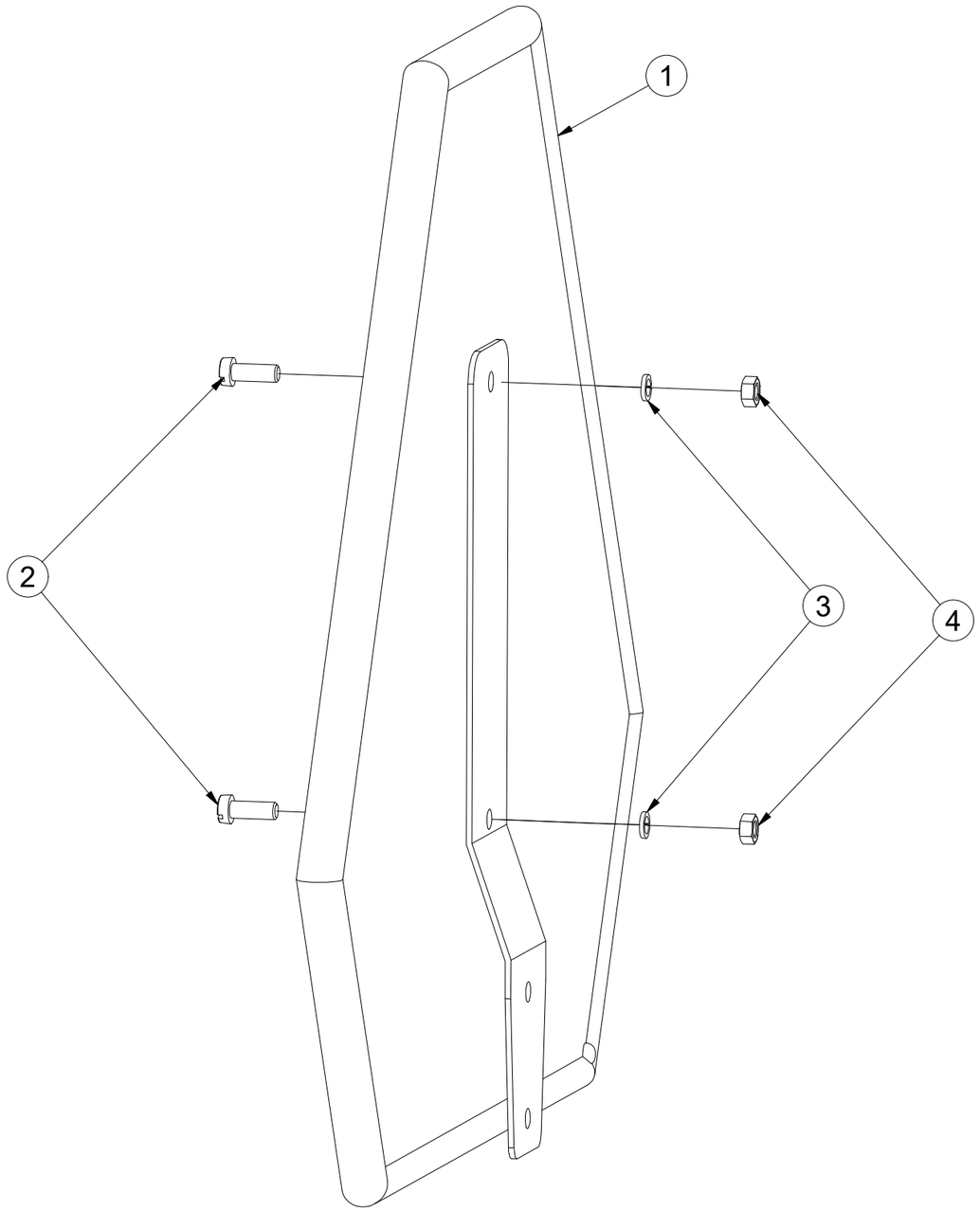

Pos.	Part Number	Pcs.
1	m05371	1
2	m11759	2
3	m01200	2
4	m01295	2

CZ SVĚTELNÁ SADA

D LEUCHTENSATZ

F KIT LUMINEUX

GB LIGHTING SET

RU ОСВЕТИТЕЛЬНЫЙ КОМПЛЕКТ

PL ZESTAW OŚWIETLENIA

3008987

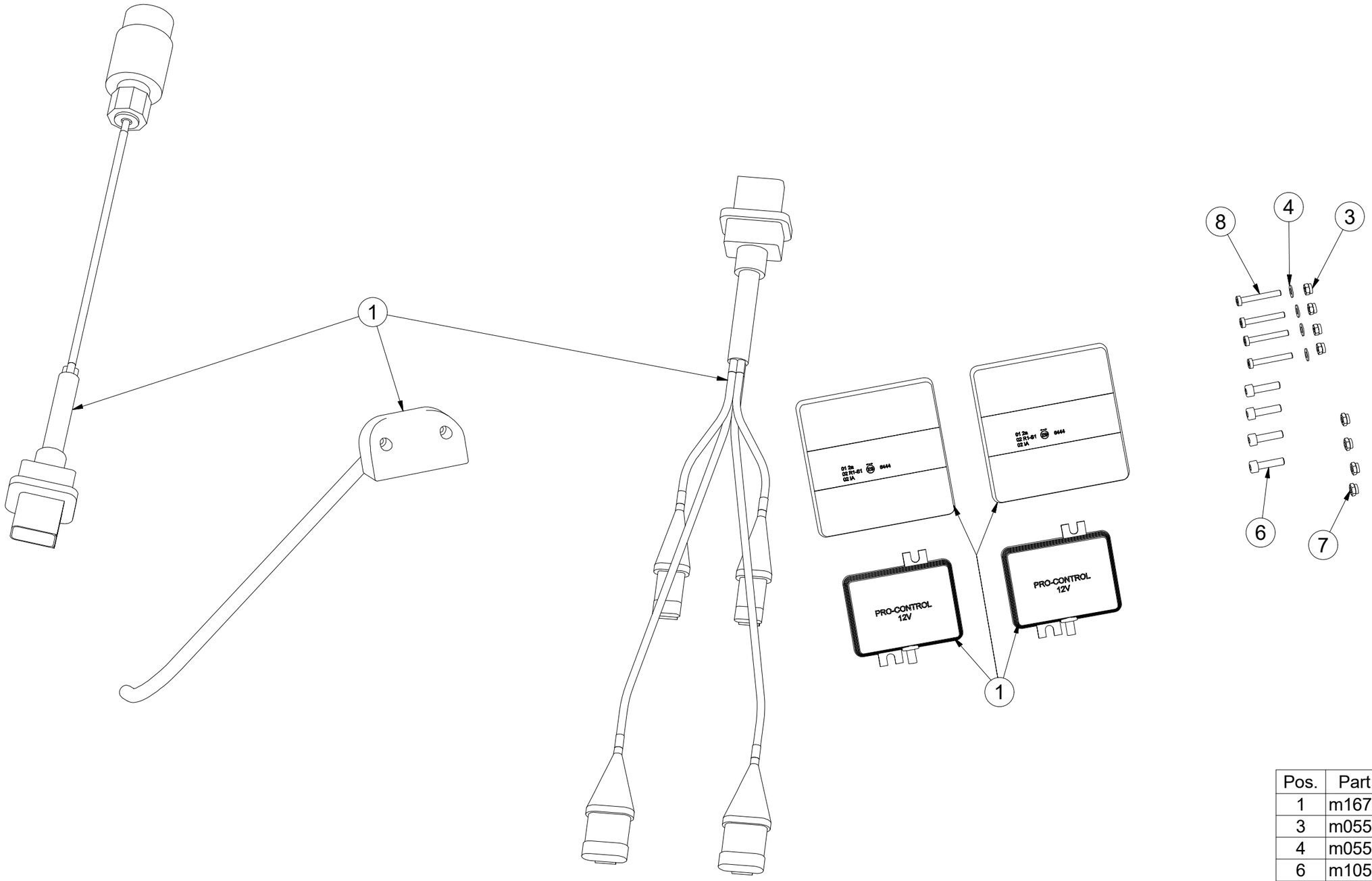

Pos.	Part Number	Pcs.
1	m16769	1
3	m05562	4
4	m05597	4
6	m10591	4
7	m06236	4
8	m16861	4
30	m05566	50

CZ SVĚTELNÁ SADA

D LEUCHTENSATZ

F KIT LUMINEUX

GB LIGHTING SET

RU ОСВЕТИТЕЛЬНЫЙ КОМПЛЕКТ

PL ZESTAW OŚWIETLENIA

m16769

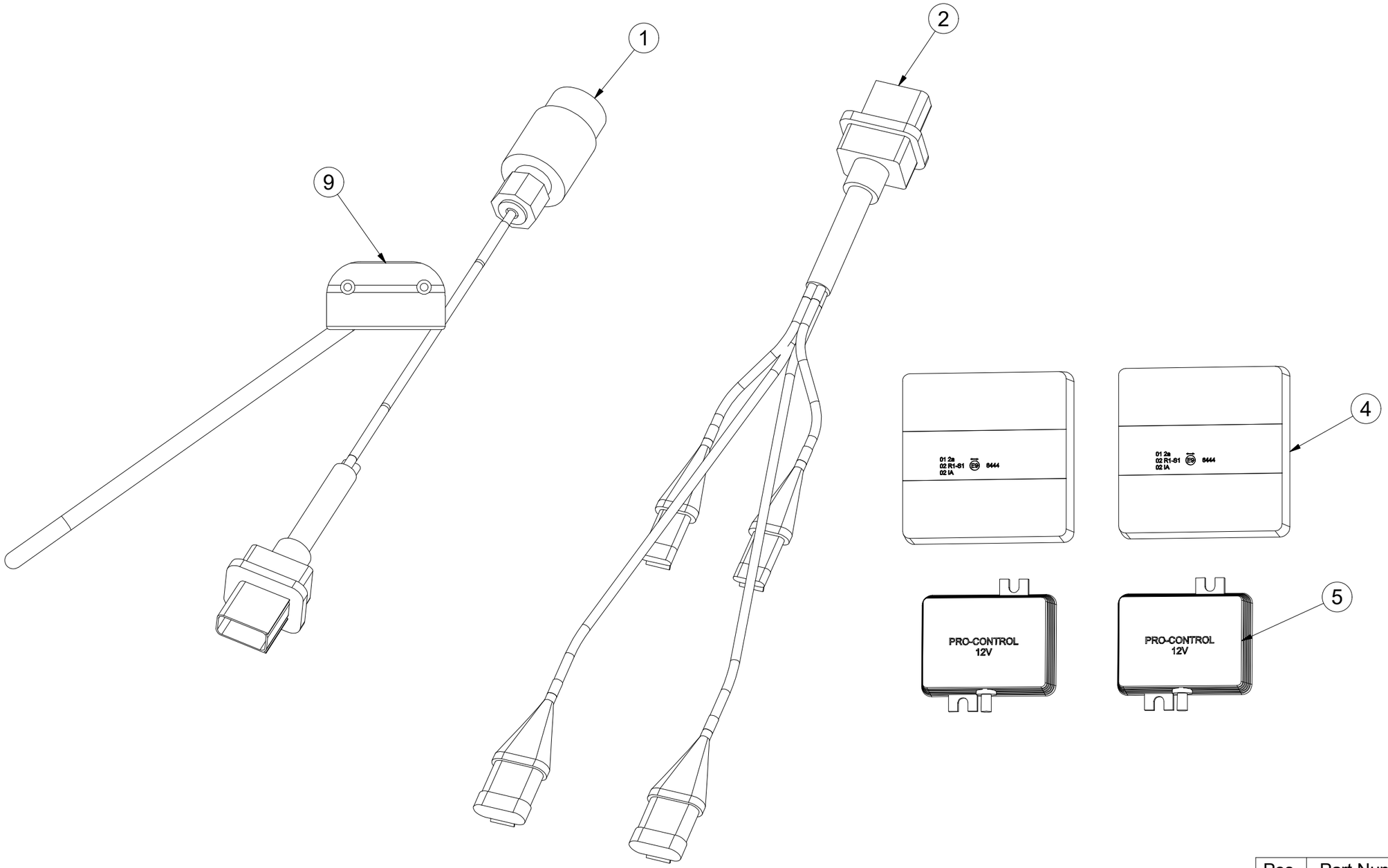

Pos.	Part Number	Pcs.
1	m15862	1
2	m14778	1
4	m14865	2
5	m14777	2
9	m15863	1

CZ SOUPRAVA TĚSNIVA PÍSTNIC

D KOLBENSTANGENDICHTUNGSMITTELSATZ

F SET DE GARNITURE DES TIGES DE PISTON

GB SEALING SET FOR PISTON RODS

RU КОМПЛЕКТ ПРОКЛАДОК ЦИЛИНДРОВ

PL ZESTAW USZCZELEK TRZPIENIA TŁOKA

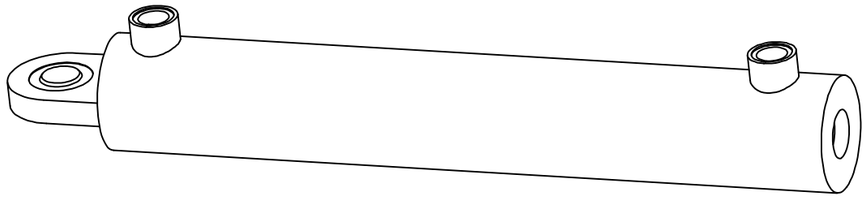

9004584 - Ø63/Ø32-400		
Pos	Part number	Pcs
2	m05442	2